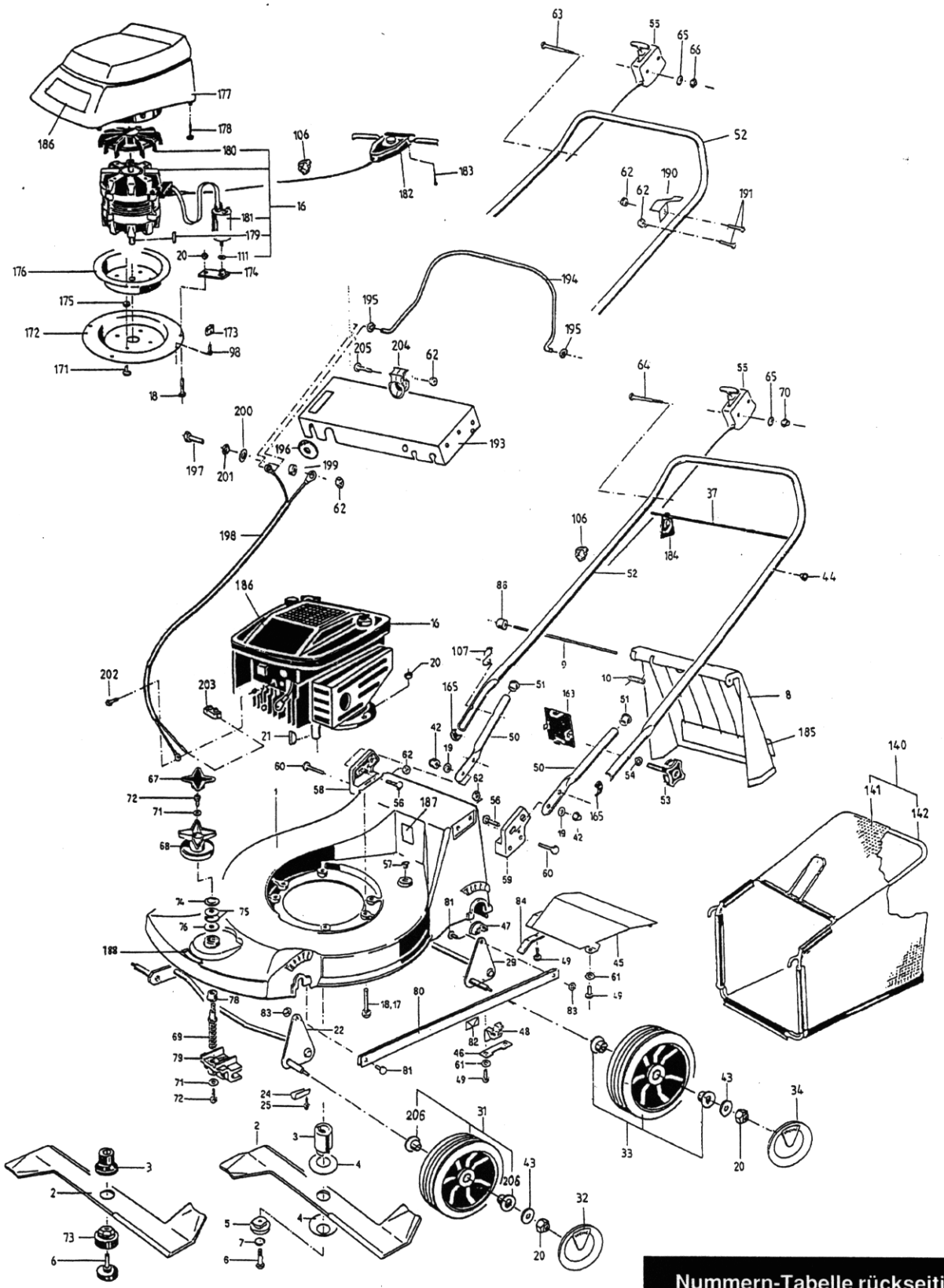

Nummern-Tabelle rückseitig

Bild-Nr.	Art.-Nr. Modell 430 EL	Art.-Nr. Modell 434 B	Stück	Bezeichnung	Description	Désignation
1	6101 701 1000	6103 701 1000	1	Gehäuse 43 cm	Housing 43 cm	Carter 43 cm
2	6101 702 0100	6101 702 0100	1	Messer	Blade	Couteau
3	6101 708 5700	6103 708 5700	1	Messerbuchse	Bushing	Douille
4		6102 708 9310	2	Spannscheibe oben	Thrust washer	Rondelle de pression
5		6103 708 5300	1	Klemmstück	Clamping piece	Piece de serrage
6	6101 708 8400	9007 319 9010	1	Messerschraube	Hex head screw	Vis à six pans
7		9321 630 0910	1	Federring 3/8"	Spring washer 3/8"	Rondelle grower 3/8"
8	6103 703 0800	6103 703 0800	1	Auswurfklappe	Ejector flap	Clapet d'ejector
9	6101 703 0900	6101 703 0900	1	Achse für Klappe	Axle	Axe
10	6103 708 0810	6103 708 0810	1	Torsionsfeder	Torsion spring	Ressort de tension
16	6101 600 0200	6102 011 1800	1	Elektro/Benzinmotor	Motor/Engine assy	Moteur compl
17		9007 319 2010	1	Sechskantschraube M8x80	Hex head screw M8x80	Vis à six pans M8x80
18	9008 319 1860	9007 319 1950	3	Sechskantschraube M8x50	Hex head screw M8x80	Vis à six pans M8x80
19	9309 021 0180	9309 021 0180	4	Scheibe Ø 8,4 x Ø 21 x 4	Washer Ø 8,4 x Ø 21 x 4	Rondelle Ø 8,4 x Ø 21 x 4
20	9212 260 1100	9212 260 1100	7	Sechskantstoppmutter M8	Hex lock nut M8	Ecrou sécurite M8
21		9482 435 9010	1	Scheibenfeder 3/16" x 5/8"	Woodruff Key 3/16" x 5/8"	Clavette demi-L 3/16" x 5/8"
22	6101 704 0920	6101 704 0920	1	Achse vorne	Front axle	Axe avant
24	6101 704 1200	6101 704 1200	2	Achshalter	Axle holder	Pièce de maintien
25	9039 488 1266	9039 488 1266	2	Gewindefurchschraube M6x12	Self-tapping screw M6x12	Vis parker M6x12
29	6101 704 0930	6101 704 0930	1	Achse hinten	Rear axle	Axe arrière
31	6100 700 0400	6100 700 0400	2	Rad Ø 180 incl. Lager	Wheel assy Ø 180	Roue compl. Ø 180
32	6100 704 0300	6100 704 0300	2	Deckel zu Rad Ø 180	Cap/wheel Ø 180	Capuchon/Roue Ø 180
33	6105 700 0490	6105 700 0490	2	Rad Ø 200 incl. Lager	Wheel assy Ø 200	Roue compl. Ø 200
34	6105 704 0300	6105 704 0300	2	Deckel zu Rad Ø 200	Cap/wheel Ø 200	Capuchon/Roue Ø 200
37	6101 703 1700		1	Stange	Rod	Tige
42	9241 288 1980	9241 288 1980	4	Hutmutter M8	Cap nut M8	Écrou M8
43	9291 021 0180	9291 021 0180	4	Scheibe A8,4/125	Washer A8,4/125	Rondelle A8,4/125
44		6101 703 2810	4	Schutzstopfen	Plug	Bouchon
45	6101 704 1300	6101 704 1300	1	Abdeckblech	Cover plate	Tôle de protection
46	6101 704 1310	6101 704 1310	1	Halteplatte	Bracket	Support
47	6101 704 1700	6101 704 1700	2	Lagerschale oben	Upper bearing support	1/2 Palier superieur
48	6101 704 1710	6101 704 1710	2	Lagerschale unten	Lower bearing support	1/2 Palier infèrieur
49	9039 488 1280	9039 488 1280	5	Gewindefurchschraube M6x16	Self-tapping screw M6x16	Vis parker M6x16
50	6101 703 1200	6101 703 1200	2	Lenker Unterteil	Lower pull rod	Guidon infèrieur
51	6101 703 2800	6101 703 2800	2	Stöpsel	Plug	Bouchon
52	6101 703 1210	6103 703 1200	1	Lenker Oberteil grau	Upper pull rod grey	Guidon superieur
53	6101 703 6600	6101 703 6600	2	Drehschraube	Star knop	Bouton étoile
54	6100 703 1400	6100 703 1400	2	Unterlegteil	Support	Câle
55		6102 180 1100	1	Gaszug kmpl.	Trottle cable assy	Accile complet
56	9027 068 1820	9027 068 1820	4	Flachrundschraube M8x20	Flat head screw M8x20	Vis à tête plate M8x20
57	6106 708 2100	6106 708 2100	1	Schutzstopfen	Plug	Bouchon
58	6101 703 1800	6101 703 1800	1	Lenkerhalter re.	Pull rod support right	Guidon câle droite
59	6101 703 1810	6101 703 1810	1	Lenkerhalter li.	Pull rod support left	Guidon câle gouche
60	9008 319 1400	9008 319 1400	4	Sechskantschraube M6x40	Hex head screw M6x40	Vis à six pans M6x40

Ersatzteile für Maschinen älterer Bauart — Spare Parts for Previous Models — Pièces de rechange pour machines d'ancienne construction

Bild-Nr.	Art.-Nr. Modell 430 EL	Art.-Nr. Modell 434 B	Stück	Bezeichnung	Description	Désignation

Bild-Nr.	Art.-Nr. Modell 430 EL	Art.-Nr. Modell 434 B	Stück	Bezeichnung	Description	Désignation
61	9291 021 0140	9291 021 0140	3	Scheibe A6,4/125	Washer A6,4/125	Rondelle A6,4/125
62	9212 260 0900	9212 260 0900	8	Sechskantstopmutter M6	Hex retaining nut M6	Ecrou sécurite M6
63		9110 313 1130	2	Linsenschraube M5x60	Lens heads M5x60	Vis tête lenti M5x60
64		9110 313 1510	2	Linsenschraube M5x50	Lens heads M5x50	Vis tête lenti M5x50
65		9307 021 0120	2	Scheibe Ø 5,3 x Ø 15 x 1,6	Washer Ø 5,3 x Ø 15 x 1,6	Rondelle Ø 5,3 x Ø 15 x 1,6
66		9212 260 0700	2	Sicherungsmutter	Lock nut	Ecrou de sécurité
67	6101 703 6500	6101 703 6500	1	Griffeinsatz "Viking"	Insert VIKING	Corps de VIKING
68	6101 703 6610	6101 703 6610	1	Drehgriff mit Sintereinsatz	Knop with insert	Bouton avec corps
69	6101 703 1000	6101 703 1000	1	Spindel	Spindle	Vis de règlage
70		9241 226 0700	2	Hutmutter M5	Cup nut M5	Ecrou M5
71	9307 021 0140	9307 021 0140	2	Scheibe Ø 6,4 x Ø 18 x 1,6	Washer Ø 6,4 x Ø 18 x 1,6	Rondelle Ø 6,4 x Ø 18 x 1,6
72	9045 319 1250	9045 319 1250	2	Zylinderschraube M6x10	Spline screw	Vis cylindrique
73	6101 702 0600		1	Mitnehmer	Carrier	Entraîneur
74	9485 648 1764	9485 648 1764	1	Tellerfeder Ø 14,2 x Ø 28 x 0,8	Cup spring Ø 14,2 x Ø 28 x 0,8	Rondelle Belleville Ø 14,2 x Ø 28 x 0,8
75	9296 021 1652	9296 021 1652	2	Paßscheibe Ø 18 x Ø 25 x 1,0	Shim ring Ø 18 x Ø 25 x 1,0	Rondelle Ø 18 x Ø 25 x 1,0
76	9296 021 1651	9296 021 1651	1	Paßscheibe Ø 18 x Ø 25 x 0,5	Shim ring Ø 18 x Ø 25 x 0,5	Rondelle Ø 18 x Ø 25 x 0,5
78	6101 703 1900	6101 703 1900	1	Bundlager	Bearing	Roulement
79	6101 703 2000	6101 703 2000	1	Mutter f. Höhenverstellung	Adjusting nut	Ecrou de réglage
80	6103 704 1410	6103 704 1410	1	Translationshebel	Translation lever	Barre d'accoupl.
81	6101 704 1820	6101 704 1820	2	Bolzen	Pin	Boulon
82	6100 967 4900	6100 967 4900	1	Schild "Pfeil (Dreieck)"	Information sign	Plaque indicatrice
83	6100 708 7700	6100 708 7700	2	Starlockling Ø=6	Retaining ring Ø=6	Anneau de sécurité Ø=6
84	6101 704 1900	6101 704 1900	1	Halterblechversteifung	Support	Câle
86	6101 703 2100	6101 703 2100	2	Distanzring	Sleeve	Entretoise
98	9041 216 0910		1	Zylinderschraube M5x6	Spline M5x6	Vis cylindrique M5x6
106	6100 703 3100	6100 703 3100	2	Kabelclips	Cable tie	Attache pour câbles
107		6103 706 1100	1	Seilführung unten	Rope sleeve	Douille de corde
111	9328 630 0150		1	Zahnscheibe Ø 8,4	Toothed washer Ø 8,4	Rondelle dentée Ø 8,4
140	6103 700 9640	6103 700 9640	1	Grasfangkorb kmpl.	Catcher basket assy	Sac de ramassage
141	6103 700 9720	6103 700 9720	1	Grasfangsack	Catcher basket bag	Toîle sac de ramassage
142	6103 700 9520	6103 700 9520	1	Grasfangkorbgestell	Catcher basket rack	Armatur sac
163	6103 701 3600	6103 701 3600	1	Abdeckung	Cover plate	Tôle de protection
165		6103 703 2800	2	Endhülsen	Sleeve	Douille
171	6101 701 3700		4	Sockel kmpl.	Support	Câle
172	6101 701 3200		1	Schutzteller	Protection disc	Assiette de protection
173	6100 701 3300		1	Kabelklemme	Cable gland	Raccord à vis pour câble
174	6101 605 1200		1	Kondensatorhalter	Capacitor suppor	Support condensateur
175	6101 703 3800		4	Hülse	Sleeve	Entretoise
176	6101 701 1020		1	Schutzwanne (weiß)	Protection trough (white)	Cuvette de protection (blanc)
177	6101 701 3400		1	Motorabdeckung kmpl.	Shroud	Capot
178	9099 021 3780		4	Zylinderblechschr. 4,8x16	Self-tapping screw 4,8x16	Vis parker 4,8x16
179	6101 704 4300		1	Paßfeder A4x4x18	Key A4x4x18	Clavette A4x4x18
180	6100 607 3000		1	Lüfterrad ATB 1.6KW	Fan blade ATB 1.6KW	Ventilateur ATB 1.6KW

Ersatzteile für Maschinen älterer Bauart

Spare Parts for Previous Models

Pièces de rechange pour machines d'ancienne construction

Bild-Nr.	Art.-Nr. Modell 430 EL	Art.-Nr. Modell 434 B	Stück	Bezeichnung	Description	Désignation

Bild-Nr.	Art.-Nr. Modell 430 EL	Art.-Nr. Modell 434 B	Stück	Bezeichnung	Description	Désignation
181	6100 605 1000		1	Kondensator 16 µF-400	Capcitor 16 µF-400	Condensateur 16 µF-400
182	6101 430 0400		1	Totmannschalter 10 A	Dead-man switch 10 A	Interruteur homme mort 10 A
	6101 430 0420		1	Totmannschalter 10 A „CH"	Dead-man switch 10 A „CH"	Interruteur homme mort 10 A „CH"
	6101 430 0430		1	Totmannschalter 10 A „SF, N, S, DK"	Dead-man switch 10 A „SF, N, S, DK"	Interruteur homme mort 10 A „SF, N, S, DK"
183	9189 021 2980		2	Spanplattenschraube 4x25	Screw 4x25	Vis 4x25
184	6101 430 0800		1	Zugentlastung f. Netzkabel	Cable stop	Arret câble
185	0000 967 3680	0000 967 3679	1	Aufkleber Piktogramm	Sticker pictogram	Plaque pictogram
186	6101 967 1500	6103 967 1520	1	Typenbezeichnung	Model plate	Plaque matricule
187	6101 967 0100	6103 967 0100	1	Typenschild	Model plate	Plaque matericule
188	6100 967 3610	6100 697 3610	1	Aufkl. Höhenverstellungspfeil	StickerAdjust	Autocollant réglage
190		6103 997 1600	1	Flachfeder	Latsch	Agrafe
191		9110 313 1820	2	Linsenschraube	Lens head screw	Vis tête fraise
192		9291 021 0140	3	Scheibe 6,4	Washer 6,4	Rondelle 6,4
193		6103 703 2210	1	Paneel 43 cm	Panel 43 cm	Tôle 43 cm
194		6103 703 3020	1	Schalthebel	Lever Motorstop	Levier Motorstop
195		6100 708 7700	2	Starlockring	Retaining ring	Anneau de sècuritè
196		6002 706 8720	1	Gummitülle	Grommet	Douille
197		9008 319 1320	1	Sktschr. M6	Hex head screw	Vis à six pans
198		6103 440 0300	1	Motorkabel	Lead Motorstop	Câble Motorstop
199		6103 431 6800	1	Kontakthülse	Connecting ring	Douille d'alimentation
200		9291 929 0180	1	Scheibe 8,4	Washer	Rondelle d'alimentation
201		6103 431 6900	1	Isolierstk.	Insulator	Tuyou isolant
202		9101 021 3730	1	Blechschraube	Self-tapping screw	Vis parker
203		0000 431 3000	1	Lüsterklemme	Terminal block	Bloc de jonction
204		6103 706 5230	1	Seilführung oben	Rope sleeve	Douille de Corde
205		9045 319 1380	1	Zylinderschraube M6x35	Spline screw M6x35	Vis cylindrique M6x35
206	9503 003 9011	9503 003 9011	2	Kugellager	Ball bearing	Roulement

Anmerkung: Bei unterschiedlicher Stückzahl für die einzelnen Modelle ist stets die größere Menge eingesetzt

Modell 430 EL	1995 ab Maschinen-Nr. 28 426 274
Modell 434 B	1995 ab Maschinen-Nr. 28 437 084
Modell 434 B(MS)	1995 ab Maschinen-Nr. 29 664 488

Ersatzteile für Maschinen älterer Bauart / Spare Parts for Previous Models / Pièces de rechange pour machines d'ancienne construction

Bild-Nr.	Art.-Nr. Modell 430 EL	Art.-Nr. Modell 434 B	Stück	Bezeichnung	Description	Désignation
185	6100 967 3600	6102 967 3600	1	Aufkleber „Gefahr" D	Danger Sign GB	Étiq. „Attention" F
	6100 967 3601	6102 967 3620	1	F, I, E, NL	F, I, E, NL	F, I, E, NL
	6100 967 3603	6102 967 3630	1	N, S, SF, DK	N, S, SF, DK	N, S, SF, DK