www.maskinisten.net

easymotoculture

		Art. Nr./No.
Universal-Motormäher	MF 72	0022.6
Motofaucheuse	MF 72	0022.6
Universal-Motor-Mower	MF 72	0022.6
171–0		

04

MOTOSTANDARD

GUTBROD

Imprimé en Allemagne

Printed in West Germany

www.maskinisten.net

GUTBROD®
GERMANY

Betriebsanleitung
Notice d'entretien
Operating manual

Ersatzteile-Katalog
Pièce de Rechange
Spare Parts Catalogue

Universal-Motormäher MF 72

easymotoculture

GUTBROD-WERKE GmbH · Postfach 52 · 6601 Saarbrücken-Bübingen · ☏ (0 68 05) 7 90

www.maskinisten.net

easymotoculture

VORWORT

Diese Betriebsanleitung soll Ihnen einen Einblick in den Aufbau der Maschine geben und Ihnen bei der Bedienung, Wartung und Pflege ein Helfer sein.

Die Lebensdauer sowie die ständige Einsatzbereitschaft sind weitgehendst von richtiger Bedienung, Wartung und Pflege abhängig.

Für Konstruktion und Güte des verwendeten Materials sind wir verantwortlich. Für beides übernehmen wir die Garantie entsprechend der übergebenen Garantiekarte.

Sollten sich einmal Schwierigkeiten einstellen, so wenden Sie sich bitte an Ihre Vertretung. Es wird Sie dort ein entsprechend geschultes Personal gerne beraten.

GUTBROD-WERKE GMBH
6601 Saarbrücken-Bübingen

www.maskinisten.net

TECHNISCHE BESCHREIBUNG

MOTOR-Typ :	GUTBROD-MAG 1026 Viertakt Vergasermotor
Zylinder :	1, stehend
Bohrung :	74 mm
Hub :	60 mm
Hubraum :	258 ccm
Verdichtung :	1 : 6,6
Leistung :	7 PS nach DIN bei 3600 U/min.
Höchster Drehmoment :	1,45 mkg bei 2600 U/min.
Kraftstoffverbrauch :	ca. 280 - 300 gr./PSh
Schmierung :	Tauchschmierung
Ölinhalt im Kurbelgehäuse :	1 Liter
Ölqualität :	Bis 20° Lufttemperatur : HD-SAE 30 Über 20° Lufttemperatur : HD-SAE 40 Im Winterbetrieb : HD-SAE 10 W/30
Kühlung :	Gebläse-Luftkühlung
Ventilzeiten :	Einlass : öffnet 25° v.o.T. schliesst 65° n.u.T. Auslass : öffnet 64° v.u.T. schliesst 18° n.o.T.
Ventilspiel bei kaltem Motor :	Einlass : 0,15 - 0,20 mm Auslass : 0,20 - 0,25 mm
Luftfilter :	Ölbad-Luftfilter
Ölqualität im Luftfilter :	HD-SAE 30

Vergaser	BING 8/25/S 106
Hauptdüse :	100
Leerlaufdüse :	50
Leerlaufkorrekturdüse :	100
Leerlaufluftschraube :	1 Umdrehung offen
Kraftstoff-Füllmenge :	7,5 Liter
Elektrische Anlage	
Zündung :	Schwungmagnetzünder
Unterbrecherabstand :	0,4 mm
Zündeinstellung :	2,7 - 2,9 mm v.o.T.
Zündkerze :	Bosch Wärmewert W 95 T 1
Elektrodenabstand :	0,5 mm
GETRIEBE	
Ölsorte :	Getriebeöl SAE 90/Hypoid
Ölmenge :	1,5 Liter
Ölwechsel :	Erstmalig nach 30 Betriebsstunden dann alle 200 Betriebsstunden
Kupplung :	Lamellenkupplung
Fahrwerk	
Bereifung :	4.00 - 8 AM
Geschwindigkeit :	1. Gang : 3,5 km/h 2. Gang : 11,0 km/h Rückwg. : 3,5 km/h
Mähwerk	
Ölsorte :	Getriebeöl SAE 90/Hypoid
Ölmenge :	0,75 Liter
Ölwechsel :	Erstmals nach 30 Betriebsstunden dann alle 200 Betriebsstunden

easymotoculture

www.maskinisten.net

BEDIENUNGSHEBEL Abbildung 1

"A" Kraftstoffbehälter
"B" Ölmess-Stab (Motor)
"C" Ölbadluftfilter
"D" Ölmess-Stab (Getriebe)
"E" Kraftstoffhahn
"F" Kaltstarthebel
"G" Vergasertupfer
"H" Gashebel
"I" Abstellknopf
"J" Ölablass-Schraube (Motor)
"K" Kupplungshebel
"L" Gangschalthebel
"M" Zapfwellenschalthebel
"N" Bremshebel
"O" Begrenzungsriegel für Anbaugeräte

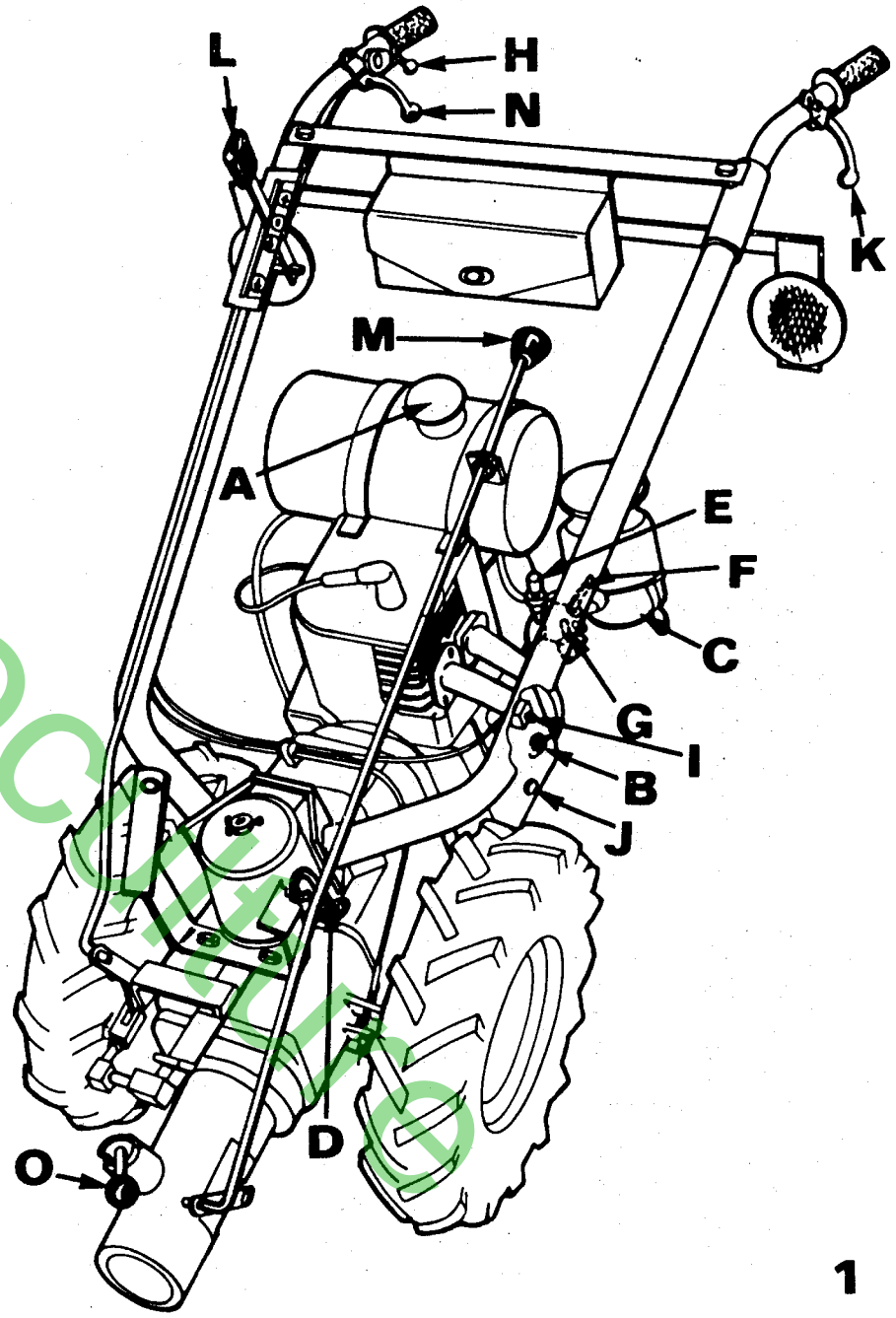

easymotocultivo

www.maskinisten.net

BESCHREIBUNG DER BEDIENUNGSHEBEL

KRAFTSTOFFBEHÄLTER

Handelsübliches Normalbenzin durch einen Siebtrichter in den Kraftstoffbehälter "A" füllen.
Tankinhalt : ca. 7,5 Liter

Ölstand im Motor

Mit Hilfe des eingeschraubten Ölmess-Stabes "B" den Ölstand messen. Dieser soll nie tiefer als die untere und nie höher als die obere Markierung am Mess-Stab sein.
Ölwanneninhalt : ca. 1,0 Liter

Ölsorte : Siehe unter "Wartung und Pflege"

Ölbadluftfilter "C"

Vor erstmaliger Benutzung des Motors ist das Luftfilter-Unterteil nach Lösen der beiden Spannverschlüsse abzunehmen und mit Motorenöl (gleiches Öl wie Motor) zu füllen. Die Ölfüllung soll ca. 1/2 cm höher als der Boden des herausnehmbaren Einsatzes sein.
ACHTUNG! Zuviel Öl kann zu Motorstörungen führen.

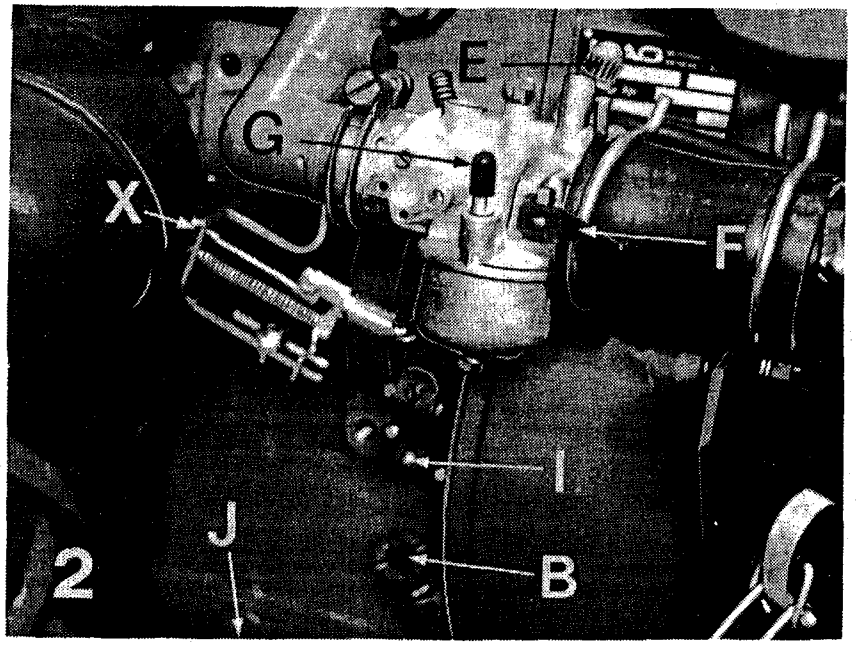

Ölstand im Getriebe

Obwohl das Getriebe im Werk mit Getriebeöl gefüllt wurde, empfiehlt es sich, vor Inbetriebnahme den Ölstand mit Hilfe des Ölmess-Stabes "D" zu prüfen. Es ist genügend Öl im Getriebe, wenn das Öl bis zur Markierung am Ölmess-Stab reicht. Gegebenenfalls fehlendes Öl sofort ergänzen.
Ölmenge : 1,5 Liter

Ölsorte : SAE 90 Hypoid

Kraftstoffhahn

Zum Öffnen des Kraftstoffhahnes "E" ist die Rändelschraube ganz nach links zu drehen. Zum Schliessen des Kraftstoffhahnes ist die Rändelschraube ganz nach rechts zu drehen.

KALTSTARTKLAPPE

Zum Starten des kalten Motors den Kaltstarthebel "F" senkrecht nach oben stellen. Dabei wird die Kaltstartklappe am Vergaser geschlossen und der Motor springt besser an. Während der Motor im "Leerlauf"

easymotoculture

www.maskinisten.net

1-2 Minuten warmläuft, den Kaltstarthebel langsam wieder in waagerechte Stellung bringen. Bei warmem Motor sowie in der warmem Jahreszeit Kaltstartklappe nicht betätigen.

VERGASERTUPFER

Vergasertupfer "G" nur bei kaltem Motor solange nach unten drücken bis Kraftstoff am Vergaser austritt.

GASHEBEL

Mit dem Gashebel "H" wird die Gaszufuhr zum Motor von "Leerlauf" bis "Vollgas" und damit auch die Fahrgeschwindigkeit reguliert.

ABSTELLKNOPF

Der Abstellknopf (Kurzschlussknopf) "I" dient zum Abstellen des Motors. Dazu den Abstellknopf solange drücken bis der Motor stillsteht.

KUPPLUNGSHEBEL

Die Übertragung der Motorkraft zum Getriebe erfolgt über eine Mehrscheiben-Lamellenkupplung. Der Kupplungshebel "K" muss zum Schalten der Gänge und der Zapfwelle betätigt werden.

GANGSCHALTHEBEL

Mit dem Gangschalthebel "L" werden sowohl die Vorwärtsgänge I und II als auch der Rückwärtsgang eingelegt.

Zum Schalten :
- Gashebel in Leerlaufstellung bringen, abwarten bis Motor im Standgas läuft.
- Kupplungshebel anziehen, gewünschten Gang einlegen (siehe Schaltschema).
- Kupplungshebel langsam loslassen und dabei gleichzeitig etwas Gas geben.

ACHTUNG! Nicht während der Fahrt schalten. Es kann sowohl im 1. als auch im 2.Gang angefahren werden.

ZAPFWELLENSCHALTHEBEL

Alle zapfwellenangetriebene Arbeitsgeräte werden mit dem Zapfwellenschalthebel "M" ein- und ausgeschaltet.
Zapfwelle einschalten : Kupplungshebel betätigen. Hebel "M" nach vorn drücken und Kupplungshebel wieder langsam loslassen.
Zapfwelle ausschalten : Kupplungshebel betätigen. Hebel "M" nach hinten ziehen und Kupplungshebel loslassen.

BREMSHEBEL

Die Maschine ist mit einer Aussenbandbremse, welche an der linken Achsseite angebracht ist, ausgerüstet. Durch Anziehen des Bremshebels "N" wird die gewünschte Bremswirkung erzielt. Durch Betätigen der Raste kann der Bremshebel festgestellt werden (Parkstellung).

BEGRENZUNGSRIEGEL

Mit dem Begrenzungsriegel "O" werden alle zapfwellenangetriebenen Geräte im Zapfwellenstutzen verriegelt. Dazu Begrenzungsriegel hochziehen und 1/4 Umdrehung nach rechts drehen. Anbaugerät einschieben, Begrenzungsriegel wieder 1/4 Umdrehung nach links drehen. Anbbaugerät hin und her bewegen bis Begrenzungseigel einrastet.

easymotoculture

www.maskinisten.net

FAHREN MIT DER MASCHINE

1. STARTVORBEREITUNG

- Kraftstoffbehälter mit sauberem Kraftstoff füllen.
- Ölstand im Motor kontrollieren.
- Öl im Luftfilter-Unterteil prüfen.
- Ölstand im Getriebe kontrollieren.
- Kraftstoffhahn öffnen.
- Kaltstarthebel senkrecht nach oben stellen (nur bei kaltem Motor).
- Vergasertupfer betätigen (nur bei kaltem Motor).
- Gashebel auf wenig "GAS" stellen.
- Gang- und Zapfwellenschalthebel in Stellung "Leerlauf" bringen.
- Bremshebel anziehen und verriegeln.

2. STARTEN DES MOTORS (Abb.3)

- Schrittstellung einnehmen. Am Handgriff des Reversierstarters langsam bis zum ersten Widerstand ziehen. Dann kurz und kräftig weiterziehen. Nach dem Anwerfen, den Griff des Reversierstarters mit der Hand in seine Ausgangslage zurückbegleiten. "A" = falsch, "B" = richtig. Gelingt der Motorstart nicht beim ersten Mal, Startvorgang wiederholen.
- Kaltstarthebel wieder in waagerechte Stellung bringen (Starterklappe offen).
- Motor 1-2 Minuten warmlaufen lassen.

3. ANFAHREN MIT DER MASCHINE

- Kupplung betätigen, Gang einlegen
- Bremse durch Entriegeln des Bremshebels lösen.
- Kupplungshebel langsam loslassen und dabei gleichzeitig etwas Gas geben.
- Fahrgeschwindigkeit mit dem Gashebel regulieren.

4. ANHALTEN DER MASCHINE

- Gashebel in Stellung "Leerlauf" bringen
- Kupplung betätigen. Gangschalthebel in Stellung "Leerlauf" schalten.
- Bremshebel anziehen und verriegeln.

5. ABSTELLEN DES MOTORS

- Abstellknopf drücken, Stillstand des Motors abwarten.
- Kraftstoffhahn schliessen.

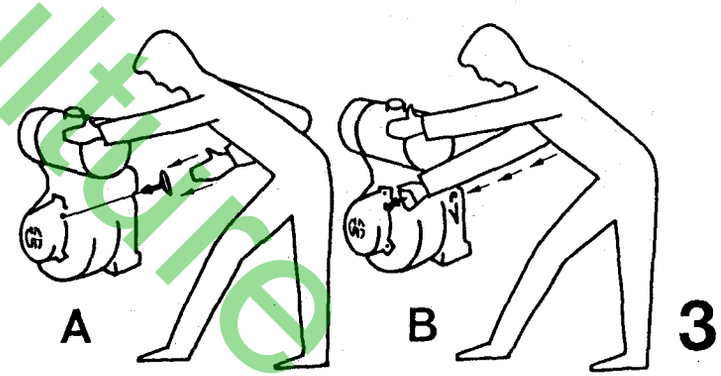

3

easymotoculture

www.maskinisten.net

WARTUNG UND PFLEGE

ACHTUNG! Alle Wartungs- und Pflegearbeiten nur bei abgestelltem Motor durchführen.
Nach den ersten 5 Betriebsstunden alle Schrauben und Muttern auf festen Sitz prüfen bzw. nachziehen.

Motor-Ölwechsel

Nach den ersten 5 Betriebsstunden ist das Motorenöl zu erneuern.
Der Ölwechsel soll im warmem Zustand des Motors erfolgen.
Alle 30 Betriebsstunden sind weitere Ölwechsel vorzunehmen.

Ölsorte : Bis 20° C Aussentemperatur : HD-SAE 30
über 20° C Aussentemperatur : HD-SAE 40
für Winterbetrieb : HD-SAE 10 W/30
Ölmenge : ca. 1,0 Liter
Ölstandskontrolle : Täglich! (Fehlendes Motorenöl sofort ergänzen).

Ölbadluftfilter (Abb.4)

Alle 30 Betriebsstunden den Ölbadfilter zerlegen und die Filterteile in Kraftstoff auswaschen. Wenn die Filterpatrone "P" nicht mehr restlos gereinigt werden kann, neue Patrone einsetzen.

Eine verschmutzte Filterpatrone verursacht Leistungsverlust und erhöhten Kraftstoffverbrauch. Das Drahtgeflecht der gereinigten oder neuen Filterpatrone gut mit Motorenöl bestreichen, abtropfen lassen und in das Filter-Oberteil einsetzen.

ACHTUNG! Motor nie ohne Ölbad-Luftfilter in Betrieb nehmen.

Ölsorte : Wie Motor
Ölmenge : Die Ölfüllung im Filter-Unterteil soll 1/2 cm über dem Boden des Einsatzes "E" sein (zuviel Öl verursacht Motorstörungen).
Ölwechselzeiten : Den Filter alle 30 Stunden reinigen. Bei sehr staubiger Arbeit jedoch öfters reinigen.

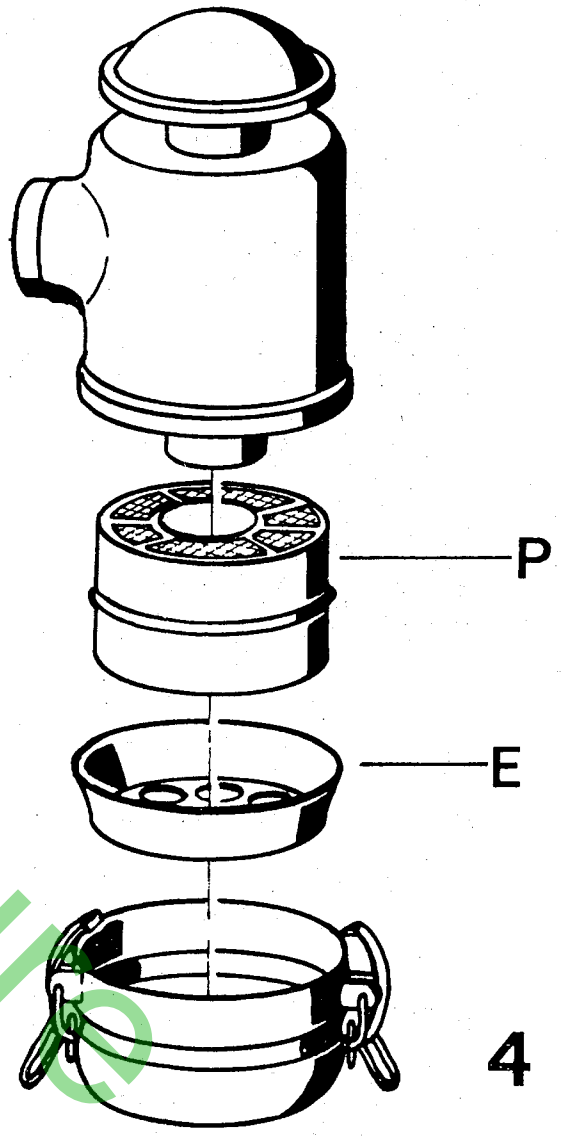

4

easymotoculture

www.maskinisten.net

Zündkerze (Abb.5)

Alle 30 Betriebsstunden die Zündkerze reinigen und den Elektroden-Abstand auf 0,5 mm einstellen. Alle 100 Betriebsstunden die Zündkerze ersetzen.

Zündkerzen-Typen : Bosch W 95/T 1, Autolite AL 7, KLG F 50

Alle 60 Betriebsstunden empfiehlt es sich den Kraftstoffbehälter und den Vergaser wie folgt zu reinigen :

Kraftstoffbehälter (Abb.6)

- Kraftstoffleitung am Vergaser abziehen und Kraftstoff ablassen.
- Kraftstoffbehälter abbauen. Einschraubnippel mit Sieb "A" aus dem Kraftstoffbehälter herausschrauben.
- Kraftstoffbehälter und Einschraubnippel mit Sieb gründlich mit sauberem Kraftstoff ausspülen bzw. reinigen.

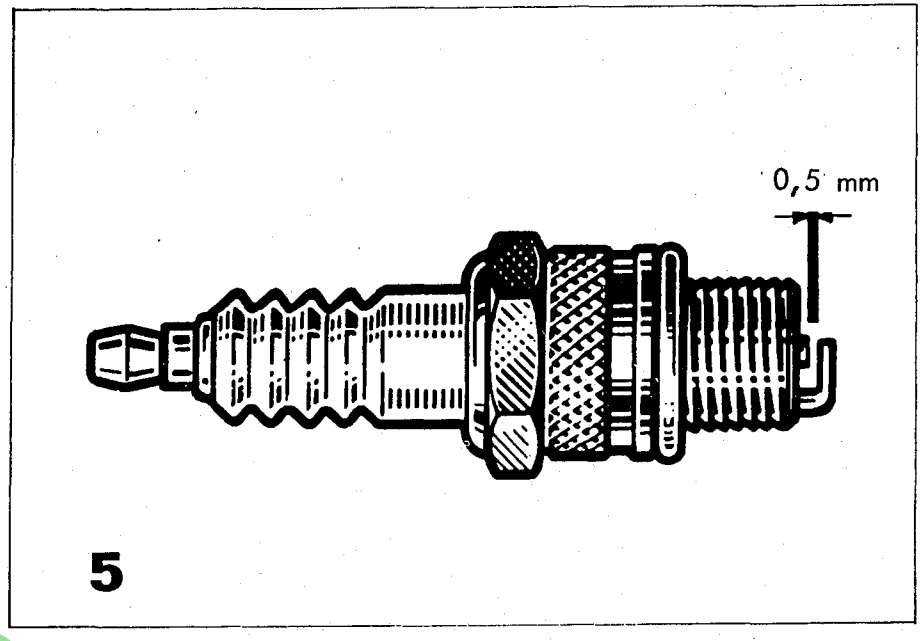

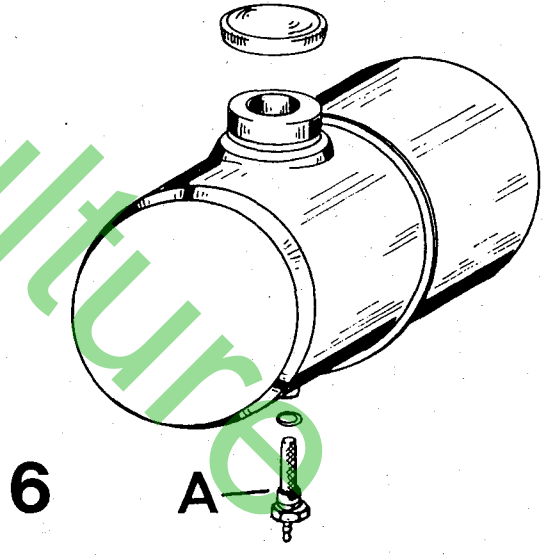

easymotoculture

www.maskinisten.net

Vergaser (Abb.7)

Hauptdüse "C" abschrauben. Schwimmergehäuse "B" abnehmen. Darauf achten, dass die Schwimmergehäusedichtung nicht beschädigt wird. Gegebenenfalls eine neue Dichtung verwenden. Leerlaufdüse "D" herausschrauben. Darauf achten, dass die Dichtung welche zwischen Düse und Gehäuse montiert ist, nicht verloren geht. Alle Teile gründlich reinigen und ausblasen (zum Reinigen von Düsen keine harten Gegenstände verwenden).

Leerlauf-Einstellung am Vergaser. Die Leerlaufdrehzahl des Motors kann durch Links- oder Rechtsdrehung an der Leerlauf-Stellschraube "E" berichtigt werden. Die Leerlauf-Luftregulierschraube "F" darf nur von einem Fachmann verändert werden.

Gasbowdenzug

Bei Leerlaufstellung soll die Hülle des Bowdenzuges ca.1 mm Spiel haben. An der Stellschraube "X" (Abb.2) den Bowdenzug entsprechend einstellen.

Kühlung

Um eine einwandfreie Kühlung des Motors zu gewährleisten, ist es wichtig, dass die Kühlrippen des Zylinderkopfes und des Zylinders stets sauber sind. Diese sind deshalb mindestens alle 60 Betriebsstunden nach Entfernen der Luftleitbleche zu reinigen.
Bei staubigen Arbeiten diese Reinigung öfters vornehmen.

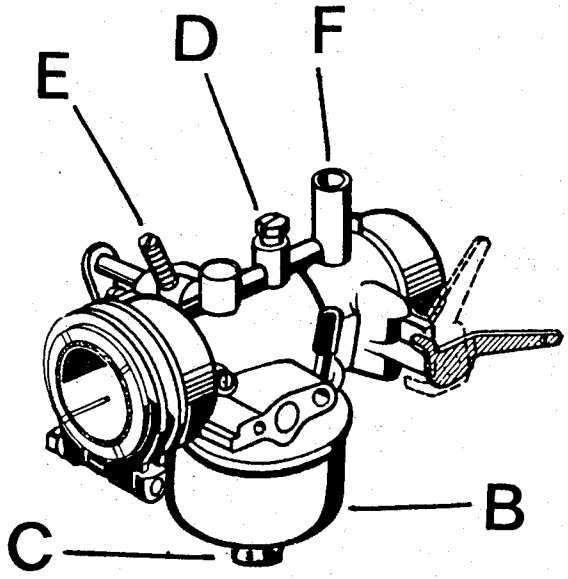

7

easymotoculture

www.maskinisten.net

Zylinderkopf

Nach den ersten 30 Betriebsstunden sind die Zylinderkopfmuttern bei kaltem Motor nachzuziehen. Diese Arbeit nur von einem Fachmann ausführen lassen. Anzugsmoment : 2,3 mkp (23Nm).

Ventilspiel

Das Ventilspiel ist nach den ersten 30 — dann alle 90 Betriebsstunden von einem Fachmann kontrollieren bzw. nachstellen zu lassen.

Getriebe-Ölwechsel

Getriebeölwechsel ist erstmals nach 30 — dann alle 200 Betriebsstunden vorzunehmen.

- An der Ablass-Schraube "S" (Abb.8) das Alt-Öl ablassen. Damit das Alt-Öl schneller abläuft, sollte der Ölwechsel bei warmer Maschine vorgenommen werden.
- Ablass-Schraube "S" mit neuer Dichtung einschrauben. Ölmess-Stab "D" (Abb.1) aus der Öl-Einfulloffnung herausziehen und frisches Öl bei waagerecht stehender Maschine einfüllen.

Getriebeölsorte : SAE 90 Hypoid Ölmenge : ca.1,5 Liter

Ölstandskontrolle : Täglich, mindestens wöchentlich einmal

Bremse (Abb.9)

Nach Lockerung der Kontermutter "K" kann die Bremse durch Herausdrehen der Stellschraube "S" nachgestellt werden. Nach erfolgter Einstellung, Kontermutter wieder fest anziehen.

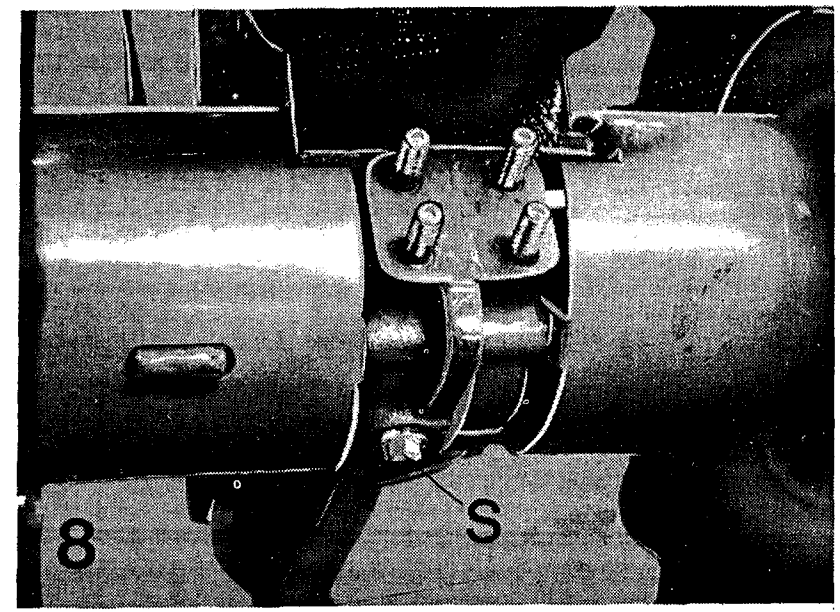

8

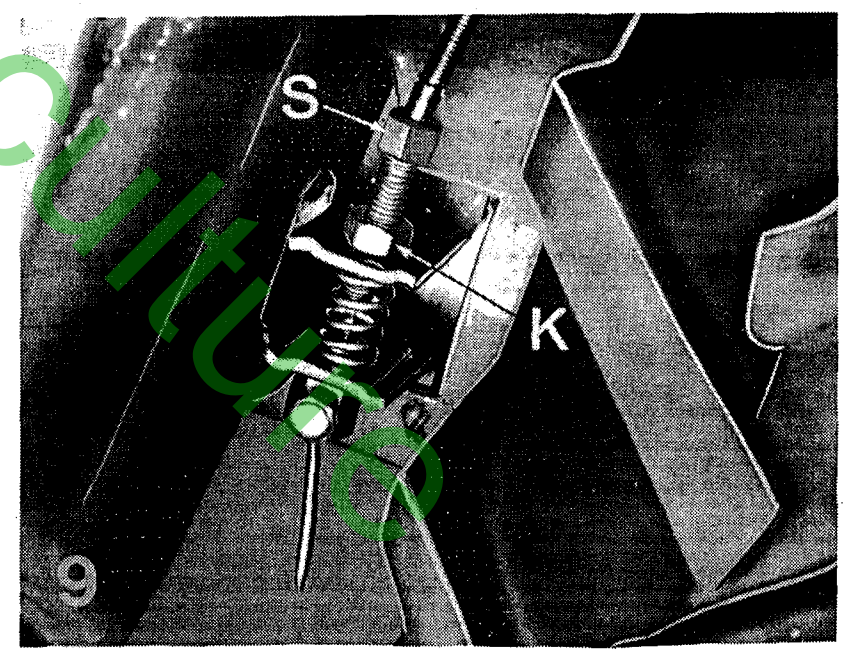

9

easymotocultivo

www.maskinisten.net

Kupplung (Abb.10)

Nach einigen Betriebsstunden sollte das Kupplungsspiel kontrolliert werden. Der Kupplungshebel "T" soll 3-4 mm Spiel haben. Durch Heraus- oder Hereindrehen der Stellschraube "U" das Spiel einstellen.

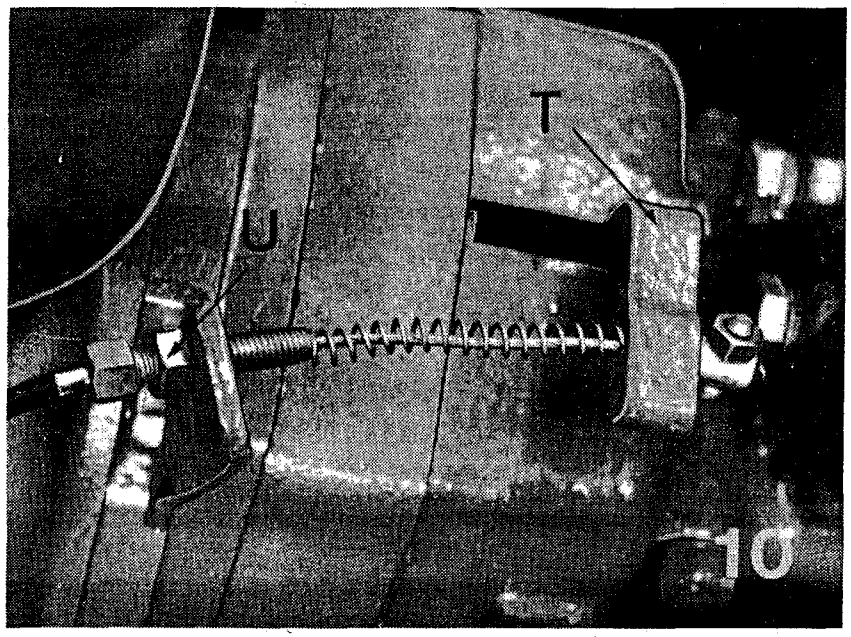

easymotoculture

www.maskinisten.net

STILLEGUNGS- UND KONSERVIERUNGS-EMPFEHLUNG

Vor Stillegungsperioden über ca. 3 Monate (Winter) empfehlen wir folgende Konservierungsmassnahmen :

Maschine : gründlich reinigen (z.B. mit Kaltreiniger).

Motor : warm fahren, bis Motorenöl Betriebstemperatur erreicht hat.
Motor abstellen und Motorenöl ablassen.
Kurbelgehäuse bis zur oberen Markierung am Ölmess-Stab mit Konservierungsöl füllen.
Motor ca.5 Minuten bei erhöhter Leerlaufdrehzahl laufen lassen, Motor abstellen.
Luftfilter und Zündkerze demontieren.
Mittels Lösspritzkanne in die Zündkerzen-Bohrung ca.20 cm^3 und in den offenen Luftansaugstutzen ca.50 cm^3 Konservierungsöl einspritzen.
Zündkerze montieren. Luftfilter reinigen und wieder anbauen.

Kraftstoffsystem : Kraftstoff ablassen und Tank innen mittels Ölspritzkanne mit ca.100 cm^3 Konservierungsöl gut benetzen.

Getriebe : Ölwechsel mit dem vorgeschriebenen Getriebeöl durchführen.

Gelenke-Bowdenzüge: Gelenke, Bowdenzüge usw. mit handelsüblichem Konservierungsspray schützen.

Blanke Metallteile : Mähmesser, Zapfwellenstutzen usw.reinigen und mit handelsüblichem Korrosionsschutzwachs einsprühen.

Maschine in einem trockenen Raum unterstellen

Empfohlene Konservierungsöle : z.B. Fuchs Anticorit MR 20, BayWa Anticorit MR, BP Energol Protective Oil SAE 20 W/20, Esso Rust Ban 623, Shell Ensis Engine Oil SAE 20, Valvoline Tecktil 875/SAE 20 oder 876 (SAE 30).

WIEDERINBETRIEBNAHME

Kraftstoffsystem : Kraftstoffbehälter mit Normal-Kraftstoff füllen.

Motor : Ölstand prüfen, gegebenenfalls mit dem vorgeschriebenen Motorenöl ergänzen.
ACHTUNG ! Das Konservierungsöl kann als sog. "Wegfahröl" bis etwa 25 Betriebsstunden im Motor verbleiben. Erst dann ist ein Ölwechsel mit dem vorgeschriebenen Motorenöl notwendig. Luftfilter frisch befüllen.

Getriebe : Ölwechsel mit dem vorgeschriebenen Getriebeöl durchführen, wenn die Füllung länger als 1 Jahr im stillgelegten Aggregat war. Ölstand prüfen.

easymotoculture

www.maskinisten.net

SELBSTHILFE BEI STÖRUNGEN

STÖRUNG	URSACHE	ABHILFE
Motor ist kalt und springt nicht an	Kraftstoffbehälter leer	Kraftstoffbehälter auffüllen
	Benzinhahn geschlossen	Benzinhahn öffnen
	Kraftstoffleitung verstopft	Kraftstoffleitung ausblasen
	Benzinhahn verschmutzt	Benzinhahn reinigen
	Vergaser verschmutzt	Vergaser reinigen, Düsen ausblasen
	Kaltstartklappe offen	Kaltstartklappe schliessen
	Zündkabel defekt oder lose	Zündkabel erneuern, Kabel gut befestigen
	Zündkerzenstecker lose	Zündkerzenstecker fest auf die Zündkerze drücken
	Elektrodenabstand an der Zündkerze zu gross	Elektrodenabstand auf 0,5 mm berichtigen
Motor ist warm und springt nicht an	Kaltstartklappe geschlossen	Kaltstartklappe öffnen
	Alles weitere siehe unter "Der Motor ist kalt und springt nicht an"	
Motor wird übermässig heiss	Gebläse und Kühlrippen verschmutzt	Gebläse und Kühlrippen reinigen
	Zu wenig oder verbrauchtes Öl im Kurbelgehäuse	Ölstand im Motor kontrollieren evt. Öl nachfüllen oder Öl wechseln
	Ölbad-Luftfilter verschmutzt	Luftfilter reinigen
Motorleistung zu gering	Kaltstartklappe nicht ganz geöffnet	Kaltstartklappe öffnen
	Gashebelstellung "Vollgas" wirkt nicht	Gaszug neu einstellen
	Drehzahlregler verschmutzt	Drehzahlregler reinigen, nicht aushängen oder verstellen.
Reversierstarter defekt	Starterseil gerissen oder Feder defekt	Reversierstarter entfernen, Hilfsstarteinrichtung benutzen

Hinweis! Sollten bei Ihrer Maschine einmal Störungen auftreten, die Sie mit diesen Hinweisen nicht selbst beheben können, so wenden Sie sich vertrauensvoll an Ihre Vertretung.

easymotoculture

www.maskinisten.net

Mähbalken-Anbau (Abb.13 + 14)

- Tragzapfen "O" einfetten und in die Aufnahmebohrung des Mähwerkes einschieben.

ACHTUNG! Bei Montage des Mähbalkens den Fingerschutz "X" nicht entfernen (Unfallgefahr!)

Mit dem Halteteil "W" wird der Mähbalken am Mähwerk befestigt.

- Haltekeil (Verzahnung muss nach hinten zeigen) soweit eintreiben, dass der Mähbalken zwar im Mähwerk gut fest ist, trotzdem aber drehbar bleibt um sich den Bodenunebenheiten anpassen zu können.

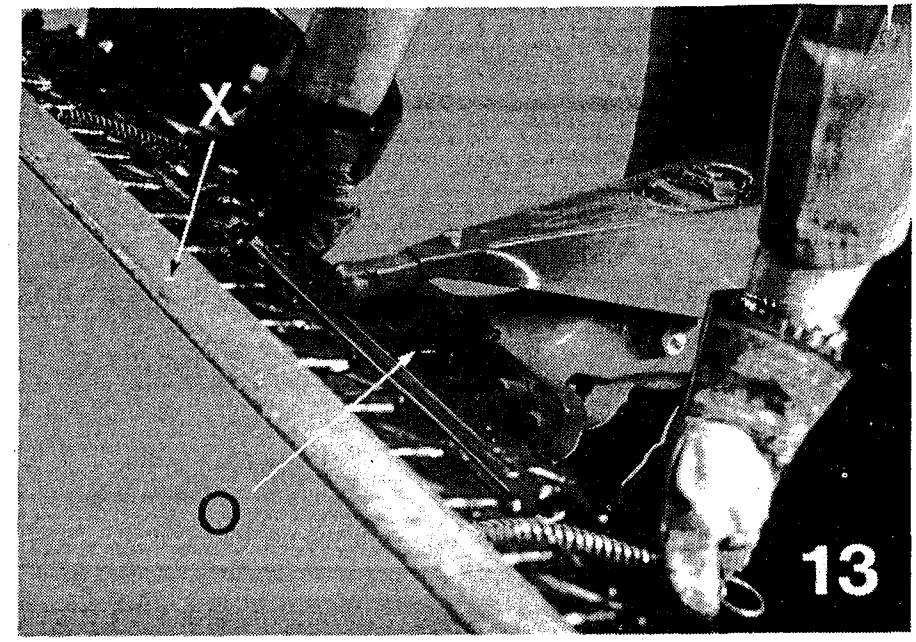

easymotoculture

www.maskinisten.net

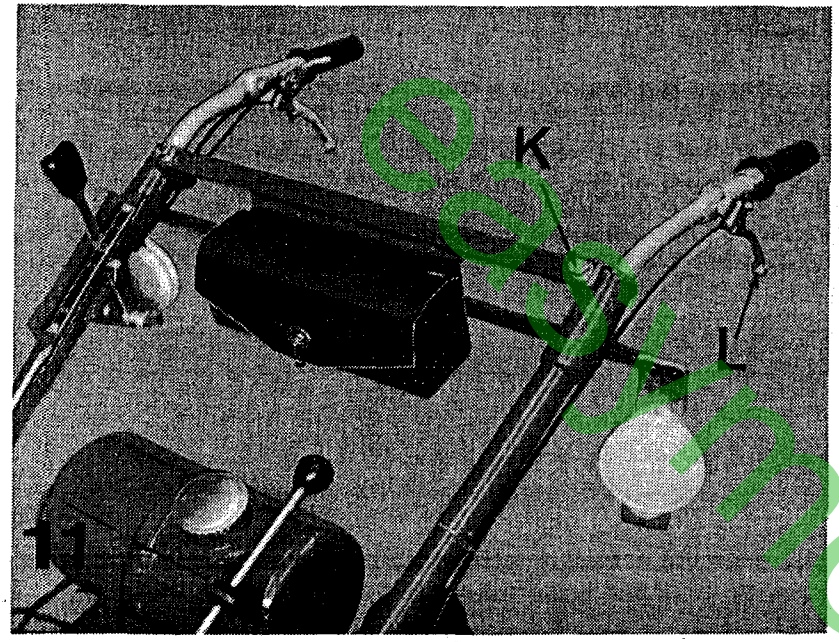

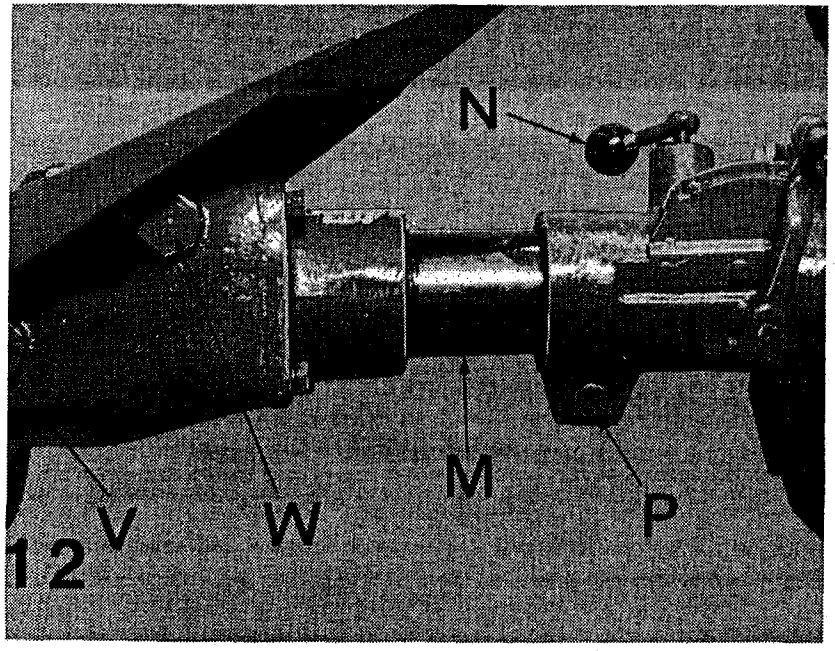

HOLMVERSTELLUNG

Der Führungsholm lässt sich auf die Körpergrösse der Bedienungsperson sowie auf die zweckmässigste Art für die einzelnen Arbeiten einstellen.

Längenverstellung (Abb.11)

- Klemmschrauben "K" links und rechts lösen.
- Holmrohre nach Bedarf herausziehen oder einschieben. Klemmschrauben wieder festziehen.

Höhenverstellung (Abb.11)

- Befestigungsschrauben "L" lösen. Handgriffe in die gewünschte Stellung bringen und Befestigungsschrauben wieder festziehen.

ZUBEHÖR

Achtung! Nachstehende Arbeiten nur bei abgestelltem Motor durchführen.

Mähwerk-Anbau (Abb.12)

- Begrenzungsriegel "N" hochziehen und 1/4 Umdrehung nach rechts drehen. Gereinigtes und eingefettetes Anschluss-Stück "M" in den Zapfwellenstutzen schieben. Riegel "N" wieder nach links drehen und dabei das Mähwerk hin und her bewegen, bis der Riegel einrastet. Danach Klemmschraube "P" festziehen.

Mähwerk-Wartung (Abb.12)

Ölwechsel im Mähwerk erstmals nach 30 dann alle 200 Betriebsstunden vornehmen.

Ölablass- und Kontrollschraube = "V" Öleinfüllschraube = "W"
Ölstand : Bis Unterkante Gewindebohrung der Schraube "V"

Ölsorte : SAE 90 Hypoid Ölmenge : ca.0,75 Liter
Ölstandskontrolle : Alle 10-20 Stunden

Photoculture

www.maskinisten.net

Mähbalken-Anbau (Abb.13 + 14)

- Tragzapfen "O" einfetten und in die Aufnahmebohrung des Mähwerkes einschieben.

ACHTUNG! Bei Montage des Mähbalkens den Fingerschutz "X" nicht entfernen (Unfallgefahr!)

Mit dem Halteteil "W" wird der Mähbalken am Mähwerk befestigt.

- Haltekeil (Verzahnung muss nach hinten zeigen) soweit eintreiben, dass der Mähbalken zwar im Mähwerk gut fest ist, trotzdem aber drehbar bleibt um sich den Bodenunebenheiten anpassen zu können.

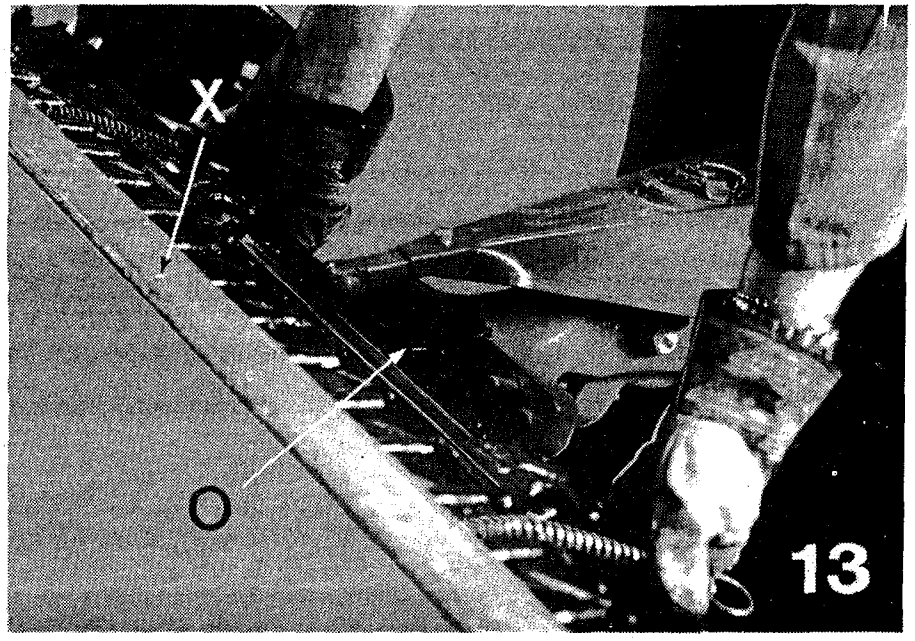

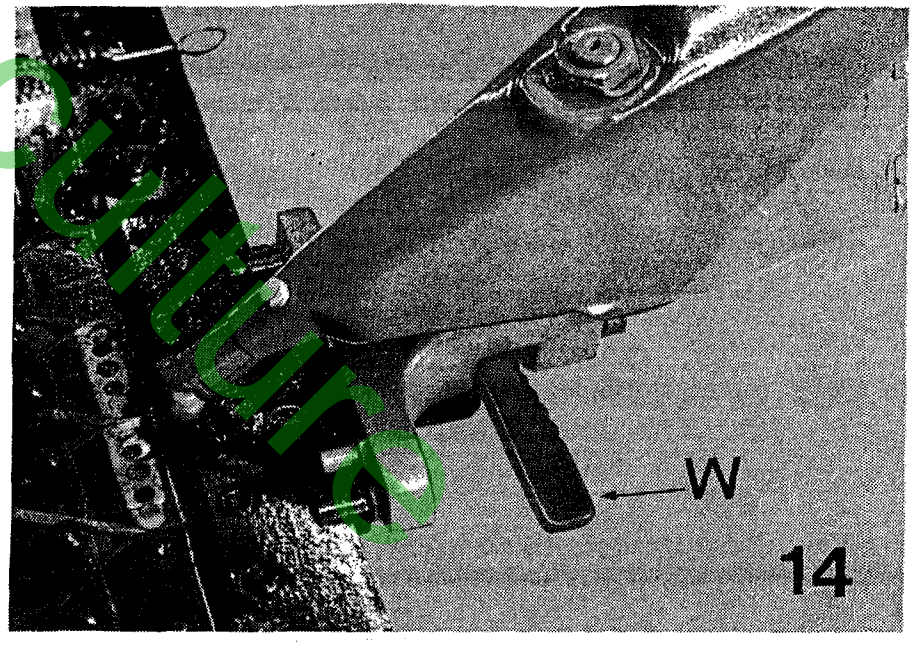

easymotoculture

www.maskinisten.net

Mähmesser-Mitnehmergabel (Abb.15)

- Mähmesser in den Mähbalken einschieben
- Mitnehmergabel auf die beiden mittleren Klingen "A" aufsetzen und mit den beiden Nasenschrauben "B" festschrauben (Schrauben von unten einsetzen).

Einstellung der Mitnehmergabel (Abb.15 + 16)

Das Spiel zwischen den Puffern "C" (Abb.16) und den Pufferschrauben "D" (Abb.15 + 16) ist, um unnötigen Verschleiss zu vermeiden, auf 0,1mm einzustellen.

- Dazu Klemmschrauben "E" lockern, Pufferschrauben "D" gleichmässig einschrauben bis das erforderliche Spiel gegeben ist.
- Klemmschrauben "E" wieder festziehen.

Einstellung der Messerführungen (Abb.17)

Eine einwandfreie Schnittqualität ist nur dann gewährleistet, wenn die Messerklingen alle in einer Flucht liegen und die Messerführungen auf enges Spiel eingestellt sind.

- Dazu die beiden vorderen Schrauben etwas lösen und die hintere Schraube der Führungsplatte anziehen, bis die Messerklingen gut auf den Fingerplatten aufliegen.

Pflege und Wartung des Mähbalkens

- Von Zeit zu Zeit bewegliche Teile einölen.
- Einstellung der Mitnehmergabel überprüfen bzw. nachstellen.
- Einstellung der Messerführungen überprüfen bzw. berichtigen.
- Beschädigte Mähfinger und Messerklingen sofort erneuern.
- Stumpfe Mähmesser auswechseln bzw. schleifen lassen.

ACHTUNG!

- Bei Transportfahrten immer den Fingerschutz am Mähmesser anbringen.
- Vor Inbetriebnahme des Mähers darauf achten, dass keine Personen sich vor dem Mähbalken befinden.

Mähen

- Kupplungshebel betätigen und Zapfwelle einschalten

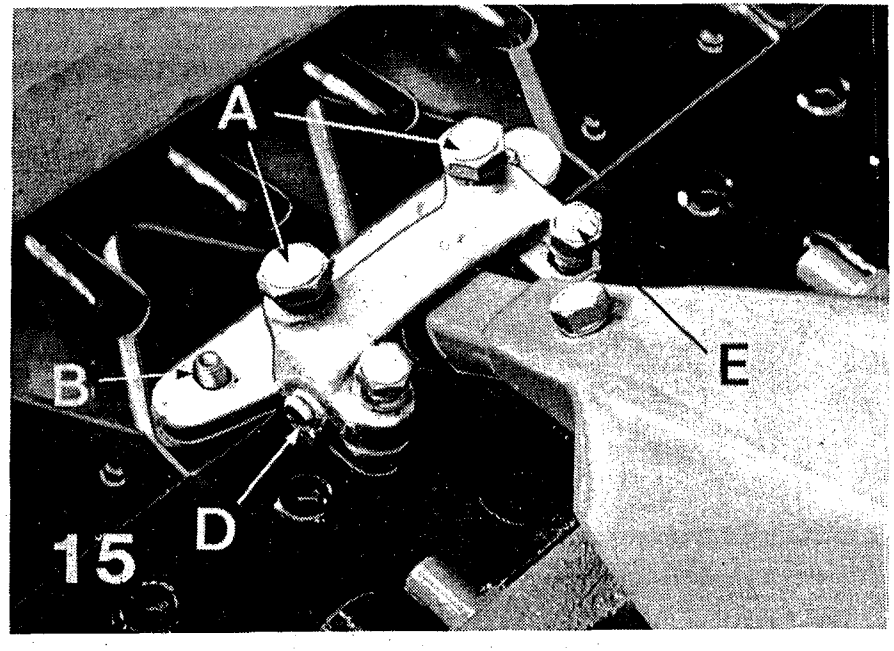

15

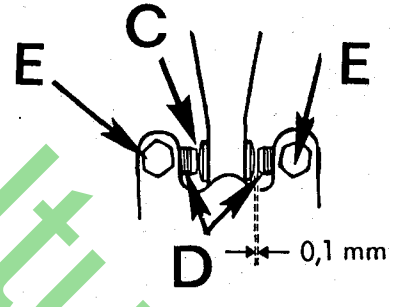

16

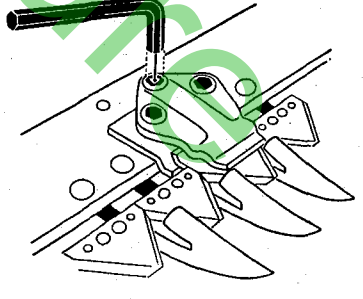
17

easymotoculture

www.maskinisten.net

ZWILLINGSBEREIFUNG

Um eine bessere Spurhaltung und Bodenhaftung beim Hang- oder Böschungsmähen zu erreichen, empfehlen wir die Zwillingsbereifung zu montieren.

Anbau

Die Zwillingsreifen werden mit je 4 Sechskantschrauben an die Gussfelge der Normal-Bereifung angeschraubt.

UNTERSETZERNABEN

Beim Einsatz der Maschine zum Schneefräsen sind langsame Fahrgeschwindigkeiten bei voller Motor- und Zapfwellendrehzahl erforderlich. Durch Einbau der Untersetzernaben wird die Fahrgeschwindigkeit in allen Gängen auf 1/3 der Geschwindigkeit reduziert.

Montage der Untersetzernaben (Abb.19)

- Achsmuttern "E" abschrauben und Räder mit Felgen von der Achse abziehen.
- Radmanschetten links und rechts vom Getriebe abbauen. Die Bandbremse ebenfalls entfernen (wird bei Untersetzernaben nicht benötigt). Bleiben die Untersetzernaben immer montiert, kann auch der Bremshebel mit Bowdenzug entfernt werden.
- Arretierungen "A" so an das Getriebe anschrauben, dass die Aussparungen "B" nach unten zeigen. Bei eingeschalteter Untersetzernabe rasten die Nocken "N" in die Aussparungen "B" ein.
- Die beiden Passfedern aus den Keilnuten der Achsen entfernen und die Distanzringe "D" so auf die Achsen aufschieben, dass der kleinste Innendurchmesser zum Getriebe zeigt. Passfedern wieder einsetzen.
- Bereifung auf die Untersetzernaben ummontieren. Reifendruck: 1,0 atü.

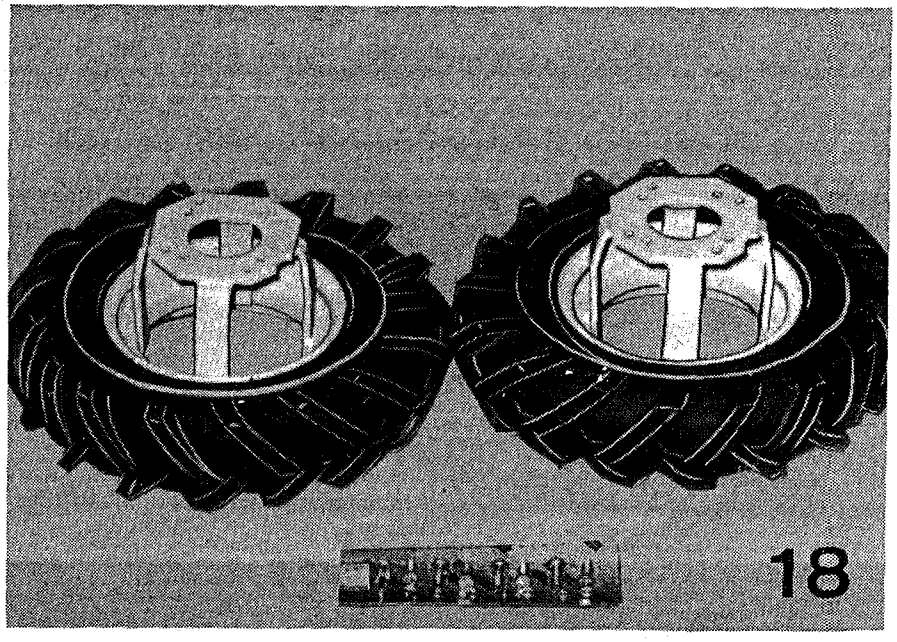

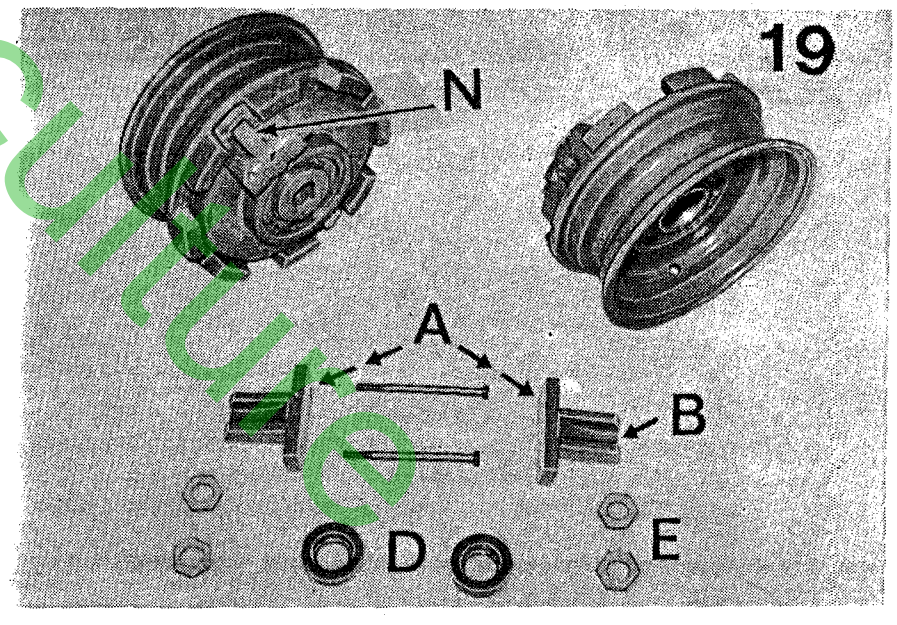

easymotoculture

www.maskinisten.net

- Untersetzernaben, mit den Nocken "N" zum Getriebe hin, auf die Achsen schieben.
- Sechskantmuttern "E" festziehen und kontern.
- Alle Schrauben und Muttern am Getriebe nochmals nachziehen.

EIN- UND AUSSCHALTEN DER UNTERSETZERNABEN

Ausschalten (Abb.20)

- Mit einem Gabelschlüssel 19 SW werden die beiden Nocken "N" so umgeklappt, dass der Nocken ganz in eine Aussparung der Felge einrastet.

Einschalten (Abb.21)

- Nocken "N" so umklappen, dass dieselben in die Aussparungen "H" einrasten.

Hinweis : Nur fahren wenn beide Untersetzernaben ein- oder ausgeschaltet sind.

Wartung der Untersetzernaben

Alle 60 Betriebsstunden sind die Naben abzuschmieren. Hierzu befindet sich an der inneren Hälfte der Untersetzernabe je ein Schmiernippel.

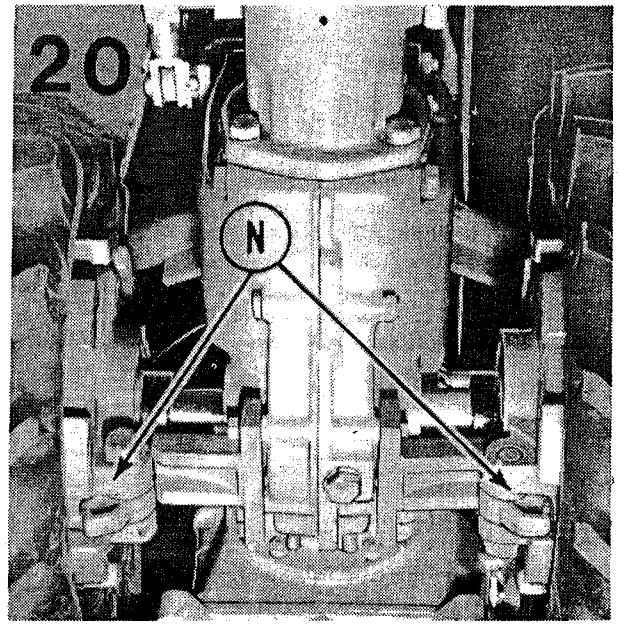

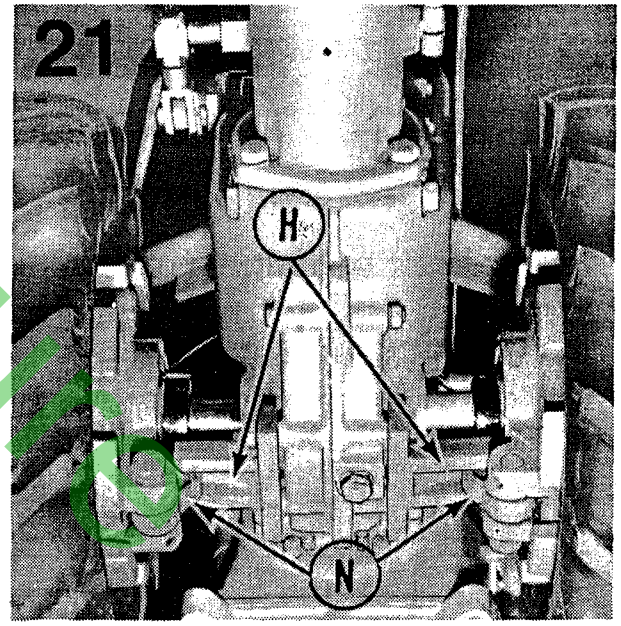

easymotoculture

www.maskinisten.net

UMBAU DER MASCHINE VON MOTORMÄHER AUF MOTORFRÄSE

Durch Umdrehen des Führungsholms um 180° (Zapfwelle hinten) und Montage einer zusätzlichen Holmaufnahme, kann der Motormäher auch als Bodenfräse umgerüstet werden.

Die Abbildung 22 zeigt die erforderlichen Umbauteile.

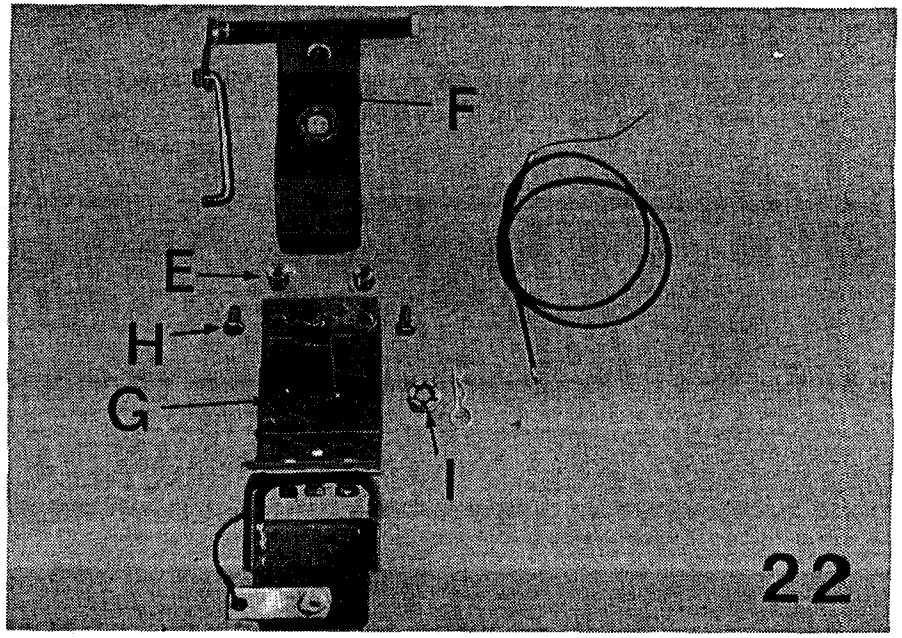

Umbau wie folgt vornehmen :

Demontage (Abb.23)

- Gas-, Kupplungs- und Bremszug abbauen (Gaszug wird durch längeren ersetzt).
- Schaltgestänge "A" aushängen.
- Zapfwellengestänge "B" aushängen und aus der Gummiführung am Kraftstoffbehälter herausziehen.
- Kronenmutter "C" entfernen.
- Abdeckscheibe "D" entfernen (wird bei Motorfräse nicht benötigt).
- Holm komplett mit dem oberen Druck- und Gummikegel nach oben abheben.
- Unterer Druck- und Gummikegel ebenfalls von der Vierkant-Holmachse abnehmen.
- Die beiden vorderen Sechskantmuttern "X" abschrauben und durch die verlängerten Sechskantmuttern "E" (Abb.22) ersetzen.

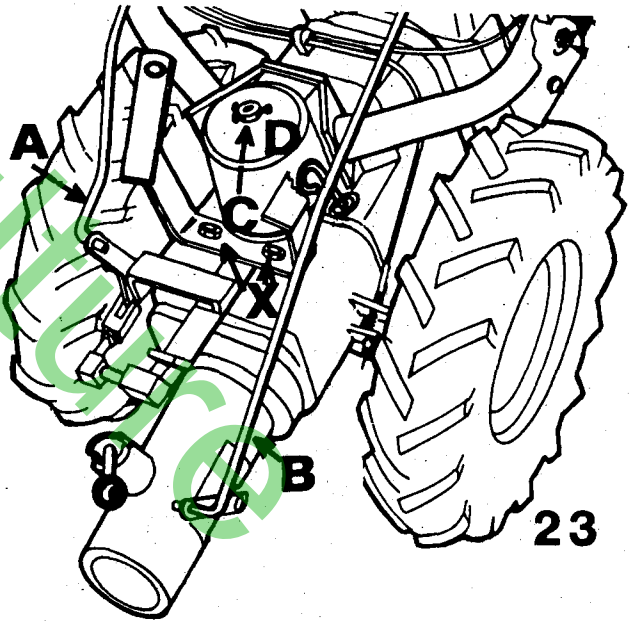

easymotocultura

www.maskinisten.net

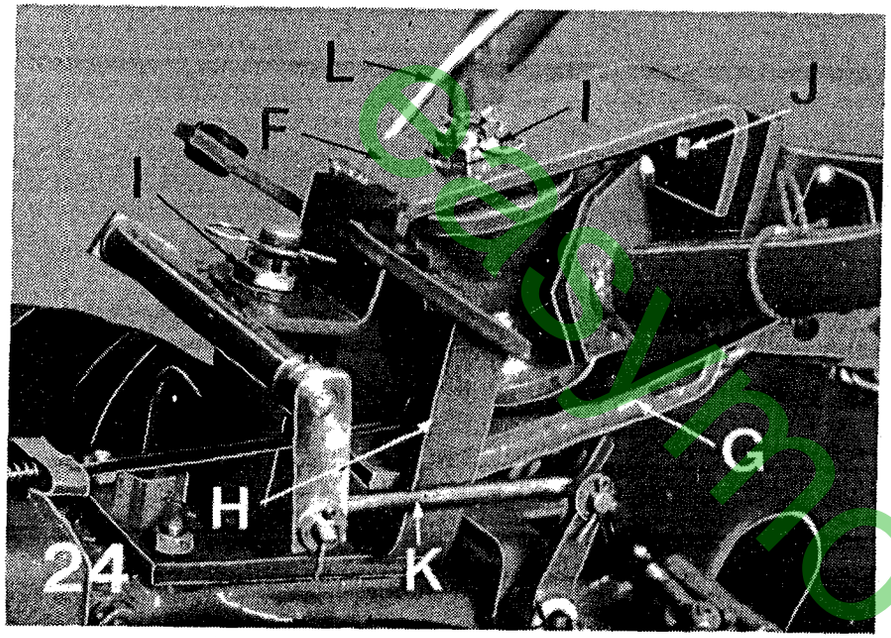

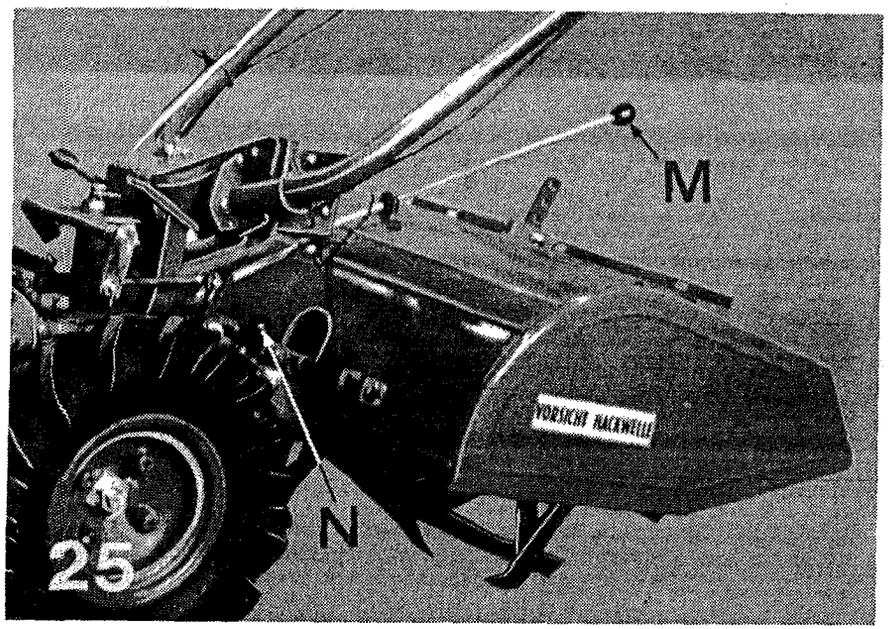

Montage (Abb.22 + 24)

- Holmaufnahme "G" mit den beiden Sechskantschrauben "H" festschrauben.
- Unterer Druck- und Gummikegel auf den Vierkant der Holmaufnahme aufstecken.
- Kompletter Holm mit dem oberen Gummi- und Druckkegel montieren.
- Oberteil "F" auflegen. Holm mit den beiden Kronenmuttern "I" und der Sechskantschraube "J" befestigen. Kronenmuttern mit Ziehsplinten sichern.
- Schaltgestänge "K" und "L" einhängen und versplinten.
- Bowdenzüge wieder anbringen und neu einstellen (Einstellung wie unter "Wartung und Pflege" beschrieben, vornehmen).

Anbau der Fräse (Abb.25)

- Begrenzungsriegel "N" hochziehen und 1/4 Umdrehung nach rechts drehen. Fräsgetriebe in den Zapfwellenstutzen schieben und Riegel "N" wieder nach links drehen. Fräsgetriebe hin und her bewegen, bis der Riegel in die Bohrung einrastet.
- Zapfwellenschaltstange "M" durch die Lagerung an der Fräshaube führen und am Zapfwellenschalthebel einhängen und versplinten.

Hinweis

1. Die vorhandene Schaltstange muss entsprechend angepasst (nachgebogen) werden.
2. Unter der Ersatzteile-Nr.75.73.033 kann zusätzlich eine Schaltstange speziell für die Fräse geliefert werden.

Anmerkung :

Bei der Maschine als Bodenfräse kann nur 1 Vorwärts- und 1 Rückwärtsgang geschaltet werden. Ferner ist zu beachten, dass bedingt durch das Umdrehen des Holms die Gänge umgekehrt als auf dem Schaltschema gezeigt, geschaltet werden (d.h. Schalthebel nach hinten = Vorwärtsgang, Schalthebel nach vorn = Rückwärtsgang).

Photoculture

www.maskinisten.net

GUTBROD

Ersatzteile-Katalog
Pièces de Rechange
Spare Parts Catalogue

		Art. Nr./No.
Universal-Motormäher	MF 72	0022.6
Motofaucheuse	MF 72	0022.6
Universal-Motor-Mower	MF 72	0022.6
171–0		

easymotoculture

Printed in Germany
Imprimé en Allemagne

Gutbrod-Werke GmbH · 6601 Bübingen-Saar (West-Germany)
teau · 71 Ma

www.maskinisten.net

TECHNISCHE BESCHREIBUNG
7 PS UNIVERSAL-MOTORMÄHER MF 72

easymotoculture

MOTOR-Typ :	GUTBROD-MAG 1026 Viertakt Vergasermotor
Zylinder :	1, stehend
Bohrung :	74 mm
Hub :	60 mm
Hubraum :	258 ccm
Verdichtung :	1 : 6,6
Leistung :	7 PS nach DIN bei 3600 U/min.
Höchster Drehmoment :	1,45 mkg bei 2600 U/min.
Kraftstoffverbrauch :	ca. 280 - 300 gr./PSh
Schmierung :	Tauchschmierung
Ölinhalt im Kurbelgehäuse :	1 Liter
Ölqualität :	Bis 20° Lufttemperatur : HD-SAE 30 Über 20° Lufttemperatur : HD-SAE 40 Im Winterbetrieb : HD-SAE 10 W/30
Kühlung :	Gebläse-Luftkühlung
Ventilzeiten :	Einlass : öffnet 25° v.o.T. schliesst 65° n.u.T. Auslass : öffnet 64° v.u.T. schliesst 18° n.o.T.
Ventilspiel bei kaltem Motor :	Einlass : 0,15 - 0,20 mm Auslass : 0,20 - 0,25 mm
Luftfilter :	Ölbad-Luftfilter
Ölqualität im Luftfilter :	HD-SAE 30

Vergaser	BING 8/25/S 106
Hauptdüse :	100
Leerlaufdüse :	50
Leerlaufkorrekturdüse :	100
Leerlaufluftschraube :	1 Umdrehung offen
Kraftstoff-Füllmenge :	7,5 Liter
Elektrische Anlage	
Zündung :	Schwungmagnetzünder
Unterbrecherabstand :	0,4 mm
Zündeinstellung :	2,7 - 2,9 mm v.o.T.
Zündkerze :	Bosch Wärmewert W 95 T 1
Elektrodenabstand :	0,5 mm
GETRIEBE	
Ölsorte :	Getriebeöl SAE 90/Hypoid
Ölmenge :	1,5 Liter
Ölwechsel :	Erstmalig nach 30 Betriebsstunden dann alle 200 Betriebsstunden
Kupplung :	Lamellenkupplung
Fahrwerk	
Bereifung :	4.00 - 8 AM
Geschwindigkeit :	1.Gang : 3,5 km/h 2.Gang : 11,0 km/h Rückwg. : 3,5 km/h
Mähwerk	
Ölsorte :	Getriebeöl SAE 90/Hypoid
Ölmenge :	0,75 Liter
Ölwechsel :	Erstmals nach 30 Betriebsstunden dann alle 200 Betriebsstunden

www.maskinisten.net

CARACTERISTIQUES TECHNIQUES
MOTOFAUCHEUSE UNIVERSELLE MF 72

easymotoculture

MOTEUR :	GUTBROD-MAG 1026
	4 temps à carburateur
Cylindre :	monocylindre vertical
Alésage :	74 mm
Course :	60 mm
Cylindrée :	258 cm^3
Rapport de compression :	1 ; 6,6
Puissance :	7 CV DIN à 3500 T/mn
Couple moteur maximum :	1,45 mkg à 2600 T/mn
Consommation spécifique :	env.280-300 gr. CV/h
Graissage :	par barbotage
Capacité du carter :	1 litre
Qualité jusqu'à 20° de temperature :	HD-SAE 30
au-dessus de 20° :	HD-SAE 40
en hiver :	HD-SAE 10 W/30
Refroidissement :	à air, renforcé par turbine
Calage Admission :	ouvert 25° avant point mort haut
	fermé 65° après point mort bas
Echappement :	ouvert 64° avant point mort bas
	fermé 18° après point mort haut
Jeu des soupapes, moteur froid	
Admission :	0,15 - 0,20 mm
Echappement :	0,20 - 0,25 mm
Filtre à air :	à bain d'huile
Qualité de l'huile :	HD-SAE 30

Carburateur	BING 8/25/S 106
Gicleur principal :	100
Gicleur ralenti :	50
Gicleur de correction :	100
Vis de réglage d'air :	ouverte 1 tour
Capacité du réservoir :	7,5 litres
Equipement électrique	
Allumage :	par volant magnétique
Ecartement des rupteurs :	0,4 mm
Réglage de l'allumage :	2,7 - 2,9 mm av.p.mort haut
Bougie :	BOSCH W 95 T 1
Ecartement des électrodes :	0,5 mm
BOITE DE VITESSE	
Qualité d'huile :	Huile hypoid 90
Quantité :	1,5 litre
Vidange :	1ère vidange après 30 heures
	ensuite toutes les 200 heures
Embrayage :	Multi-disques à lamelles
Dimension des pneus :	4.00 - 8 AM
Vitesse :	1ère : 3,5 km/h
	2ème : 11,0 km/h
	March.AR : 3,5 km/h
Dispositif de fauchage	
Qualité d'huile :	Huile Hypoid 90
Quantité :	0,75 litre
Vidange :	1ère vidange après 30 heures
	ensuite toutes les 200 heures

www.maskinisten.net

easymotoculture

TECHNICAL DESCRIPTION
UNIVERSAL MOTOR MOWING MACHINE MF 72

ENGINE :	GUTBROD-MAG 1026
	4-stroke with carburettor
Cylinder :	1, upright
Bore :	74 mm
Stroke :	60 mm
Swept volume :	258 cc
Compression ratio :	1 : 6.6
Output :	7 HP (DIN) at approx. 3600 r.p.m.
Max. torque :	1,45 mkg at 2600 r.p.m.
Min. fuel consumption :	approx. 280 - 300 gr. HP/h
Lubrication	Oil sump in crankcase
Engine oil capacity :	1 litre
Oil grades :	For temperature up to 20° : SAE 30 HD
	For temperature above 20° : SAE 40 HD
	During winter months : SAE 10 W/30HD
Cooling :	Air, with engine-driven fan
Timing	Inlet opens : 25° b.t.d.c., closes 65° a.b.d.c.
	Exhaust opens : 64° b.b.d.c., closes 18° a.t.d.c.
Valve clearances (cold engine)	Inlet : 0.15 - 0.20 mm (0.006"-0.008")
	Exhaust : 0.20 - 0.25 mm (0.008"-0.010")
Air filter :	Oilbath type
Oil grade for use in air filter :	SAE 30 HD

Carburettor :	BING 8/25/S 106
Main jet :	100
Idling jet :	50
Idling corrector jet :	100
Idling air control screw :	1 turns open
Fuel tank capacity :	7.5 litres
Electrical equipment	
Ignition :	Flywheel magneto ignition
Contact breaker gap :	0.4 mm
Ignition advance :	2.7 - 2.9 mm b.t.d.c.
Sparking plug :	Heat value Bosch W 95 T 1
Plug gap :	0.5 mm
GEARBOX	
Typ of oil :	Gearbox oil SAE 90/Hypoid
Quantity of oil :	1.5 litre
Change of oil :	First time after 30 running hours, then every 200 running hours
Clutch :	Multiple-disc clutch
Chassis	
Tyres :	4.00 - 8 AM
Speed :	1st gear : 3,5 km/h
	2nd gear : 11,0 km/h
	Reverse : 3,5 km/h
Mowing mechanism	
Type of oil :	Gearbox oil SAE 90/Hypoid
Quantity :	0.75 litre
Oil change :	First time after 30 running hours, the every 200 running hours

www.maskinisten.net

E 1076

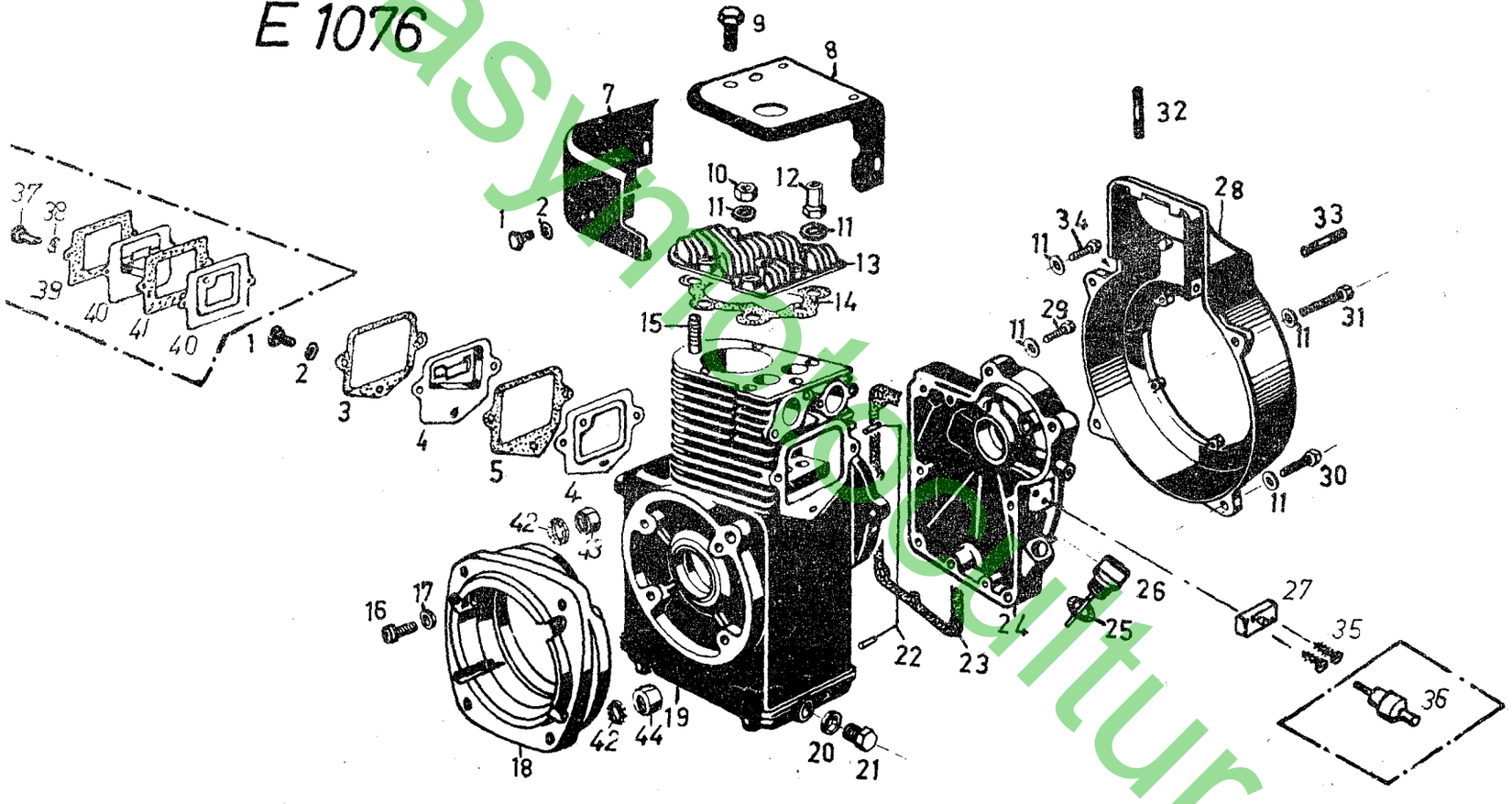

easymotoculture

www.maskinisten.net

Bild Fig. No.	Teile Nummer No. pièce Parts No.	Teile Bezeichnung	Désignation	Description	Norm-Bez. oder Fremdteile-Nr. No. de la norme ou référence fournisseur	Stck Nbr		
1	21.1441.44	Sechskant-Schraube	Vis 6-pans	Hexagon screw	M6x10DIN933	6		
2	24.8498.04	Federscheibe	Rondelle ondulée	Spring washer	B6 DIN 137	6		
3	90.33.105	Dichtung zum Entlüfter	Joint reniflard	Gasket for breather	759x296	1		
4	90.33.106	Entlüfter kpl.	Reniflard cpl.	Breather cpl.	9047x11	2		
5	90.33.105	Dichtung zum Entlüfter	Joint reniflard	Gasket for breather	759x296	1		
7	90.33.085	Luftleitblech seitlich	Capot vent.inférieur	Coolingfan duct (side)	549x407	1		
8	90.33.086	Luftleitblech oben	Capot vent.supérieur	Cooling fan duct (above)	549x408	1		
9	21.1441.65	Sechskantschraube	Vis 6-pans	Hexagon screw	M8x8DIN933	1		
10	24.1421.18	Sechskantmutter	Ecrou	Hexagon nut	M8 DIN 934	7		
11	24.8498.18	Federscheibe	Rondelle ondulée	Spring washer	B8 DIN 137	16		
12	90.33.087	Zylinderkopfmutter	Ecrou culasse	Cylinder head nut	653x17	1		
13	90.33.088	Zylinderkopf	Culasse	Cylinder head	1712x145	1		
14	90.33.089	Zylinderkopfdichtung	Joint culasse	Cylinder head gasket	759x279	1		
15	23.1441.42	Stiftschraube	Goujon	Stud	M8x28DIN939	7		
16	21.5441.45	Innen-Sechskantschraube	Vis	Screw	M8x25DIN912	4		
17	24.8190.18	Schnorr-Sicherung	Rondelle	Washer	Ø 8,4	4		
18	90.33.090	Flansch	Flasque intermédiare GUTBR.	Flange	1652x203	1		
19	90.33.102	Kurbelgehäuse (nur mit Teil 1,2,3,4,5 lieferbar)	Carter moteur (livr. seul.de piece 1,2,3,4,5)	Crankcase (only with part 1,2,3,4,5)	575 x 115	1		
20	28.5872.25	Dichtung z.Ölablass-Schraube	Joint bouchon de vidange	Gasket washer for drain plug	C12x17DIN7603	1		
21	28.5514.10	Ölablass-Schraube	Boucon de vidange	Oil drain plug	AM12x1,5DIN7604	1		
22	25.3224.05	Zylinderstift	Goupille de centrage	Dowel pin	6h8x16DIN7	2		
23	90.33.092	Dichtung z. Zylinder	Joint palier-cpl.	Gasket for zylinder	626x154	1		
24	90.33.108	Flansch (nur mit Teil 27 und 35 lieferbar)	Palier(livr. seul. de piece 27 et 35)	Flange (only with part 27 and 35)	582x45	1		
25	00.25.001	Rundschnurring	Anneau de ganse	Roun cord ring	OR 14x3	1		
26	90.33.094	Ölmess-Stab	Jauge niveau d'huile	Oil level dipstick	9093x43	1		
27	90.33.109	Stopknopf	Bouton d'arrêt	Stop butten	9367x28	1		
28	90.33.096	Ventilatorgehäuse	Carter ventilateur	Fan case	9624x7	1		
29	21.1443.75	Sechskant-Schraube	Vis 6-pans	Hexagon screw	M8x35DIN931	4		
30	21.1443.80	Sechskantschraube	Vis 6-pans	Hexagon screw	M8x60 DIN 931	2		
31	21.1443.84	Sechskantschraube	Vis 6-pans	Hexagon screw	M8x80 DIN 931	1		
32	23.1441.24	Stiftschraube	Goujon	Stud	M6x15DIN939	2		
33	57.06.018	Stiftschraube	Goujon	Stud		2		
34	21.1443.72	Sechskantschraube	Vis 6-pans	Hexagon screw	M8x25DIN931	1		
		Zylinder, Zylinderkopf und Gebläsegehäuse Motor MAG 1026	Cylindre, Culasse et Carter ventilateur pour moteur MAG 1026	Cylinder, Cylinder head and fan case for Engine MAG 1026	E 1076 / 69			

easymotoculture

www.maskinisten.net

Bild Fig. No.	Teile Nummer No. pièce Parts No.	Teile Bezeichnung	Désignation	Description	Norm-Bez. oder Fremdteile-Nr. No. de la norme ou référence fournisseur	Stck Nbr		
35	90.33.110	Gewindeschneidschraube	Vis	Screw	85 x 1	2		
36	90.33.095 +)	Stopknopf	Bouton d'arrêt	Stop butten	9367 x 21	1		
37	21.1441.44 +)	Sechskantschraube	Vis	Screw	M6x10DIN933	5		
38	24.8498.04 +)	Federscheibe	Rondelle ondulée	Spring washer	B6 DIN 137	5		
39	90.33.083 +)	Dichtung zum entl.	Joint reniflard	Gasket	759x270	1		
40	90.33.084 +)	Entlüfter kpl.	Reniflard ens.	Breather assy.	9047x8	2		
41	90.33.083 +)	Dichtung zum entl.	Joint reniflard	Gasket	759x270	1		
-	90.33.111	Dichtungssatz (Best. aus den Teilen 90.33.089 (1x) 90.33.105 (2x) 90.33.092 (1x) und 90.33.031 (2x)	Jeu de joint (compr. des pieces 90.33.089 (1x) 90.33.105 (2) 90.33.092 (1x) et 90.33.031 (2x)	Gasket set (consist of the parts 90.33.089 (1x) 90.33.105 (2x) 90.33.092 (1x) and 90.33.031 (2x)		1		
42	24.8190.18	Schnorr-Sicherung	Joint	Lock	8,4 Ø	4		
43	24.1423.18	Sechskantmutter	Ecrou	Nut	M8 DIN 936	1		
44	24.1421.18	Sechskantmutter	Ecrou	Nut	M8 DIN 934	3		
		Die mit +) gekennzeichneten Teile sind für Motoren MAG 1026 älterer Ausführung. Bei Ersatzteilebestellung Bild mit defektem Teil vergleichen	Les piéces marquées d'un astérisque +) sont prévues pour les moteurs MAG 1026 ancienne exécution. Lors d'une commande des pieces de rechange comparer l'image a la piéce defectueuse.	Part number, marked with +) are used in former series of MAG 1026. Please check pikture prior to ordering spareparts				
		Zylinder, Zylinderkopf und Gebläsegehäuse Motor MAG 1026	Cylindre, culasse et carter ventilateur pour moteur MAG 1026	Cylinder, cylinder head and Fancase for Engine MAG 1026	E 1076 / 69			

easymotoculture

www.maskinisten.net

E1073A

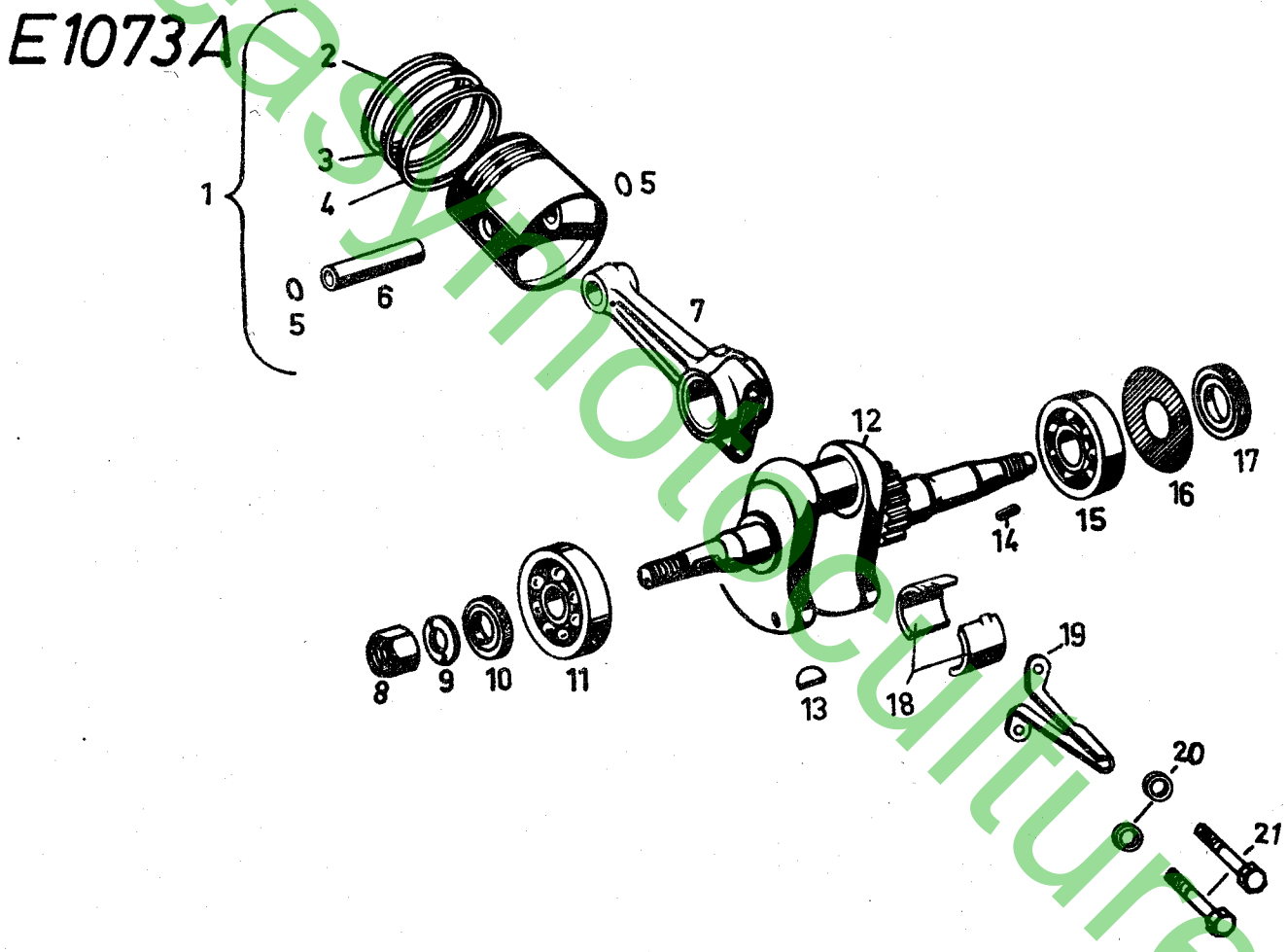

easymotoculture

www.maskinisten.net

Bild Fig. No.	Teile Nummer No. pièce Parts No.	Teile Bezeichnung	Désignation	Description	Norm-Bez. oder Fremdteile-Nr. No. de la norme ou référence fournisseur	Stck Nbr
1	90.33.071	Kolben kpl.	Piston cpl.	Piston cpl.	9020x71	1
-	90.33.071/1	Kolben kpl. 74,30 Ø	Piston cpl. 74,30 Ø	Piston cpl. 74,30 Ø	9020x71-R1	1
-	90.33.071/2	Kolben kpl. 74,60 Ø	Piston cpl. 74,60 Ø	Piston cpl. 74,60 Ø	9020x71-R2	1
-	90.33.071/3	Kolben kpl. 74,80 Ø	Piston cpl. 74,80 Ø	Piston cpl. 74,80 Ø	9020x71-R3	1
-	90.33.071/4	Kolben kpl. 75,00 Ø	Piston cpl. 75,00 Ø	Piston cpl. 75,00 Ø	9020x71-R4	1
2	90.33.072	Rechteckring	Segment d'étanchéité	Compression ring	240x178	1
-	90.33.072/1	Rechteckring 74,30 Ø	Seg.d'ét. 74,30 Ø	Comp.ring 74,30 Ø	240x178-R1	1
-	90.33.072/2	Rechteckring 74,60 Ø	Seg.d'ét. 74,60 Ø	Comp.ring 74,60 Ø	240x178-R2	1
-	90.33.072/3	Rechteckring 74,80 Ø	Seg.d'ét. 74,80 Ø	Comp.ring 74,80 Ø	240x178-R3	1
-	90.33.072/4	Rechteckring 75,00 Ø	Seg.d'ét. 75,00 Ø	Comp.ring 75,00 Ø	240x178-R4	1
3	90.33.073	Nasenring S	Segment racleur	Oil scraper ring	240x177	1
-	90.33.073/1	Nasenring 74,30 Ø	Seg.racl. 74,30 Ø	Oil scr.r. 74,30 Ø	240x177-R1	1
-	90.33.073/2	Nasenring 74,60 Ø	Seg.racl. 74,60 Ø	Oil scr.r. 74,60 Ø	240x177-R2	1
-	90.33.073/3	Nasenring 74,80 Ø	Seg.racl. 74,80 Ø	Oil scr.r. 74,80 Ø	240x177-R3	1
-	90.33.073/4	Nasenring 75,00 Ø	Seg.racl. 75,00 Ø	Oil scr.r. 75,00 Ø	240x177-R4	1
4	90.33.074	Gleichfasenring	Segment refouleur	Oil recoil ring	240x179	1
-	90.33.074/1	Gleichfasenring 74,30 Ø	Seg.ref. 74,30 Ø	Oil r.ring 74,30 Ø	240x179-R1	1
-	90.33.074/2	Gleichfasenring 74,60 Ø	Seg.ref. 74,60 Ø	Oil r.ring 74,60 Ø	240x179-R2	1
-	90.33.074/3	Gleichfasenring 74,80 Ø	Seg.ref. 74,80 Ø	Oil r.ring 74,80 Ø	240x179-R3	1
-	90.33.074/4	Gleichfasenring 75,00 Ø	Seg.ref. 75,00 Ø	Oil r.ring 75,00 Ø	240x179-R4	1
5	90.33.075	Innen-Seegerring	Arrêt axe piston	Circlip	554x155	2
6	90.33.076	Kolbenbolzen	Axe du piston	Gudgeon pin	189x79	1
7	57.01.003/008	Pleuelstange	Biele	Connecting rod	148x64/65	1
8	24.1424.33	Sechskantmutter	Ecrou	Hexagon nut	M18x1,5DIN936	1
9	24.8498.33	Federscheibe	Rondelle ondulée	Spring washer	B18DIN137	1
10	28.1152.69	Radialdichtring	Joint d'arbre	Oil seal	30x42x7B1	1
11	90.33.077	Kugellager	Roulement à billes	Ball bearing	9341x144	11
12	90.33.078	Kurbelwelle	Vilbebrequin	Crankshaft	149x222	1
13	25.5239.17	Scheibenfeder	Clavette	Woodruff key	6x7,5DIN6888	1
14	25.5231.50	Passfeder	Clavette	Key	A5x5x12DIN6885	1
15	90.33.079	Kugellager	Roulement à billes	Ball bearing	9341x114	1
16	90.33.080	Ausgleichscheibe 0,15 dick	Rondelle réglage ép. 0,15	Distant washer 0,15 thick	321x45	1
17	90.33.081	Radialdichtring	Joint d'arbre	Oil seal	9493x100	1
18	59.01.007/005	Lagerschale	Coussinet bielle	Big-end bearing	529x17/18	2
-	59.01.007/005a	Lagerschale 31,475 Ø	Coussinet biel. 31,475 Ø	Big-end bear. 31,475 Ø	529x17/18-R1	2
-	59.01.007/005b	Lagerschale 31,225 Ø	Coussinet biel. 31,225 Ø	Big-end bear. 31,225 Ø	529x17/18-R2	2
-	59.01.007/005c	Lagerschale 30,975 Ø	Coussinet biel. 30,975 Ø	Big-end bear. 30,975 Ø	529x17/18-R3	2
-	59.01.007/005d	Lagerschale 30,725 Ø	Coussinet biel. 30,725 Ø	Big-end bear. 30,725 Ø	529x17/18-R4	2
19	58.01.017	Ölschleuderfinger	Plongeur	Oil thrower	530x10	1
20	58.01.035	Federscheibe	Rondelle ondulée	Spring washer	641x64	2
21	90.33.082	Pleuelschraube	Vis de bielle	Connecting rod screw	531x35	2

Kurbelwelle und Kolben für Motor MAG 1026 | Vilebrequin et piston pour moteur MAG 1026 | Crankshaft and piston for Engine MAG 1026 | E 1073 A / 69

easymotoculture

www.maskinisten.net

E 1078

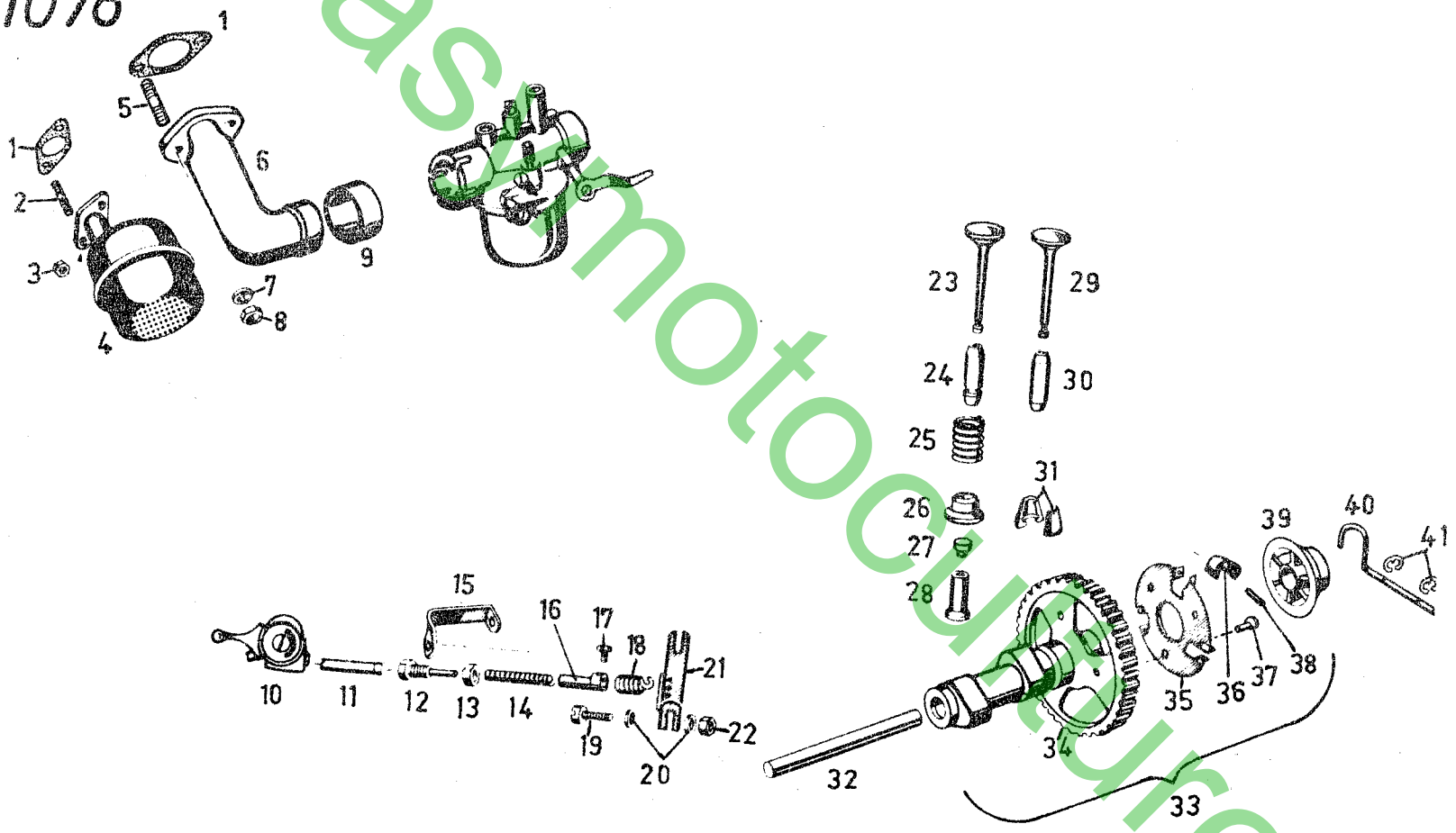

easymotoculture

www.maskinisten.net

Bild Fig. No.	Teile Nummer No. pièce Parts No.	Teile Bezeichnung	Désignation	Description	Norm-Bez. oder Fremdteile-Nr. No. de la norme ou référence fournisseur	Stck Nbr
1	90.33.051	Dichtung	Joint	Gasket	51x59	2
2	23.1441.37	Stiftschraube	Goujon	Stud	M8x15DIN939	2
3	24.1421.18	Sechskantmutter Ms	Ecrou Ms	Hexagon Ms	M8 DIN 934	2
4	57.15.804	Auspufftopf (für MF 72)	Pot d'échappement (MF 72)	Exhaust silencer (MF 72)	9003 x 518	1
-	57.15.805	Auspufftopf (für MF 82 und Super U 72)	Pot d'échappement (MF 82 et Super U 72)	Exhaust silencer (MF 82 and Super U 72	9003 x 532	1
5	23.1441.38	Stiftschraube	Goujon	Stud	M8x18DIN939	2
6	90.33.052	Ansaugkrümmer	Conduite admission	Intake manifold	903x306	1
7	24.8498.18	Federscheibe	Rondelle ondulée	Spring washer	B8 DIN 137	2
8	24.1421.18	Sechskantmutter	Ecrou	Hexagon nut	M8 DIN 934	2
9	90.05.011	Isolierbüchse	Boite d'isolation	Insulating bush	66 x 250	1
10	00.75.013	Gashebel m. Bride	Manette des gaz avec collier	Accelerating lever with fixing clamp	H14a R / 22 zK	1
11	00.46.005	Bowdenzug f. Gasbetätigung (für MF 82 + MF 72)	Câble de gaz (MF 82 + MF 72)	Bowden wire (MF 82 + MF 72)		1
-	00.46.009	Bowdenzug f. Gasbetätigung (für MF 72)	Câble de gaz (MF 72)	Bowden wire (MF 72)		1
-	00.46.012	Bodenzug für Gasbetätigung (für Super U 72)	Câble de gaz (Super U 72)	Bowden wire (Super U 72)		1
12	58.07.804	Stellschraube	Vis baril	Adjusting screw	129 x 14	1
13	24.1421.16	Sechskantmutter	Ecrou	Hexagon nut	M7 DIN 934	1
14	00.30.014	Rückzugfeder	Ressort rappel	Spring	80 x 351	1
15	90.33.053	Halter z. Stellschraube	Support vis varil	Support	1552 x 712	1
16	58.07.024	Regleröse	Oeillet de câble	Cable connector	718 x 82	1
17	21.1441.23	Sechskantschraube	Vis 6-pans	Hexagon screw	M5x8DIN933	1
18	90.33.054	Feder z. Reglerhebel	Ressort levier regul.	Spring for governor lever	349 x 33	1
19	21.6421.51	Zylinderschraube	Vis à tête cylindrique	Cylinder head screw	M4x20 DIN 84	1
20	24.8498.09	Federscheibe	Rondelle onulée	Spring washer	B4 DIN 137	2
21	90.33.055	Reglerhebel aussen	Levier régulateur ext.	Governor lever, outside	285x442	1
22	24.1421.09	Sechskantmutter	Ecrou	Hexagon nut	M4 DIN 934	1
23	90.33.056	Auslassventil	Soupape échappement	Outlet valve	243x88	1
24	59.08.002	Auslassventil-Führung	Guide Soupape échappem.	Exhaust valve guide	213 x 47	1
25	90.33.057	Ventilfeder	Ressort de soupape	Valve spring	223 x 68	2
26	90.33.058	Ventilfederteller	Cuvette ressort soupape	Valve spring retainer	195x76	2
27	59.08.028	Stösselplatte Bund 11Ø x 3,40	Pastille collier 11Ø x 3,40	Tappet thimble collar 11Ø x 3,40		2
-	59.08.029	Stösselplatte Bund 11Ø x 3,45	Pastille collier 11Ø x 3,45	Tappet thimble collar 11Ø x 3,45		2
-	59.08.030	Stösselplatte Bund 11Ø x 3,50	Pastille collier 11 Ø x 3,50	Tappet thimble collar 11Ø x 3,50		2
-	59.08.031	Stösselplatte Bund 11Ø x 3,55	Pastille collier 11Ø x 3,55	Tappet thimble collar 11Ø x 3,55		2
		Nockenwelle, Ventile, Regler und Auspuffanlage für Motor MAG 1026	Arbre à cames, soupape régulateur et pot d'échappement pour moteur MAG 1026	Camshaft, valve, Governor and Muffler for Engine MAG 1026	E 1078 / 69	

easymotoculture

www.maskinisten.net

Bild Fig. No.	Teile Nummer No. pièce Parts No.	Teile Bezeichnung	Désignation	Description	Norm-Bez. oder Fremdteile-Nr. No. de la norme ou référence fournisseur	Stck Nbr		
-	59.08.032	Stösselplatte Bund 11Ø x 3,60	Pastille collier 11Ø x 3,60	Tappet thimble collar 11Ø x 3,60		2		
-	59.08.033	Stösselplatte Bund 11Ø x 3,65	Pastille collier 11Ø x 3,65	Tappet thimble collar 11Ø x 3,65		2		
-	59.08.034	Stösselplatte Bund 11Ø x 3,70	Pastille collier 11Ø x 3,70	Tappet thimble collar 11Ø x 3,70		2		
-	59.08.035	Stösselplatte Bund 11Ø x 3,75	Pastille collier 11Ø x 3,75	Tappet thimble collar 11Ø x 3,75		2		
-	59.08.036	Stösselplatte Bund 11Ø x 3,80	Pastille collier 11Ø x 3,80	Tappet thimble collar 11Ø x 3,80		2		
-	59.08.037	Stösselplatte Bund 11Ø x 3,85	Pastille collier 11Øx3,85	Tappet thimble collar 11Ø x 3,85		2		
-	59.08.038	Stösselplatte Bund 11 Ø x 3,90	Pastille collier 11Ø x 3,90	Tappet thimble collar 11Ø x 3,90		2		
-	59.08.039	Stösselplatte Bund 11 Ø x 3,95	Pastille collier 11Ø x 3,95	Tappet thimble collar 11Ø x 3,95		2		
-	59.08.040	Stösselplatte Bund 11 Ø x 4,00	Pastille collier 11 Ø x 4,00	Tappet thimble collar 11 Ø x 4,00		2		
-	59.08.041	Stösselplatte Bund 11 Ø x 4,05	Pastille collier 11 Ø x 4,05	Tappet thimble collar 11 Ø x 4,05		2		
-	59.08.042	Stösselplatte Bund 11 Ø x 4,10	Pastille collier 11 Ø x 4,10	Tappet thimble collar 11 Ø x 4,10		2		
-	59.08.043	Stösselplatte Bund 11 Ø x 4,15	Pastille collier 11 Ø x 4,15	Tappet thimble collar 11 Ø x 4,15		2		
-	59.08.044	Stösselplatte Bund 11 Ø x 4,20	Pastille collier 11Ø x 4,20	Tappet thimble collar 11 Ø x 4,20				
28	90.33.059	Stössel	Poussoir	Tappet	244 x 199	2		
29	90.33.060	Einlassventil	Soupape admission	Inlet valve	243x87	1		
30	90.33.061	Einlassventil-Führung	Guide soupape admission	Inlet valve guide	213x67	1		
31	90.33.062	Ventilkeil	Clavette soupape	Valve collets	1739x9	4		
32	90.33.063	Nockenwellenachse	Axe arbre à cames	Camshaft spindle	630x4	1		
33	90.33.064	Nockenwelle m. Regler	Arbre à cames av. régul.	Camshaft with governor	9015x24	1		
34	90.33.065	Nockenwelle	Arbre à cames	Camshaft	717x112	1		
35	90.33.066	Reglerplatte	Disque régulateur	Governor plate	339x39	1		
36	90.33.067	Fliehgewicht	Contrepoids régulateur	Cnetrifugal gov. weight	179x40	3		
37	25.2863.34	Hohlniet Ms	Rivet tubulaire Ms	Tube rivet Ms	4x0,4x8DIN7339	3		
38	90.33.068	Stift	Axe contrepoids	Pivot pin	655 x 4	3		
39	90.33.069	Reglerscheibe	Plateau cde.régulateur	Governor plate	463x35	1		
40	90.33.070	Reglerhebel	Levier régulateur	Governor lever	977x31	1		
41	28.3595.54	Sicherungsring	Rondelle d'arrêt	Lock washer	DIN6799 Ø 4	2		
		Nockenwelle, Ventile, Regler und Auspuffanlage für Motor MAG 1026	Arbre à cames, soupape, régulateur et pot d'échappement pour moteur MAG 1026	Camshaft, Valve, Governor and Muffler for Engine MAG 1026	E 1078 / 69			

easymotoculture

www.maskinisten.net

E1074

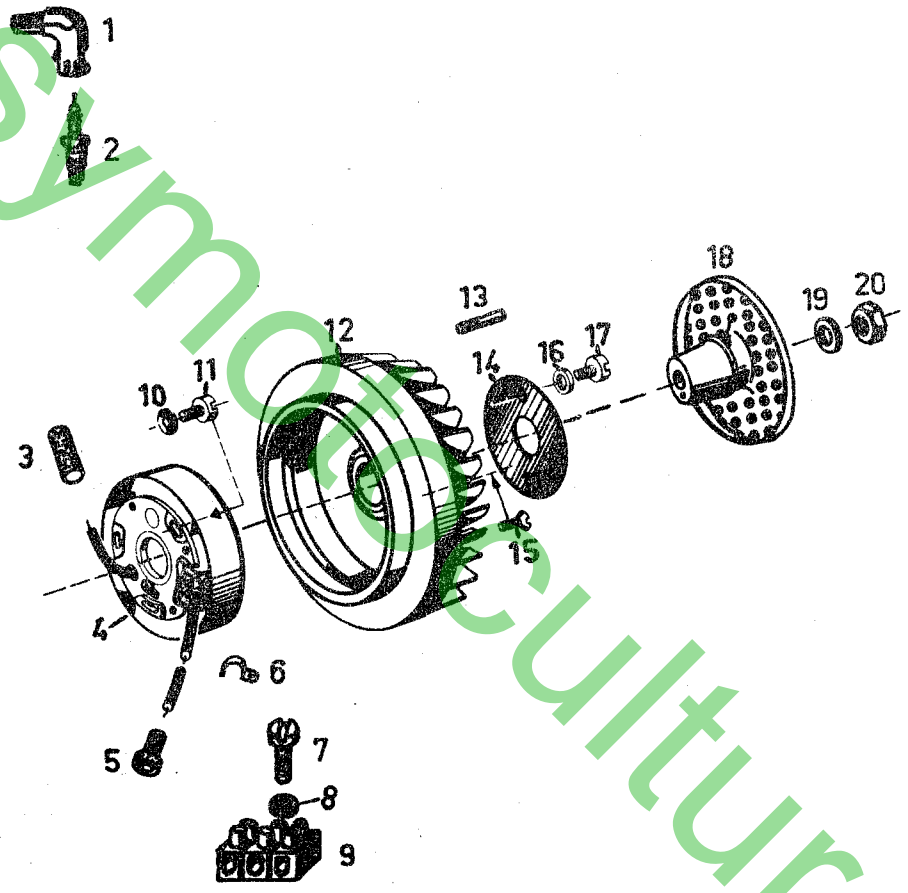

easymotoculture

www.maskinisten.net

Bild Fig. No.	Teile Nummer No. pièce Parts No.	Teile Bezeichnung	Désignation	Description	Norm-Bez. oder Fremdteile-Nr. No. de la norme ou référence fournisseur	Stck Nbr		
1	00.80.052	Kerzenstecker, Fernentstört 1000	Capuchon de bougie deparasité 1000	Shielded spark plug cap 1000		1		
2	00.80.071	Zündkerze	Bougie	Spark plug	W 190 M 11 S	1		
3	90.33.097	Kabelhülle	Gaine câble	Cable guide	143 x 166	1		
4	90.11.094	Schwungmagnetzünder ohne Lichtspule	Volant magnétique sans bobine lumiére	Flywheel magneto without ligt coil	020 410 3042	1		
4	90.11.115	Schwungmagnetzünder mit Lichtspule	Volant magnétique avec bobine lumiére	Flywheel magneto with light coil	0212 112 058	1		
5	90.33.098	Kabeltülle	Passe câble de bougie	Cable grummet	813 x 19	1		
6	00.80.201	Kabelbride	Bride câble	Bride		1		
7	21.6421.25	Zylinderschraube	Vis à tête cylindrique	Cylinder head screw	M3x15 DIN 84	1		
8	24.8498.06	Federscheibe	Rondelle ondulée	Spring washer	B 3 DIN 137	1		
9	00.80.823	Kabelverbinder	Raccord de câbles	Cable connector		1		
10	24.8498.09	Federscheibe	Rondelle ondulée	Spring washer	B 4 DIN 137	3		
11	21.6421.48	Zylinderschraube	Vis à tête cylindrique	Cylinder head screw	M4x12 DIN 84	3		
12	90.33.099	Ventilatorschwungrad	Volant ventilateur	Flywheel	583 x 243	1		
13	23.3447.51	Schaftschraube	Vis	Screw	M8x15DIN427	1		
14	90.33.100	Staubdeckel	Couvercle pare-poussiére	Cover	287 x 28	1		
15	22.1445.58	Senkschraube	Vis tête conique	Countersunk screw	M5x12 DIN 63	2		
16	24.8498.11	Federscheibe	Rondelle ondulée	Spring washer	B5 DIN 137	2		
17	21.6421.62	Zylinderschraube	Vis à tête cylindrique	Cylinder head screw	M5x15DIN84	2		
18	90.33.101	Anwerfscheibe m.drehendem Filter kpl.	Poulie avec filtre tournant, compl.	Starting pulley with rotating filter, cpl.	9585 x 10	1		
19	24.8498.28	Federscheibe	Rondelle ondulée	Spring washer	B 14 DIN 137	1		
20	24.1422.28	Sechskantmutter	Ecrou	Hexagon nut	M14x1,5DIN934	1		
		Zündanlage für Motor MAG 1026	System d'allumage pour moteur MAG 1026	Ignition assy. for Engine MAG 1026	E 1074 / 69			

easymotoculture

www.maskinisten.net

E 1075 A

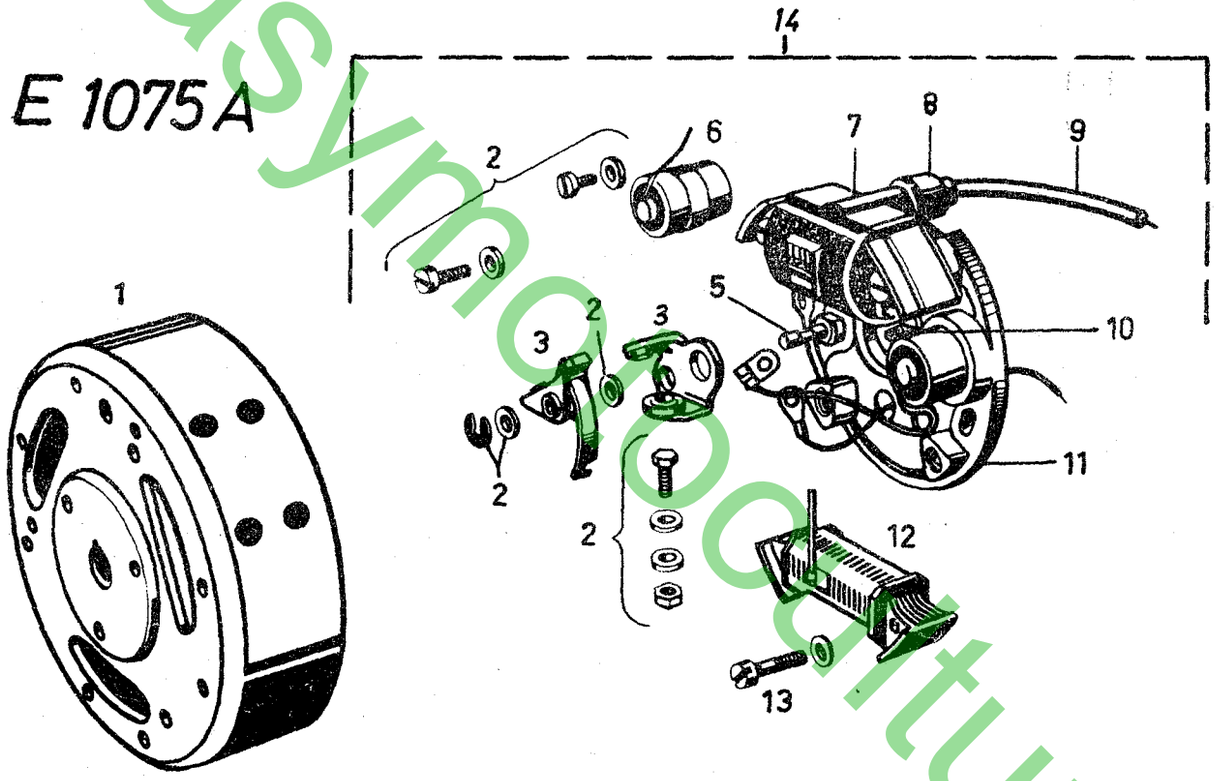

easymotorcycle

www.maskinisten.net

Bild Fig. No.	Teile Nummer No. pièce Parts No.	Teile Bezeichnung	Désignation	Description	Norm-Bez. oder Fremdteile-Nr. No. de la norme ou référence fournisseur	Stck Nbr		
-	90.11.094	Schwungmagnetzünder ohne Lichtspule	Volant magnétique sans bobine lumiére	Flywheel magneto withhout light coil	0204 103 042	1		
-	90.11.115	Schwungmagnetzünder mit Lichtspule	Volant magnétique avec bobine lumiére	Flywheel magneto with light coil	0212 112 058	1		
1	90.11.116	Schwungrad (Ausführung ohne Lichtspule)	Volant (sans bobine lumiére)	Rotor (without light coil)	1215 254 408	1		
-	90.11.095	Schwungrad (Ausführung mit Lichtspule)	Volant (avec bobine lumiére)	Rotor (with light coil)	1215 254 262	1		
2	90.11.088	Befestigungsteilesatz	Jeu vis de fixation	Fixing-Screw set	1217 010 000	1		
3	90.11.089	Unterbrechersatz	Jeu de rupteur	Contact breaker	2207 013 001	1		
5	90.11.072	Lagerbolzen	Axe rupteur	Axle	1213 523 011	1		
6	90.11.086	Kondensator	Condensateur	Condenser	1237 330 035	1		
7	90.11.117	Zündspule (Ausführung ohne Lichtspule)	Bobine d'allumage (sans bobine lumiére)	Ignition coil (without light coil)	2204 211 029	1		
-	90.11.096	Zündspule (Ausführung mit Lichtspule)	Bobine d'allumage (avec bobine lumiére)	Ignition coil (with light coil)	2204 210 013	1		
8	90.11.097	Gummischutzkappe	Capuchon de protection	Cable grummet	2200 522 001	1		
9	90.11.087	Zündkabel	Câble d'allumage	Ignition cable	6181 190 100	1		
10	90.11.084	Schmierfilz	Feutre de graissage	Oil felt	2201 005 007	1		
11	90.11.031	Ankerplatte	Plateau	Armature plate	1210 191 092	1		
12	90.11.098	Lichtspule	Bobine d'éclairage	Lighting coil	1214 210 056	1		
13	90.11.091	Schraube	Vis	Screw	1213 410 052	2		
14	90.11.175	Ankerplatte vollst.(Ausf. ohne Lichtspule) best. aus Teil 2-11	Plateau ens. (sans bobine lumiére)se compose des pieces 2 à 11	Armature plate assy. (without light coil)consist of the parts 2 till 11	1217 031 113	1		
14	90.11.176	Ankerplatte vollst. (Ausführung mit Lichtspule)best. aus Teil 2 bis 11	Plateau ens.(avec bobine lumiére) se compose des pieces 2 à 11.	Armature plate assy.(with light coil) consist of the parts 2 till 11.	1217 031 290	1		
		Schwungmagnetzünder für Motor MAG 1026	Volant magnétique pour moteur MAG 1026	Flywheel magneto for Engine MAG 1026	E 1075 A / 69			

easyrotoculture

www.maskinisten.net

E 1077B

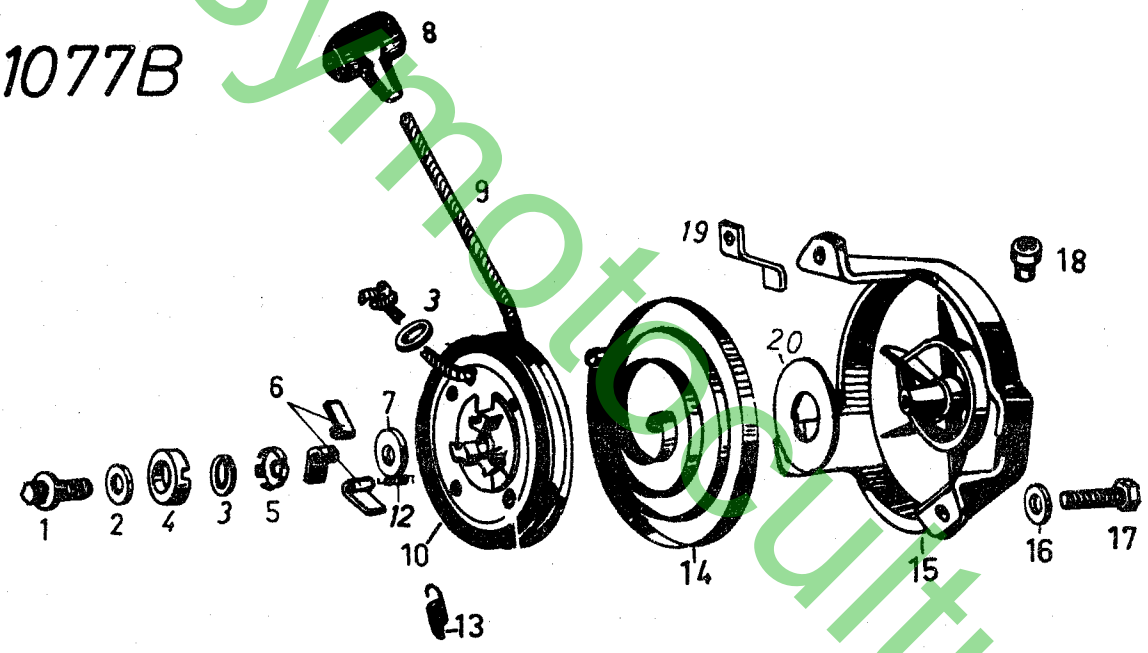

easymotoculture

www.maskinisten.net

Bild Fig. No.	Teile Nummer No. pièce Parts No.	Teile Bezeichnung	Désignation	Description	Norm-Bez. oder Fremdteile-Nr. No. de la norme ou référence fournisseur	Stck Nbr
-	50.18.903	Reversierstarter kpl. (best. aus Teil 1 - 20)	Réenrouleur ens. (se compos. des piéces 1 - 20)	Recoil starter (with parts 1 - 20)		1
1	50.18.055	Schraube	Vis	Screw	504 - 16	1
2	50.18.056	Bremsscheibe	Rondelle frein	Brake washer	504 - 15	1
3	50.18.057	Scheibe	Rondelle	Washer	504 - 14	2
4	50.18.060	Rückholkappe	Capuchon	Retainer	504 - 4	1
5	50.18.054	Bremsfeder	Ressort frein	Brake	504 - 20	1
6	50.18.059	Mitnehmer	Clipuet	Dog	494 - 40	3
7	50.18.062	Scheibe	Rondelle	Washer	504 - 21	1
8	50.18.058	Handgriff mit Buchse	Poignée ens.	Handle assem.	110 - 209	1
9	50.18.067	Anwerfseil	Corde de lancement	Starting rope	Nylon5Ø 1860 lg.	1
10	50.18.813	Seilscheibe vollst.	Poulie ens.	Pulley assem.	504 - 117	1
12	50.18.070	Druckfeder	Ressort	Spring	504 - 096	3
13	50.18.061	Rückholfeder	Ressort rappel	Spring	504 - 7	1
14	50.18.053	Rückzugfeder	Ressort rappel	Spring	502 - 32	1
15	50.18.814	Gehäuse vollst.(nur lieferbar mit Teil 18)	Carter ens. (livr. seul.avec piece 18)	Housing assem. (only with part 18)		1
16	24.8190.18	Schnorr-Sicherung	Rondelle	Washer	8,4 Ø Schnorr	3
17	21.1441.72	Sechskant-Schraube	Vis 6 - pans	Hexagon screw	M8x25 DIN 933	3
18	50.18.063	Seilführung	Guide de corde	Bushing	504 - 23	1
19	50.18.068	Führungsblech	Support guide	Guide plate		3
20	00.10.093	Scheibe	Rondelle	Washer		1
		Reversierstarter kpl.	Réenrouleur ens.	Recoil starter assy.	E 1077 B / 69	

easymotoculture

www.maskinisten.net

E1152A

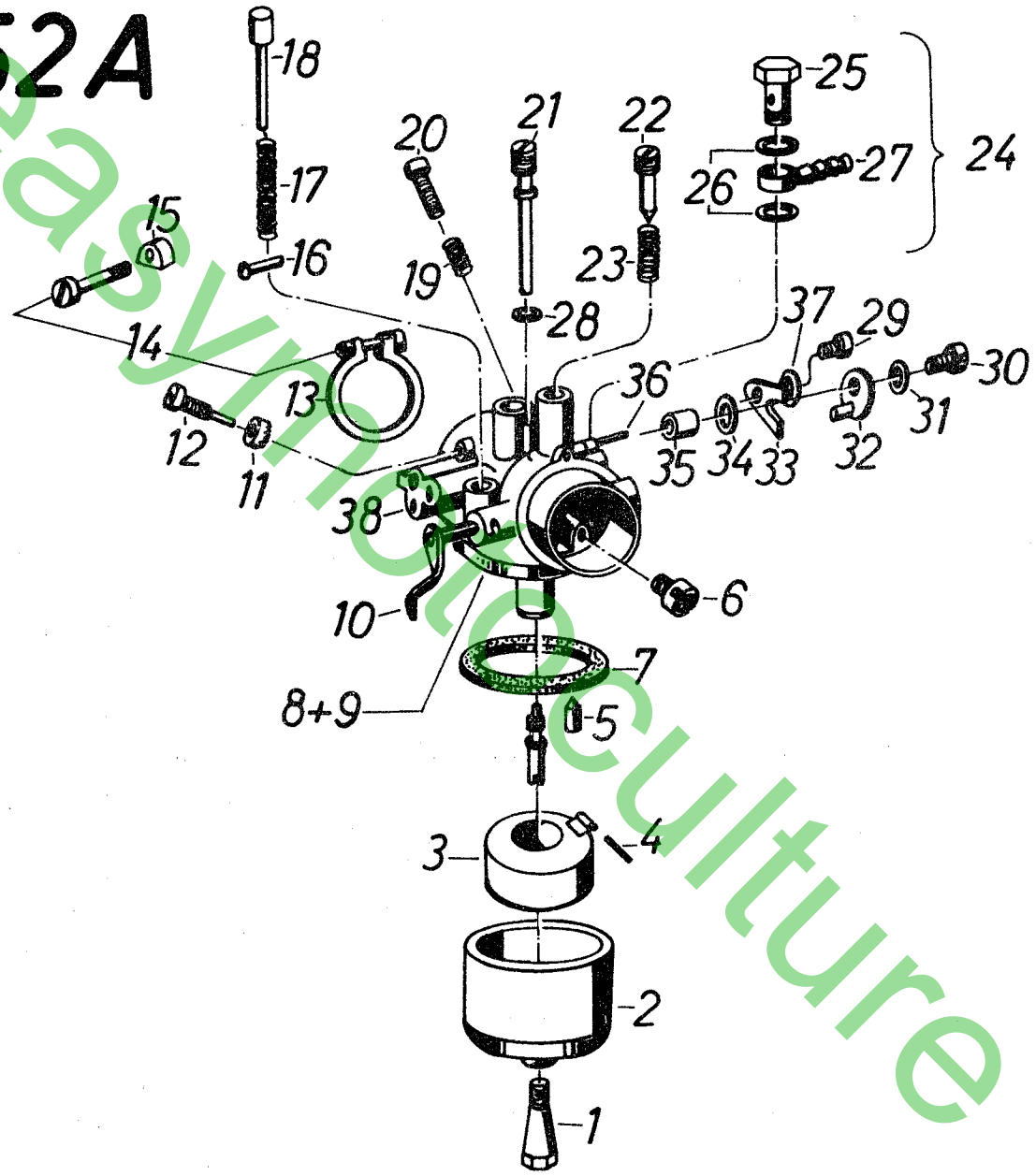

easyvinoteculture

www.maskinisten.net

Bild Fig. No.	Teile Nummer No. pièce Parts No.	Teile Bezeichnung	Désignation	Description	Norm-Bez. oder Fremdteile-Nr. No. de la norme ou référence fournisseur	Stck Nbr
-	50.18.903	Reversierstarter kpl. (best. aus Teil 1 - 20)	Réenrouleur ens. (se compos. des piéces 1 - 20)	Recoil starter (with parts 1 - 20)		1
1	50.18.055	Schraube	Vis	Screw	504 - 16	1
2	50.18.056	Bremsscheibe	Rondelle frein	Brake washer	504 - 15	1
3	50.18.057	Scheibe	Rondelle	Washer	504 - 14	2
4	50.18.060	Rückholkappe	Capuchon	Retainer	504 - 4	1
5	50.18.054	Bremsfeder	Ressort frein	Brake	504 - 20	1
6	50.18.059	Mitnehmer	Clipuet	Dog	494 - 40	3
7	50.18.062	Scheibe	Rondelle	Washer	504 - 21	1
8	50.18.058	Handgriff mit Buchse	Poignée ens.	Handle assem.	110 - 209	1
9	50.18.067	Anwerfseil	Corde de lancement	Starting rope	Nylon5Ø 1860 lg.	1
10	50.18.813	Seilscheibe vollst.	Poulie ens.	Pulley assem.	504 - 117	1
12	50.18.070	Druckfeder	Ressort	Spring	504 - 096	3
13	50.18.061	Rückholfeder	Ressort rappel	Spring	504 - 7	1
14	50.18.053	Rückzugfeder	Ressort rappel	Spring	502 - 32	1
15	50.18.814	Gehäuse vollst. (nur lieferbar mit Teil 18)	Carter ens. (livr. seul. avec piece 18)	Housing assem. (only with part 18)		1
16	24.8190.18	Schnorr-Sicherung	Rondelle	Washer	8,4 Ø Schnorr	3
17	21.1441.72	Sechskant-Schraube	Vis 6 - pans	Hexagon screw	M8x25 DIN 933	3
18	50.18.063	Seilführung	Guide de corde	Bushing	504 - 23	1
19	50.18.068	Führungsblech	Support guide	Guide plate		3
20	00.10.093	Scheibe	Rondelle	Washer		1
		Reversierstarter kpl.	Réenrouleur ens.	Recoil starter assy.	E 1077 B / 69	

easymotoculture

www.maskinisten.net

E 651A

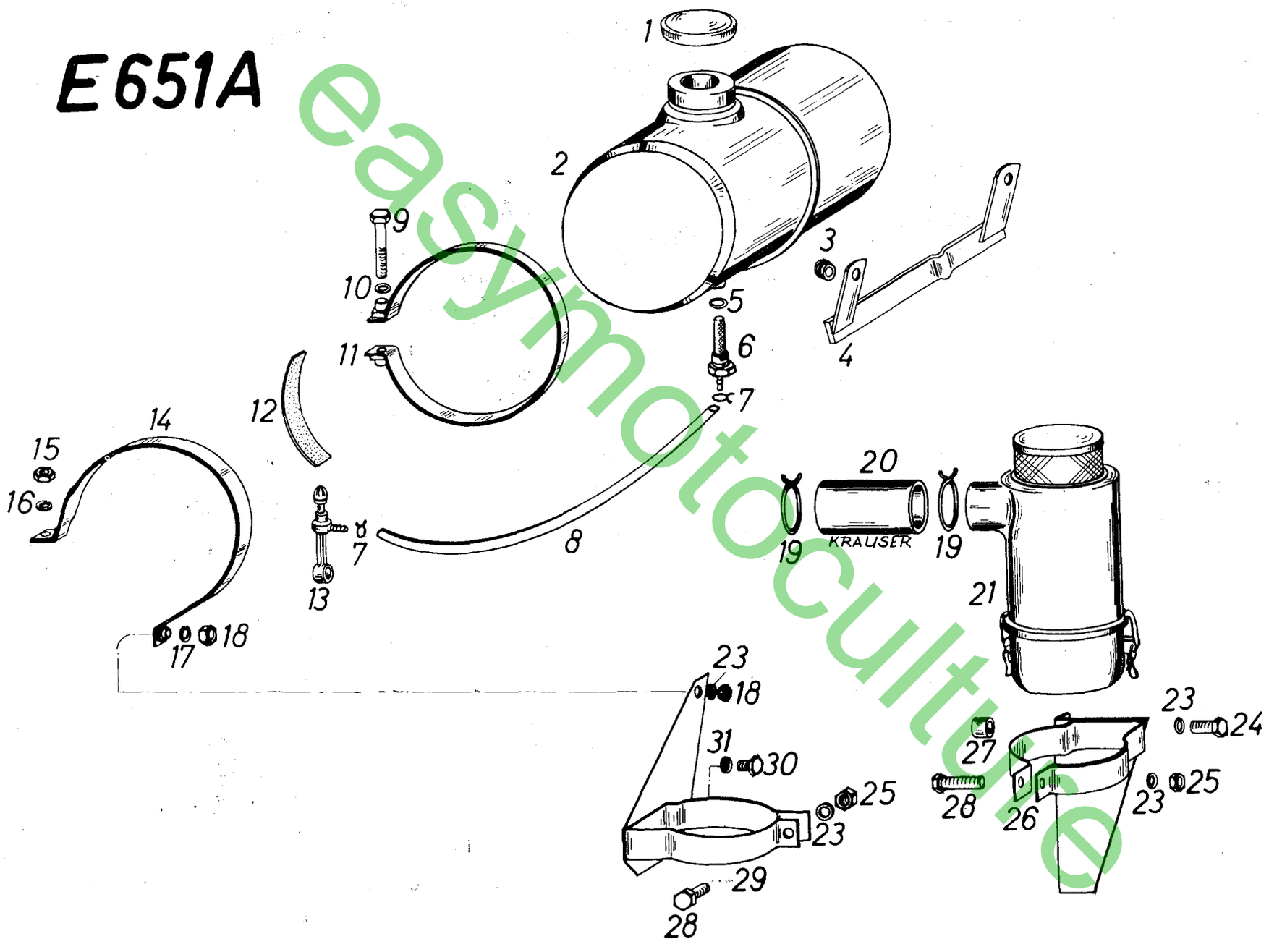

easymotoculture

www.maskinisten.net

Bild Fig. No.	Teile Nummer No. pièce Parts No.	Teile Bezeichnung	Désignation	Description	Norm-Bez. oder Fremdteile-Nr. No. de la norme ou référence fournisseur	Stck Nbr		
1	00.38.012	Verschlussdeckel mit Dichtung	Bouchon réservoir avec Joint	Fuel tank cap with gasket	40 DIN 73400	1		
2	50.16.001	Kraftstoffbehälter vollst.	Réservoir	Fuel tank		1		
3	82.23.002	Gummidurchführung (MF 82)	Boîte en caoutchouc	Rubber bush		2		
4	75.06.801	Ausrückstangenhalter (MF 82) vollst.	Support ens. (MF 82)	Support assy. (MF 82)		1		
5	28.5872.27	Fülldichtring	Joint	Gasket	C14x18DIN7603	1		
6	00.38.039	Einschraubnippel m. Sieb	Tubulure avec tamis	Nipple with screen		1		
7	00.75.260	Corbin-Schlauchklemme	Bride pour tuyaux Corbin	Hose clip - Corbin		2		
8	00.38.141	Kraftstoffleitung (400 lg.)	Conduite de carburant	Fuel pipe		1		
9	21.1441.78	Sechskantschraube (für MF 81)	Vis 6-pans	Hexagon screw	M8x50DIN933	1		
10	24.6481.18	Scheibe (für MF 81)	Rondelle	Washer	8,4 DIN 125	1		
11	00.70.032	Spannschelle (für MF 81)	Collier de serrage	Tension clip		2		
12	50.16.006	Unterlage (für MF 81)	Cale	Shim		2		
-	50.16.006	Unterlage (für MF 72/82)	Cale	Shim		4		
13	00.38.828	Benzinhahn	Robinet d'essence	Fuel cock		1		
14	00.70.043	Spannschelle (für MF 72/82)	Collier de serrage	Tension clip		2		
15	24.1421.14	Sechskantmutter	Ecrou	Hexagon nut	M6 DIN 934	2		
16	24.8195.14	Federring	Rondelle ondulée	Spring washer	B6 DIN 127	2		
17	24.8195.18	Federring	Rondelle ondulée	Spring washer	B8 DIN 127	2		
18	24.1421.18	Sechskantmutter	Ecrou	Hexagon nut	M8 DIN 934	3		
19	00.75.236	Corbin-Schlauchklemme	Bride pour tuyaux Corbin	Hose clip corbin		2		
20	00.14.091	Gummistück (f. MF 81)	Durite de raccordement	Piece of rubber		1		
-	00.14.094	Gummistück (f. MF 72/82)	Durite de raccordement	Piece of rubber		1		
21	00.14.813	Ölbadluftfilter	Filtre à bain d'huile	Oil bath air filter	Soparis BH 107	1		
-	00.14.083	Filtereinsatz	Cartouche filtrante	Filter element		1		
-	00.14.084	Niveaublech	Tôle de niveau	Oil lever base plate		1		
-	00.14.082	Gummidichtring	Joint caoutchouc	Rubber seal ring		1		
-	00.14.085	Filtertopf	Bob de filtre	Filter base		1		
21	00.14.814	Ölbadluftfilter Tornatechnik	Filtre à bain d'huile	Oil bath air filter	OZV 17/18	1		
-	00.14.101	Filtereinsatz	Cartouche filtrante	Filter element		1		
-	00.14.102	Niveaublech	Tôle de niveau	Oil level baseplate		1		
-	00.14.103	Gummidichtring	Joint caoutchouc	Rubber seal ring		1		
-	00.14.104	Filtertopf	Bol de filtre	Filter base		1		
21	00.14.815	Ölbadluftfilter Permatic	Filtre à bain d'huile	Oil bath air filter	FX 796 D	1		
-	00.14.105	Filtereinsatz	Cartouche filtrante	Filter element		1		
		Kraftstoffbehälter, Luftfilter und Luftfilterträger	Reservoir, Filtre d'huile et support de filtre	Fuel tank, Oil bath air filter, Filter holder	E 651 Aa/ 69			

eBay/motoculture

www.maskinisten.net

Bild Fig. No.	Teile Nummer No. pièce Parts No.	Teile Bezeichnung	Désignation	Description	Norm-Bez. oder Fremdteile-Nr. No. de la norme ou référence fournisseur	Stck Nbr		
-	00.14.106	Niveaublech	Tôle de niveau	Oil level beseplate		1		
-	00.14.107	Gummidichtring	Joint caoutchouc	Rubber seal ring		1		
-	00.14.108	Filtertopf	Bol de filtre	Filter base		1		
23	24.6481.18	Scheibe (f. MF 81)	Rondelle	Washer	8,4 DIN 125	2		
-	24.6481.18	Scheibe (f.MF 72/82)	Rondelle	Washer	8,4 DIN 125	2		
24	21.1441.72	Sechskantschraube (f. MF 81)	Vis 6-pans	Hexagon screw	M8x25DIN933	1		
25	24.1421.18	Sechskantmutter (f.MF72/82)	Ecrou	Hexagon nut	M8 DIN 934	1		
26	57.16.800	Luftfilterträger vollst. (f.MF81)	Support de filtre	Filter holder		1		
27	57.16.003	Distanzbüchse (f.MF 81)	Entretoise	Bushing		1		
28	21.1441.75	Sechskantschraube	Vis 6-pans	Hexagon screw	M8x35 DIN 933	1		
29	57.16.801	Luftfilterträger vollst. (f.MF 72/82)	Support de filtre	Filter holder		1		
30	21.1441.70	Sechskantschraube	Vis 6-pans	Hexagon screw	M8x20DIN933	1		
31	24.8195.18	Federring	Rondelle ondulée	Spring washer	B8 DIN 127	1		
		Kraftstoffbehälter, Luftfilter und Luftfilterträger	Reservoir, Filtre d'huile et support de filtre	Fuel tank, Oil bath air filter Filter holder	E 651 Aa/ 69			

easy-motoculture

www.maskinisten.net

E 560 A

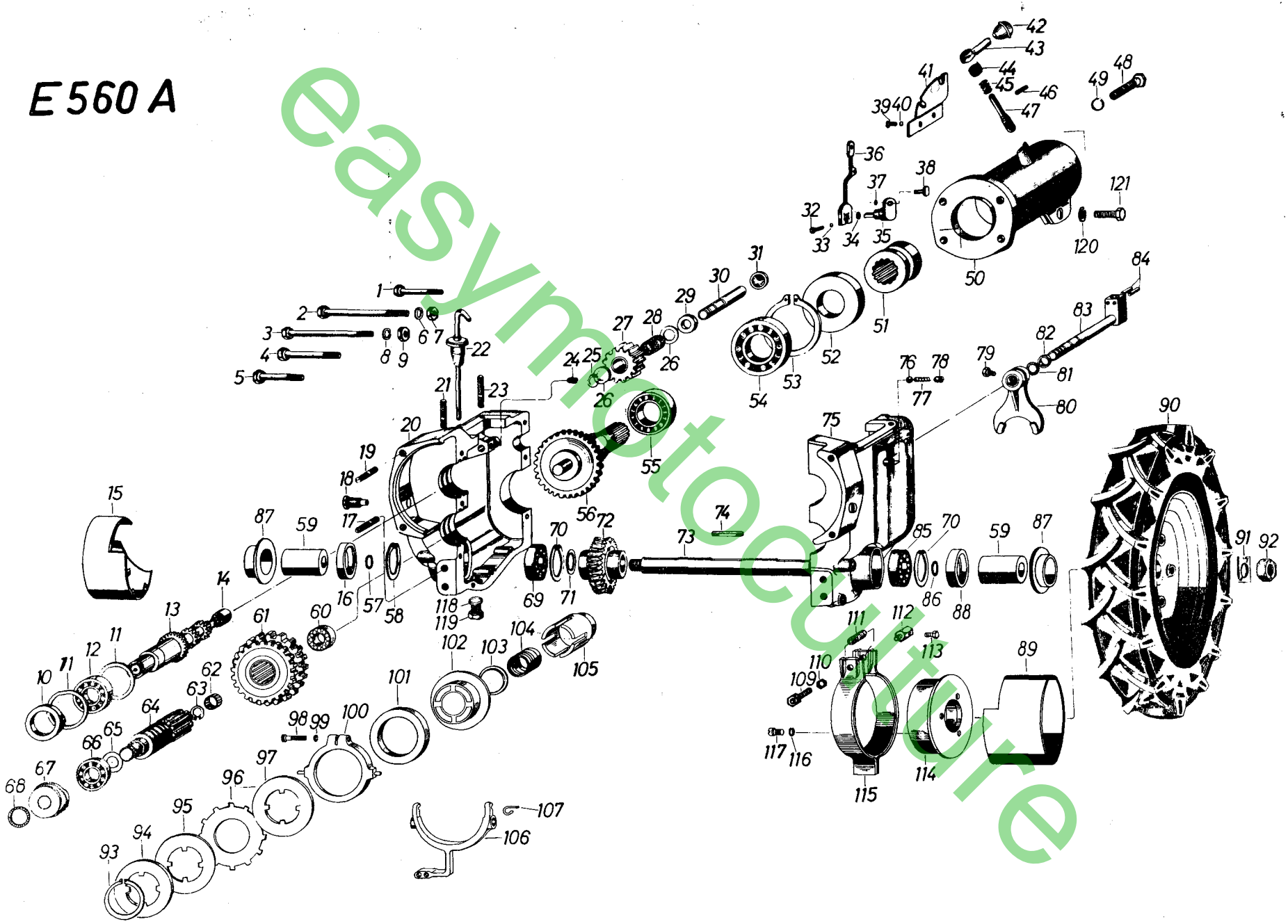

easymotoculture

www.maskinisten.net

Bild Fig. No.	Teile Nummer No. pièce Parts No.	Teile Bezeichnung	Désignation	Description	Norm-Bez. oder Fremdteile-Nr. No. de la norme ou référence fournisseur	Stck Nbr		
1	21.1444.90	Sechskantschraube	Vis	Screw	M8x85 DIN 931	2		
2	00.02.078	Sechskantpasschraube	Vis	Screw		2		
3	21.1443.89	Sechskantschraube	Vis	Screw	M8x120 DIN 931	3		
4	21.1443.84	Sechskantschraube	Vis	Screw	M8x80 DIN 931	1		
5	21.1444.93	Sechskantschraube	Vis	Screw	M8x125 DIN 931	1		
6	24.6481.22	Scheibe	Rondelle	Washer	10,5 DIN 125	2		
7	24.1421.22	Sechskantmutter	Ecrou	Nut	M10 DIN 934	2		
8	24.8195.18	Federring	Rondelle Grower	Washer-lock	B8 DIN 127	7		
9	24.1421.18	Sechskantmutter	Ecrou	Nut	M8 DIN 934	7		
10	28.1753.79	Radialdichtring	Joint d'étanchéité	Oil seal	40x52x7 BA	1		
11	00.20.046	Scheibe	Rondelle	Washer		2		
12	26.1020.05	Rillenkugellager	Roulement	Ball bearing	6205 DIN 625	1		
13	76.19.063	Primärwelle	Arbre primaire	Primary shaft		1		
14	26.9124.63	Nadelbüchse	Cage à aiguilles	Needle bearing	BHZ 15	1		
15	76.19.056	Radmanschette rechts	Manette droite	Wheel cuff right		1		
16	28.1113.40	Radialdichtring	Joint d'étanchéité	Oil seal	35x52x12B1 FgSL	1		
17	23.1441.60	Stiftschraube	Goujon	Stud	M10x25DIN939	4		
18	75.17.006	Führungsschraube LA	Vis de guidage LA	Guide screw LA		2		
19	23.1441.41	Stiftschraube (für MF 70)	Goujon (pour MF 70)	Stud (for MF 70)	M8x25 DIN 939	4		
-	23.1441.49	Stiftschraube (für MF 72)	Goujon (pour MF 72)	Stud (for MF 72)	M8x60 DIN 939	4		
20	76.19.834	Getriebegehäuse vollst. (best. aus Teil 1-9, 20 u. 75)	Carter de boite à vitesse (se compo. de pieces 1-9, 20 et 75)	Gear housing (consist of the parts 1-9, 20 and 75)				
21	23.1441.60	Stiftschraube	Goujon	Stud	M10x25 DIN 939	2		
22	76.19.813	Ölmess-Stab vollst.	Jauge d'huile	Oil dipstick		1		
23	23.1441.63	Stiftschraube	Goujon	Stud	M10x35DIN 939	2		
24	23.3411.30	Gewindestift m.Spitze	Vis sans tête	Screw	M6x8DIN553	1		
25	28.3591.15	Sicherungsring	Circlips	Circlip	15x1 DIN 471	1		
26	82.19.025	Anlaufscheibe	Rondelle	Washer		2		
27	76.19.050	Rücklaufrad	Pignon marche arriére	Reverse idler gear		1		
28	26.9113.64	Nadelkäfig	Cage à aiguilles	Needle cage	K15x19x24	1		
29	76.19.088	Verstellring	Anneau	Ring		1		
30	76.19.068	Achse u. Rücklaufrad	Axe pignon marche arriére	Axle		1		
31	24.7476.35	Verschluss-Scheibe	Plaque de serrure	Lock washer	20 DIN 470	1		
32	21.1441.50	Sechskantschraube	Vis	Screw	M6x25 DIN 933	1		
33	24.8195.14	Federring	Rondelle Grower	Washer lock	B 6 DIN 127	1		
34	00.10.009	Ausgleichscheibe	Rondelle de réglage	Shim		1		
35	75.19.837	Exzenterbolzen vollst. (nur mit Teil 37 und 38 lieferbar)	Levier ens. (livr. seulem. avec pieces 37 et 38)	Excentric bolt (only with parts 37 and 38)		1		
36	76.19.075	Kupplungshebel	Levier d'embrayage	Clutch lever		1		
	Art.Nr. 0022.2 0022.6	Getriebe für MF 70 und 72	Boite de vitesse pour MF 70 et 72	Gear for MF 70 and 72	E 560 A / 69			

easymotoculture

www.maskinisten.net

Bild Fig. No.	Teile Nummer No. pièce Parts No.	Teile Bezeichnung	Désignation	Description	Norm-Bez. oder Fremdteile-Nr. No. de la norme ou référence fournisseur	Stck Nbr
37	28.3299.08	Sprengring	Anneau	Srap ring	8 DIN 9045	1
38	75.19.086	Bolzen	Axe	Bolt		1
39	21.1441.42	Sechskantschraube	Vis	Screw	M6x8DIN933	2
40	24.8195.14	Federring	Rondelle Grower	Washer lock	B 6 DIN 127	2
41	75.19.080	Arretierfeder	Tôle de positionnement	Detaining plate		1
42	00.36.019	Kugelknopf schwarz	Boule bakélite noir	Button black		1
43	00.04.049	Augenschraube o. Gew.	Vis	Screw	AM10x50DIN444	1
44	75.19.016	Führungsschraube	Vis guide	Guide screw		1
45	00.30.032	Druckfeder	Ressort	Spring		1
46	25.4434.78	Zylinderkerbstift	Goupille	Pin	4x20DIN1473	1
47	16.19.053	Begrenzungsriegel	Cliquet	Limiting key		1
48	21.1441.91	Sechskantschraube	Vis	Screw	M10x30DIN933	4
49	24.8195.22	Federring	Rondelle Grower	Washer lock	B 10 DIN 127	4
50	76.19.047	Zapfwellengehäuse	Carter price de force	P.T.O. housing		1
51	75.19.062	Kupplungshülse	Douille d'embrayage	Clutch sleeve		1
52	28.1152.27	Radialdichtring	Joint d'étanchéité	Oil seal	25x47x10B1Fg	1
53	28.3592.47	Sicherungsring	Circlips	Circlips	47x1,75DIN472	1
54	26.1100.05	Rillenkugellager	Roulement	Ball bearing	6005 DIN 625	1
55	26.1020.06	Rillenkugellager	Roulement	Ball bearing	6206 DIN 625	1
56	76.19.052	Messerantriebsrad	Pignon	Pinion		1
57	00.25.040	Rundschnurring	Joint	Gasket	19x1,8	1
58	28.3592.52	Sicherungsring	Circlips	Circlip	52x2DIN472	1
59	76.19.029	Büchse	Douille	Bushing		1
60	26.3121.02	Axial-Rillenkugellager	Roulement	Bearing	51202 DIN 711	1
61	76.19.064	Schieberad	Pignon	Pinion		1
62	26.9113.14	Nadelkäfig	Cage à aiguilles	Needle cage	K 15/13	1
63	28.3596.19	V-Sicherungsring	Circlips	Circlip	J 19x1 V	1
64	76.19.086	Schneckenwelle	Vis sans fin	Warm shaft		1
65	00.20.150	Ausgleichscheibe	Rondelle de réglage	Shim	30,5x20,2x0,1	
-	00.20.150	Ausgleichscheibe	Rondelle de réglage	Shim	30,5x20,2x0,2	
-	00.20.150	Ausgleichscheibe	Rondelle de réglage	Shim	30,5x20,2x0,3	
66	26.1025.54	Schrägkugellager	Roulement	Ball bearing	7204B DIN 628	
67	76.19.062	Abschlussdeckel	Couvercle	Cover		1
68	00.25.043	Rundschnurring	Joint	Gasket	R 38 - 3	1
69	26.1020.05	Rillenkugellager	Roulement	Ball bearing	6205 DIN 625	1
70	28.3592.52	Sicherungsring	Circlips	Circlip	52x2DIN472	2
71	00.20.118	Ausgleichscheibe	Rondelle de réglage	Shim	36x25,2x0,1	
-	00.20.118	Ausgleichscheibe	Rondelle de réglage	Shim	36x25,2x0,2	
-	00.20.118	Ausgleichscheibe	Rondelle de réglage	Shim	36x25,2x0,3	
72	76.19.807	Schneckenradsatz vollst.	Couronne	Warm gear		1
	Art.Nr. 0022.2 0022.6	Getriebe für MF 70 und MF 72	Boite de vitesse pour MF 70 et 72	Gear for MF 70 und MF 72	E 560 A / 69	

easymotoculture

www.maskinisten.net

Bild Fig. No.	Teile Nummer No. pièce Parts No.	Teile Bezeichnung	Désignation	Description	Norm-Bez. oder Fremdteile-Nr. No. de la norme ou référence fournisseur	Stck Nbr
73	76.19.011	Achse	Axe	Axle		1
74	25.5232.11	Passfeder	Clavette	Key	A8x7x50DIN6885	3
75	76.19.834	Getriebegehäuse vollst. (best. aus Teil 1-9, 20 und 75)	Carter de boite de vitesse (se compose de pieces 1-9,20 et 75)	Gear housing (consist of the parts 1-9, 20 and 75)		1
76	26.9611.36	Stahlkugel	Bille	Ball	7Ø DIN 5401	1
77	00.30.031	Druckfeder	Ressort	Spring		1
78	23.3415.32	Gewindestift	Vis sans tête	Stud	M10x10DIN551	1
79	21.1441.66	Sechskantschraube	Vis	Screw	M8x10SkDIN933	1
80	76.19.016	Schaltgabel	Fourchette	Shifting fork		1
81	00.25.005	Rundschnurring	Joint	Gasket	R 15x2,5	1
82	76.19.017	Dichtdeckel	Couvercle	Cover	20 DIN 443	1
83	76.19.832	Schaltwelle vollst.	Axe de fourchette	Shifting shaft		1
84	25.4432.65	Passkerbstift	Goupille	Pin	3x20DIN1472	1
85	26.1020.05	Rillenkugellager	Roulement	Ball bearing	6205 DIN 625	1
86	00.25.040	Rundschnurring	Joint	Gasket	19x1,8	1
87	76.19.090	Abdeckscheibe	Rondelle	Washer		2
88	28.1113.40	Radialdichtring	Joint d'étanchéité	Oil seal	35x52x12B1FgSL	1
89	76.19.057	Radmanschette links	Manchette gauche	Wheel cuff left		2
90	76.29.802	Luftbereiftes Rad vollst.	Roues compl.	Wheel assy	4.00 - 8 AM	2
-	00.75.058	Reifen	Roue	Wheel	4.00 - 8 AM	2
-	00.75.059	Schlauch m.Ventil 38 G	Chambre à air avec valve 38G	Hose with valve 38 G		2
-	00.75.050	Ventileinsatz	Valve	Valve insert	33 DIN 7757	2
-	00.75.051	Ventilkappe	Chapeau	Valve cap	DIN 7757	2
-	76.29.001	Felge	Jante	Rim		2
91	00.20.036	Sicherungsblech	Arrêt	Lock plate		2
92	24.1422.35	Sechskantmutter	Ecrou	Nut	M20x1,5DIN934	2
93	28.3591.48	Sicherungsring	Circlips	Circlips	48x1,75 DIN 471	1
94	76.17.004	Druckplatte	Disque	Thrust plate		1
95	00.26.001	Innenlamelle	Disque intérieur	Inner disc		7
96	00.26.026	Außenlamelle	Disque extérieur	Outer disc		10
97	76.17.004	Druckplatte	Disque	Thrust plate		1
98	21.1441.52	Sechskantschraube	Vis	Screw	M6x30 DIN 933	1
99	24.8195.14	Federring	Rondelle Grower	Washer lock	B 6 DIN 127	1
100	701.20.316	Druckring	Support butée	Thrust ring		1
101	701.20.317	Graphitschleifring	Butée	Ring		1
102	76.17.003	Druckteller	Assiette de pression	Thrust plate		1
103	75.19.208	Federteller	Assiette ressort	Spring plate		1
104	00.30.036	Druckfeder	Ressort	Spring		1
105	76.17.002	Klauenhülse	Douille	Bushing		1
Art.Nr.	0022.2 0022.6	Getriebe für MF 70 und MF 72	Boite de vitesse pour MF 70 et MF 72	Gear for MF 70 et MF 72	E 560 A / 69	

easyfrotoculture

www.maskinisten.net

Bild Fig. No.	Teile Nummer No. pièce Parts No.	Teile Bezeichnung	Désignation	Description	Norm-Bez. oder Fremdteile-Nr. No. de la norme ou référence fournisseur	Stck Nbr
106	75.17.005	Ausrückbügel	Fourchette	Forke		1
107	000.99.295	Haarnadelfeder	Ressort	Spring		1
109	00.02.003	Einstellschraube	Tendeur	Screw		1
110	24.1421.18	Sechskantmutter	Ecrou	Nut	M8 DIN 934	1
111	00.30.006	Druckfeder	Ressort	Spring		1
112	00.02.010	Klemmnippel	Arrêt	Nipple		1
113	21.1441.44	Sechskantschraube	Vis	Screw	M6x10DIN933	1
114	76.08.800	Bremstrommel vollst.	Tambour	Brake drum		1
115	75.19.809	Handbremse vollst.	Sangle de frein ens.	Brake band assy.		1
116	24.8196.18	Federring	Rondelle Grower	Washer lock	8 DIN 7980	3
117	21.6421.88	Zylinderschraube	Vis	Screw	AM8x12DIN84	3
118	28.5872.27	Dichtring	Joint	Gasket	C14x18 DIN 7603	1
119	28.5514.12	Verschluss-Schraube	Bouchon fileté	Screw plug	M14x1,5 DIN 7604	1
120	24.8195.25	Federring	Rondelle Grower	Washer lock	B 12 DIN 127	1
121	21.1445.28	Sechskantschraube	Vis	Screw	M12x1,5x35DIN 961	1

Art.Nr. 0022.2 0022.6 — Getriebe für MF 70 und MF 72 — Boite de vitesse pour MF 70 et MF 72 — Gear for MF 70 and 72 — E 560 A /69

easymotoculture

www.maskinisten.net

E568A

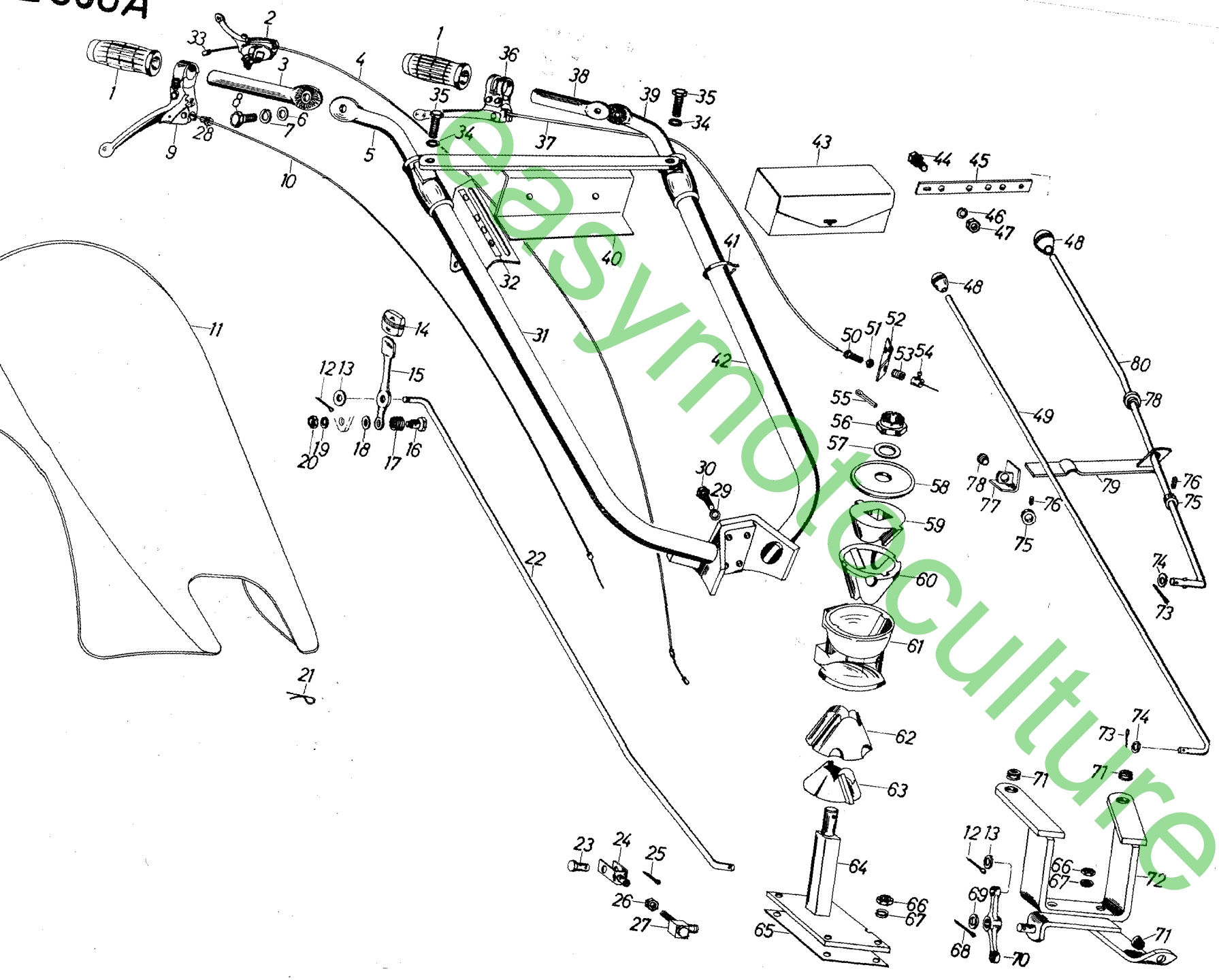

easymotoculture

www.maskinisten.net

Bild Fig. No.	Teile Nummer No. pièce Parts No.	Teile Bezeichnung	Désignation	Description	Norm-Bez. oder Fremdteile-Nr. No. de la norme ou référence fournisseur	Stck Nbr
1	00.37.004	Gummigriff	Poignée	Handle		2
2	00.75.013	Gasregulierhebel	Manette de gaz	Lever	H14aR/22 zK	1
3	76.05.070	Verstellgriff	Poignée réglable	Handle		1
4	00.46.009	Bowdenzug f. Gasbetätigung MF 70	Câble de gaz (pour MF 70)	Cable (for MF 70)		1
4	00.46.005	Bowdenzug f. Gasbetätigung MF 72	Câble de gaz (pour MF 72)	Cable (for MF 72)		1
5	76.05.072	Verstellholm rechts	Mancheron réglable droit	Handle right		1
6	24.6481.22	Scheibe	Rondelle	Washer	10,5 DIN 125	2
7	24.8195.22	Federring	Rondelle Grower	Washer spring	B 10 DIN 127	2
8	21.1441.91	Sechskantschraube	Vis	Screw	M10x30DIN933	2
9	00.75.014	Handhebel mit Raste	Poignée de frein cpl.	Brake lever	HP 02.3.16 Ls	1
10	00.46.026	Bowdenzug f. Bremse MF 70	Câble de frein (pour MF 70)	Cable (for MF 70)		1
10	00.46.023	Bowdenzug f. Bremse MF 72	Câble de frein (pour MF 72)	Cable (for MF 72)		1
11	76.24.808	Mähhaube kpl.	Capot cpl.	Cover assy.		1
-	00.42.189	Firmenschild Gutbrod	Décalcomanie(Gutbrod)	Decal (Gutbrod)		1
-	00.42.190	Firmenschild Motostandard	Décalcomanie (Motostandard)	Decal (Motostandard)		1
-	00.42.191	Typenschild MF 70	Décalcomanie MF 70	Decal MF 70		1
-	00.42.297	Typenschild MF 72	Décalcomanie MF 72	Decal MF 72		1
12	24.6488.40	Splint	Goupille fendue	Split pin	3x20 DIN94	1
13	24.6481.22	Scheibe	Rondelle	Washer	10,5 DIN 125	1
14	73.99.037	Handgriff schwarz	Poignée (noir)	Handle (Blak)		1
15	75.05.058	Schalthebel	Levier de commande	Lever		1
16	25.9421.47	Bolzen m. Gewindezapfen	Axle	Bolt	12h11M10x18x35 DIN 1438	1
17	84.05.116	Druckfeder	Ressort	Spring		1
18	24.6481.22	Scheibe	Rondelle	Washer	10,5 DIN 125	1
19	24.8195.22	Federring	Rondelle Grower	Washer spring	B 10 DIN 127	1
20	24.1421.22	Sechskantmutter	Ecrou	Nut	M10 DIN 934	1
21	00.17.002	Ziehsplint	Goupille	Pin		2
22	76.05.060	Schaltstange (nur bis Masch. Nr. 721 300)	Tringle (seul. jusqu' à Nr. de maschine 721 300)	Rod (only aill serial Nr. 721 300)		1
-	76.05.073	Schaltstange (nur ab Masch. Nr. 721 301)	Tringle (á partir de maschine 721 301)	Rod (only from serial Nr. 721 301)		1
23	25.8424.44	Bolzen	Axle	Bolt	10h11x28x22DIN 1435	
24	28.6218.20	Gabelgelenk	Chape	Fork	G10x20DIN71752	1
25	24.6488.40	Splint	Goupille fendue	Split pin	3x20 DIN 94	1
26	24.1421.22	Sechskantmutter	Ecrou	Nut	M10DIN934	1
	Art. Nr. 0022.2 0022.6	Holm, Holmlagerung und Schaltgestänge für MF 70 und MF 72	Brancard, socle et levier de commande pour MF 70 et MF 72	Handle support and rod for MF 70 and MF 72	E 568 A / 69	

easymotoculture

www.maskinisten.net

Bild Fig. No.	Teile Nummer No. pièce Parts No.	Teile Bezeichnung	Désignation	Description	Norm-Bez. oder Fremdteile-Nr. No. de la norme ou référence fournisseur	Stck Nbr		
27	76.05.832	Schaltfinger vollst.	Doigt compl.	Finger assy.		1		
28	00.75.038	Kabelstütze	Câble guide	Nipple		1		
29	24.8195.22	Federring	Rondelle Grower	Washer spring	B10 DIN 127	4		
30	21.1441.92	Sechskantschraube	Vis	Screw	M10x35DIN933	4		
31	76.05.833	Holm rechts vollst.	Brancard droit ens.	Handle assy. right		1		
32	00.42.113	Schaltschema	Diagramme			1		
33	00.80.286	Parallelverbinder	Douille	Sleeve		1		
34	24.8195.22	Federring	Rondelle Grower	Washer spring	B 10 DIN 127	2		
35	21.1441.95	Sechskantschraube	Vis	Screw	M10x50DIN933	1		
36	00.75.012	Kupplungshebel	Poignée d'embrayage	Clutch lever	HG 02 zK	1		
37	00.46.026	Bowdenzug f.Kupplung MF 70	Cable d'embrayage (pour MF 70	Clutch cable (MF 70)		1		
37	00.46.025	Bowdenzug f.Kupplung MF 72	Cable d'embrayage (pour MF 72	Clutch cable (MF 72)		1		
38	76.05.070	Verstellgriff	Poignée réglable	Handle		1		
39	76.05.071	Verstellholm links	Mancheron réglable gauche	Handle left		1		
40	76.05.831	Werkzeugtaschenträger vollst.	Support ens.	Support assy.		1		
41	00.70.040	Spannband rot	Attache	Strap	Best.Nr. KB 24	6		
42	76.05.834	Holm links vollst.	Brancard gauche ens.	Handle left assy.		1		
43	00.40.801	Werkzeugtasche rot	Boite à outils	Toole bose		1		
-	00.40.341	Werkzeugsatz vollst.	Lot d'outils	Tosl assy.		1		
-	00.40.116	Stechschlüssel	Clé à tube	Wrench	SW 30	1		
-	00.40.213	Stechschlüssel	Clé à tube	Wrench	SW 19x21	1		
-	00.40.207	Stechschlüssel	Clé à tube	Wrench	SW 14x17	1		
-	00.40.345	Doppelmaulschlüssel	Clé plate double	Wrench	SW 19x22	1		
-	00.40.346	Doppelmaulschlüssel	Clé plate double	Wrench	SW 10x11	1		
-	00.40.347	Doppelmaulschlüssel	CLé plate double	Wrench	SW 13x17	1		
-	00.40.105	Dorn	Axe pour clé à tube	Bolt		1		
-	00.40.103	Schraubenzieher	Tournevis	Screw driver		1		
-	00.40.104	Zündkerzenbürste	Brosse à bougie	Brush spark plug		1		
44	21.1441.70	Sechskantschraube	Vis	Screw	M8x20DIN933	2		
45	00.40.042	Verstärkungslasche	Plat de renfort	Plate		1		
46	24.8195.18	Federring	Rondelle Grower	Washer spring	B8 DIN 127	2		
47	24.1421.18	Sechskantmutter	Ecrou	Nut	M8DIN934	1		
48	00.36.019	Kugelknopf schwarz	Boule bakélite	Ball button		1		
49	76.19.089	Ausrückstange MF 70p	Tringle de commande (pour MF70	Rod (for MF 70)		1		
50	00.02.003	Einstellschraube	Vis de réglage	Screw		1		
51	24.1421.18	Sechskantmutter	Ecrou	Nut	M8 DIN 934	1		
52	76.17.009	Gegenlager f.Kupplungszug	Plaque	Plate		1		
53	701.05.031	Druckfeder Ausf. C	Ressort	Spring		1		
54	00.09.002	Schraubnippel	Serre-cable	Nipple	Nr. 3.88.540	1		
Art.Nr.	0022.2 0022.6	Holm, Holmlagerung und Schalt-gestänge für MF 70 und MF 72	Brancard, socle et levier de commande pour MF 70 et MF 72	Handle support and rod for MF 70 and MF 72	E 568 A / 69			

easyfotoculture

www.maskinisten.net

Bild Fig. No.	Teile Nummer No. pièce Parts No.	Teile Bezeichnung	Désignation	Description	Norm-Bez. oder Fremdteile-Nr. No. de la norme ou référence fournisseur	Stck Nbr
55	24.6488.57	Splint	Goupille fendue	Split pin	4x40 DIN 94	1
56	24.2424.35	Kronenmutter flach	Ecrou à crenaux	Nut	M20x1,5DIN937	1
57	24.6481.35	Scheibe	Rondelle	Washer	21 DIN 125	1
58	82.05.004	Scheibe z.Holmaufnahme	Rondelle	Washer		1
59	82.05.002	Druckkegel	Cone de maintien sup.	Bevel		1
60	82.05.003	Gummikegel	Amortisseur caoutchouc	Absorber rubler		1
61	76.05.005	Leukkopf	Diabolo de fixation bran	Support		1
62	82.05.003	Gummikegel	Amortisseur caoutchouc	Absorber rubler		1
63	82.05.002	Druckkegel	Cone de maintien	Bevel		1
64	76.05.806	Aufnahme vollst.	Socle cpl.	Support assy.		1
65	76.05.014	Dichtung	Joint	Gasket		1
66	24.1421.22	Sechskantmutter	Ecrou	Nut	M 10 DIN 934	4
67	24.8195.22	Federring	Rondelle Grower	Washer spring	B 10 DIN 127	4
68	24.6488.40	Splint	Goupille fendue	Split pin	3x20 DIN 94	1
69	24.6481.25	Scheibe	Rondelle	Washer	13 DIN 125	1
70	76.05.062	Hebel	Levier	Lever		1
71	82.23.002	Gummidurchführung	Guide	Rubler sleeve		3
72	76.24.807	Haubenhalter	Support capot	Cover support		1
73	24.6488.42	Splint	Goupille fendue	Split pin	3x25 DIN 94	1
74	24.6481.22	Scheibe	Rondelle	Washer	10,5 DIN 125	1
75	701.05.034	Stellring	Anneau réglable	Ring		1
76	23.3442.30	Gewindestift	Goujon	Stud	M6x8DIN438	1
77	76.19.831	Schaltlager vollst. (nur für MF 70)	Support (pour MF 70)	Support (for MF 70)		1
78	82.23.002	Gummidurchführung	Guide	Rubler sleeve		1
79	75.06.802	Ausrückstangenhalter (nur für MF 72)	Support (pour MF 72)	Support (for MF 72)		1
80	75.05.185	Ausrückstange (nur für MF 72)	Tringle de commande (pour MF 72)	Rod (for MF 72)		1
	Art.Nr. 0022.2 0022.6	Holm, Holmlagerung und Schaltgestänge für MF 70 und MF 72	Brancard, socle et levier de commande pour MF 70 et MF 72	Handle support and rod for MF 70 and MF 72	E 568 A / 69	

easymotoculture

www.maskinisten.net

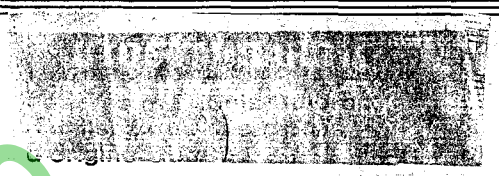

Für Gutbrod-Fabrikate nur Gutbrod-Original-Ersatzteile verwenden

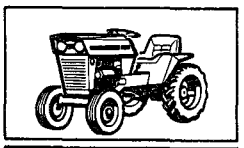

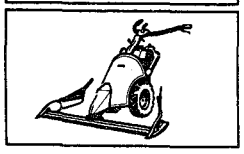

L'utilisation des pièces d'origine vous évite soucis et déceptions. Les pièces d'origine GUTBROD, fabriquées avec les meilleurs matériaux par des spécialistes qualifiés, vous donnent toujours satisfaction. C'est pourquoi les agents-réparateurs Gutbrod n'utilisent que des pièces d'origine.

Certains éléments peuvent être livrés en échange standard, permettant ainsi des réparations rapides et meilleur marché.

Original-Gutbrod-Ersatzteile verwenden, heißt Ärger und Enttäuschung ersparen.
Original-Gutbrod-Ersatzteile passen immer und sind von hochwertiger Qualität, weil von Facharbeitern aus bestem Material hergestellt.
Deshalb verwendet die Gutbrod-Werkstätte nur Original-Gutbrod-Ersatzteile.

Auch Austauschteile sind von uns erhältlich und gestatten die Ausführung von Reparaturen in kürzester Zeit und zu niedrigstem Preis.

Gutbrod-Werke GmbH · 6601 Bübingen-Saar (West-Germany)

Easymotoculture