"BERNARD-MOTEURS"

EMBRAYAGE SIMPLE

REDUCTEUR SIMPLE

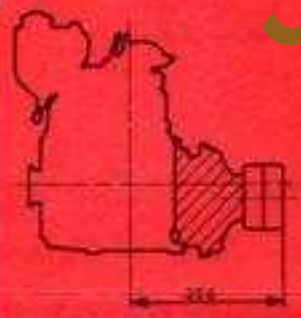

EMBRAYAGE-REDUCTEUR

LANCEUR A RAPPEL AUTOMATIQUE

MOTEUR W 17 bis
A ESSENCE - 4 TEMPS

Refroidissement par air

2,75 CH à 3600 tr/mn
en SERVICE CONTINU

SPÉCIFICATIONS GÉNÉRALES

ALESAGE : 54 mm.
COURSE : 54 mm.
CYLINDREE : 124 cm³.
CYCLE : 4 temps.
TYPE : monocylindrique - soupapes latérales.
REFROIDISSEMENT : à air soufflé par volant ventilateur sur la culasse et le haut de cylindre.
ALLUMAGE : allumeur magnétique BM avec bobine spécialement imprégnée pour pays chauds et humides, rupteur et condensateur montés sous carter étanche dans le volant.
BOUGIE : de 14 mm.
GRAISSAGE : par barbotage.
CARBURATEUR : tous terrains permettant des inclinaisons droite, gauche et avant arrière de l'ordre de 45°.
REGULATEUR : régulateur centrifuge - vitesse réglable par levier situé à l'extérieur du moteur.
BIELLE : montée sur coquilles minces régulées.
CARTER CYLINDRE : en alliage léger coulé sous pression avec chemise en fonte spéciale à haute résistance, incorporée de fonderie, permettant des réalésages de 5 en 5/10ᵉ jusqu'à la limite de 1 mm au-dessus de la cote nominale.
Reniflard spécial fortes inclinaisons.
SIEGES DE SOUPAPES : en fonte spéciale, incorporés de fonderie dans le carter cylindre.
VILEBREQUIN : en acier estampé avec masses d'équilibrage - soles montées sur roulements à gorges profondes - sorties étanches à chaque extrémité.
PISTON : en alliage léger de composition spéciale à haute résistance.
SEGMENTS : en fonte spéciale - segment de feu chromé.
SOUPAPES : Soupape d'admission : en acier au nickel.
Soupape d'échappement : en acier chromé manganèse.
CULASSE : en alliage léger de composition spéciale, coulée sous pression et traitée pour éviter les déformations à chaud.
FILTRE A AIR : à élément sec de grande capacité.
CAPACITE DU RESERVOIR D'ESSENCE : 1,35 litre.
FILTRE A COMBUSTIBLE : incorporé dans le robinet monté directement sur le réservoir.
CAPACITE D'HUILE DU CARTER : 0,500 litre.
SENS DE ROTATION : l'observateur étant placé côté mise en marche, le sens de rotation est celui des aiguilles d'une montre.
POIDS DU MOTEUR (sans poulie) :
Exécution socle : 14 kg.

ÉQUIPEMENTS DE SÉRIE

Ces moteurs sont livrés avec poulie de série (voir diamètres indiqués au verso de cette notice), filtre à air de série, dispositif de lancement par cordelette. Ces moteurs sont livrés montés sur socle.

ÉQUIPEMENTS SPÉCIAUX

Sur demande, nous pouvons fournir :

Partie moteur :

— Préfiltre se montant sur le filtre de série pour atmosphère particulièrement poussiéreuse.
— Lanceur à rappel automatique.
— Vilebrequins spéciaux (cotes en pouces). Consulter à ce sujet notre Service Technique.
— Dispositif de commande d'accélération à distance laissant toujours la libre action du régulateur.
— Dispositif de mise à l'arrêt à distance.

Partie applications :

— Embrayage commandé.
— Embrayage commandé-réducteur
— Réducteur simple

ci-dessous, rapport de réduction.

— Moteur sur brouette (roues à bandages pleins).
— Moteur sur châssis.

Vitesses en tr/mn					
MOTEUR	Réducteur				
	R : 2/3	R : 1/2	R : 1/3	R : 1/4	R : 1/6
3.600	2.400	1.800	1.200	900	600

Pour tous autres équipements spéciaux ne figurant pas sur cette notice, consultez nos Services Techniques.

AUTRES FABRICATIONS : Moteurs Diesel, Pétrole et Propane
Moto-Pompe, Groupes Electrogènes, Tondeuses à Gazon à Moteur

S.A. "BERNARD-MOTEURS", 12, rue Médéric, PARIS-17e - 924-96-30

N° 258 R.C. SEINE 54 B. 7043

easyvintageculture

"BERNARD-MOTEURS"

MOTEUR W 27 bis

Moteur a plat, axe vertical,

avec bride de fixation

A ESSENCE - 4 TEMPS

Refroidissement par air

2,75 CH à 3600 tr/mn
en SERVICE CONTINU

SPÉCIFICATIONS GÉNÉRALES

ALESAGE : 54 mm.
COURSE : 54 mm.
CYLINDREE : 124 cm³.
CYCLE : 4 temps.
TYPE : monocylindrique - soupapes latérales.
REFROIDISSEMENT : à air soufflé par volant ventilateur sur la culasse et le haut de cylindre.
ALLUMAGE : allumeur magnétique BM avec bobine spécialement imprégnée pour pays chauds et humides, rupteur et condensateur montés sous carter étanche dans le volant.
BOUGIE : de 14 mm.
GRAISSAGE : par barbotage.
CARBURATEUR : tous terrains permettant des inclinaisons droite, gauche et avant arrière de l'ordre de 45°.
REGULATEUR : régulateur centrifuge - vitesse réglable par levier situé à l'extérieur du moteur.
BIELLE : montée sur coquilles minces régulées.
CARTER CYLINDRE : en alliage léger coulé sous pression avec chemise en fonte spéciale à haute résistance, incorporée de fonderie, permettant des rééssages de 5 en 5/10ᵉ jusqu'à la limite de 1 mm au-dessus de la cote nominale.
Reniflard spécial fortes inclinaisons.
SIEGES DE SOUPAPES : en fonte spéciale, incorporés de fonderie dans le carter cylindre.
VILEBREQUIN : en acier estampé avec masses d'équilibrage - soles montées sur roulements à gorges profondes - sorties étanches à chaque extrémité.
PISTON : en alliage léger de composition spéciale à haute résistance.
SEGMENTS : en fonte spéciale - segment de feu chromé.
SOUPAPES : Soupape d'admission : en acier au nickel.
Soupape d'échappement : en acier chromé manganèse.
CULASSE : en alliage léger de composition spéciale, coulée sous pression et traitée pour éviter les déformations à chaud.
FILTRE A AIR : à élément sec de grande capacité.
CAPACITE DU RESERVOIR D'ESSENCE : 1,35 litre.
FILTRE A COMBUSTIBLE : incorporé dans le robinet monté directement sur le réservoir.
CAPACITE D.HUILE DU CARTER : 0,500 litre.
SENS DE ROTATION : l'observateur étant placé côté mise en marche, le sens de rotation est celui des aiguilles d'une montre.
POIDS DU MOTEUR : 14,4 kg.

ÉQUIPEMENTS DE SÉRIE

Ces moteurs sont livrés avec filtre de série et dispositif de lancement par cordelette.

ÉQUIPEMENTS SPÉCIAUX

Sur demande, nous pouvons fournir :

Partie moteur :

— Préfiltre se montant sur le filtre de série pour atmosphère particulièrement poussiéreuse.
— Lanceur à rappel automatique.
— Vilebrequins spéciaux (cotes en pouces). Consulter à ce sujet notre Service Technique.
— Dispositif de commande d'accélération à distance laissant toujours la libre action du régulateur.
— Dispositif de mise à l'arrêt à distance.

Partie applications :

— Consultez notre Service Technique.

AUTRES FABRICATIONS : Moteurs Diesel, Pétrole et Propane
Moto-Pompe, Groupes Electrogènes, Tondeuses à Gazon à Moteur

S.A. "BERNARD-MOTEURS", 12, rue Médéric, PARIS-17e - 924-96-30

N°260 - R.C. SEINE 54 B. 7043

easy-moto-ture

"BERNARD-MOTEURS"

EMBRAYAGE SIMPLE

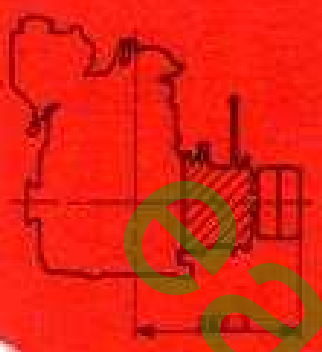

REDUCTEUR SIMPLE

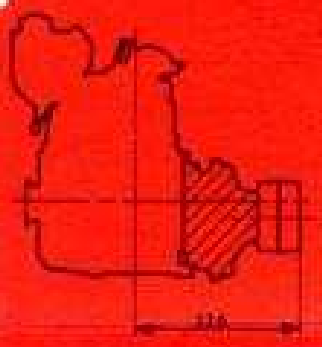

EMBRAYAGE-REDUCTEUR

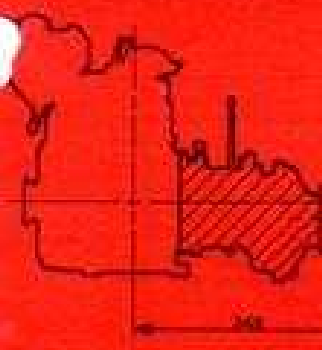

LANCEUR A RAPPEL AUTOMATIQUE

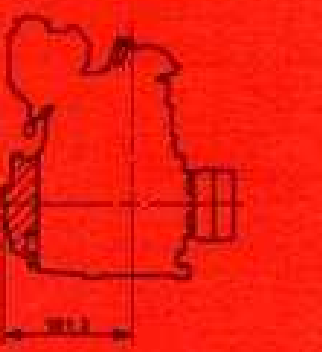

MOTEUR W 117 bis

A ESSENCE - 4 TEMPS

Refroidissement par air

3,3 CH à 3600 tr/mn
en SERVICE CONTINU

SPÉCIFICATIONS GÉNÉRALES

ALESAGE : 58 mm.
COURSE : 64 mm.
CYLINDREE : 143 cm³.
CYCLE : 4 temps
TYPE : monocylindrique - soupapes latérales.
REFROIDISSEMENT : à air soufflé par volant ventilateur sur la culasse et le haut de cylindre.
ALLUMAGE : allumeur magnétique BM avec bobine spécialement imprégnée pour pays chauds et humides, rupteur et condensateur montés sous carter étanche dans le volant.
BOUGIE : de 14 mm.
GRAISSAGE : par barbotage.
CARBURATEUR : tous terrains permettant des inclinaisons droite gauche et avant arrière de l'ordre de 45°.
REGULATEUR : régulateur centrifuge - vitesse réglable par levier situé à l'extérieur du moteur.
BIELLE : montée sur coquilles minces régulées.
CARTER CYLINDRE : en alliage léger coulé sous pression avec chemise en fonte spéciale à haute résistance incorporée de fonderie.
Renifiard spécial pour fortes inclinaisons.
SIEGES DE SOUPAPES : en fonte spéciale, incorporés de fonderie dans le carter cylindre.
VILEBREQUIN : en acier estampé avec masses d'équilibrage - soles montées sur roulements à gorges profondes - sorties étanches à chaque extrémité.
PISTON : en alliage léger de composition spéciale à haute résistance.
SEGMENTS : en fonte spéciale - segment de feu chromé.
SOUPAPES : Soupape d'admission : en acier au nickel.
Soupape d'échappement : en acier chromé manganèse.
CULASSE : en alliage léger de composition spéciale coulée sous pression et traitée pour éviter les déformations à chaud.
FILTRE A AIR : à élément sec de grande capacité.
CAPACITE DU RESERVOIR D'ESSENCE : 1,25 l
FILTRE A COMBUSTIBLE : incorporé dans le robinet monté directement sur le réservoir.
CAPACITE D'HUILE DU CARTER : 0,500 l
SENS DE ROTATION : l'observateur étant placé côté mise en marche, le sens de rotation est celui des aiguilles d'une montre.
POIDS DU MOTEUR (sans poulie) :
Exécution socle : 14 kg pleins non affectuss

ÉQUIPEMENTS DE SÉRIE

Ces moteurs sont livrés avec poulie de série (voir diamètres indiqués au verso de cette notice), filtre à air de série, dispositif de lancement par cordelette. Ces moteurs sont livrés montés sur socle.

ÉQUIPEMENTS SPÉCIAUX

Sur demande, nous pouvons fournir :

Partie moteur :

— Préfiltre se montant sur le filtre de série pour atmosphère particulièrement poussiéreuse.
— Lanceur à rappel automatique.
— Vilebrequins spéciaux (cotes en pouces). Consulter à ce sujet notre Service Technique.
— Dispositif de commande d'accélération à distance laissant toujours la libre action du régulateur.
— Dispositif de mise à l'arrêt à distance.

Partie applications :

— Embrayage commandé.
— Embrayage commandé-réducteur
— Réducteur simple
ci-dessous, rapport de réduction.
— Moteur sur brouette (roues à bandages pleins).
— Moteur sur châssis.

Vitesse en tr/mn					
MOTEUR	Réducteur				
	R : 2/3	R : 1/2	R : 1/3	R : 1/4	R : 1/6
3.600	2.400	1.800	1.200	900	600

Pour tous autres équipements spéciaux ne figurant pas sur cette notice consultez nos Services Techniques.

AUTRES FABRICATIONS : Moteurs Diesel, Pétrole et Propane
Moto-Pompe, Groupes Electrogènes, Tondeuses à Gazon à Moteur

S.A. "BERNARD-MOTEURS", 12, rue Médéric, PARIS-17e - 924-96-30

N° 259 R.C. SEINE 54 B. 7043

essmotoculture

"BERNARD-MOTEURS"

MOTEUR W 127 bis

Moteur a plat, axe vertical,
avec bride de fixation

A ESSENCE - 4 TEMPS

Refroidissement par air

3,3 CH à 3600 tr/mn
en SERVICE CONTINU

SPÉCIFICATIONS GÉNÉRALES

ALESAGE : 58 mm.
COURSE : 54 mm.
CYLINDREE : 143 cm³.
CYCLE : 4 temps
TYPE : monocylindrique - soupapes latérales.
REFROIDISSEMENT : à air soufflé par volant ventilateur sur la culasse et le haut de cylindre.
ALLUMAGE : allumeur magnétique BM avec bobine spécialement imprégnée pour pays chauds et humides, rupteur et condensateur montés sous carter étanche dans le volant.
BOUGIE : de 14 mm
GRAISSAGE : par barbotage
CARBURATEUR : tous terrains permettant des inclinaisons droite gauche et avant arrière de l'ordre de 45°.
REGULATEUR : régulateur centrifuge - vitesse réglable par levier situé à l'extérieur du moteur.
BIELLE : montée sur coquilles minces régulées.
CARTER CYLINDRE : en alliage léger coulé sous pression avec chemise en fonte spéciale à haute résistance incorporée de fonderie.
Renifiard spécial pour fortes inclinaisons.
SIEGES DE SOUPAPES : en fonte spéciale, incorporés de fonderie dans le carter cylindre.
VILEBREQUIN : en acier estampé avec masses d'équilibrage - soles montées sur roulements à gorges profondes - sorties étanches à chaque extrémité.
PISTON : en alliage léger de composition spéciale à haute résistance.
SEGMENTS : en fonte spéciale - segment de feu chromé.
SOUPAPES : Soupape d'admission : en acier au nickel.
Soupape d'échappement : en acier chromé manganèse.
CULASSE : en alliage léger de composition spéciale coulée sous pression et traitée pour éviter les déformations à chaud.
FILTRE A AIR : à élément sec de grande capacité.
CAPACITE DU RESERVOIR D'ESSENCE : 1,35 l
FILTRE A COMBUSTIBLE : incorporé dans le robinet monté directement sur le réservoir.
CAPACITE D'HUILE DU CARTER : 0,600 l
SENS DE ROTATION : l'observateur étant placé côté mise en marche, le sens de rotation est celui des aiguilles d'une montre.
POIDS DU MOTEUR : 14,4 kg pleins non effectués

ÉQUIPEMENTS DE SÉRIE

Ces moteurs sont livrés avec filtre de série et dispositif de lancement par cordelette.

ÉQUIPEMENTS SPÉCIAUX

Sur demande, nous pouvons fournir :

Partie moteur :

— Préfiltre se montant sur le filtre de série pour atmosphère particulièrement poussiéreuse.
— Lanceur à rappel automatique.
— Vilebrequins spéciaux (cotes en pouces). Consulter à ce sujet notre Service Technique.
— Dispositif de commande d'accélération à distance laissant toujours la libre action du régulateur.
— Dispositif de mise à l'arrêt à distance.

Partie applications :

— Consultez notre Service Technique.

AUTRES FABRICATIONS : Moteurs Diesel, Pétrole et Propane
Moto-Pompe, Groupes Electrogènes, Tondeuses à Gazon à Moteur

S.A. "BERNARD-MOTEURS", 12, rue Médéric, PARIS-17e - 924-96-30

N° 261 R. C. SEINE 54 B 7043

easymotoculture

"BERNARD-MOTEURS"

EMBRAYAGE SIMPLE

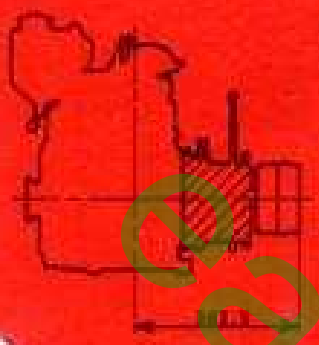

REDUCTEUR SIMPLE

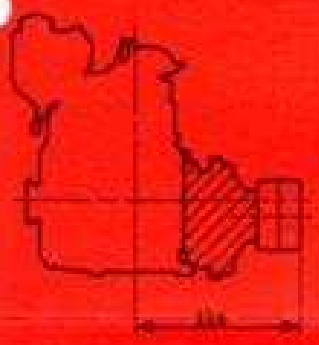

EMBRAYAGE-REDUCTEUR

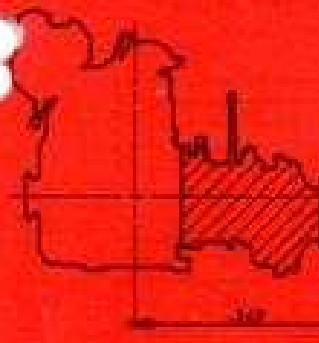

LANCEUR A RAPPEL AUTOMATIQUE

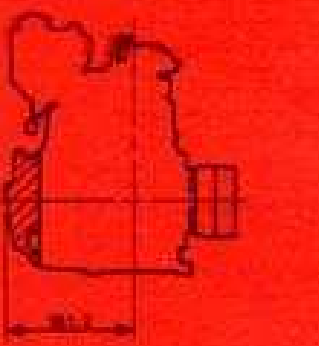

MOTEUR W 217

A ESSENCE - 4 TEMPS

Refroidissement par air

4 CH à 3600 tr/mn
en SERVICE CONTINU

SPÉCIFICATIONS GÉNÉRALES

ALÉSAGE : 60 mm
COURSE : 57 mm
CYLINDRÉE : 161 cm³
CYCLE : 4 temps
TYPE : monocylindrique - soupapes latérales.
REFROIDISSEMENT : à air soufflé par volant ventilateur sur la culasse et le haut de cylindre.
ALLUMAGE : allumeur magnétique BM avec bobine spécialement imprégnée pour pays chauds et humides, rupteur et condensateur montés sous carter étanche dans le volant.
BOUGIE : de 14 mm
GRAISSAGE : par barbotage
CARBURATEUR : tous terrains permettant des inclinaisons droite gauche et avant arrière de l'ordre de 45°.
REGULATEUR : régulateur centrifuge - vitesse réglable par levier situé à l'extérieur du moteur.
BIELLE : montée sur coquilles minces régulées.
CARTER CYLINDRE : en alliage léger coulé sous pression avec chemise en fonte spéciale à haute résistance incorporée de fonderie.
Reniflard spécial pour fortes inclinaisons.
SIEGES DE SOUPAPES : en fonte spéciale, incorporés de fonderie dans le carter cylindre.
VILEBREQUIN : en acier estampé avec masses d'équilibrage - soles montées sur roulements à gorges profondes - sorties étanches à chaque extrémité.
PISTON : en alliage léger de composition spéciale à haute résistance.
SEGMENTS : en fonte spéciale - segment de feu chromé.
SOUPAPES : Soupape d'admission : en acier au nickel.
Soupape d'échappement : en acier chromé manganèse.
CULASSE : en alliage léger de composition spéciale coulée sous pression et traitée pour éviter les déformations à chaud.
FILTRE A AIR : à élément sec de grande capacité.
CAPACITE DU RESERVOIR D'ESSENCE : 1,35 l
FILTRE A COMBUSTIBLE : incorporé dans le robinet monté directement sur le réservoir.
CAPACITE D'HUILE DU CARTER : 0,500 l
SENS DE ROTATION : l'observateur étant placé côté mise en marche, le sens de rotation est celui des aiguilles d'une montre.
POIDS DU MOTEUR (sans poulie) :
Exécution socle : 14 kg pleins non effectués

ÉQUIPEMENTS DE SÉRIE

Ces moteurs sont livrés avec poulie de série (voir diamètres indiqués au verso de cette notice), filtre à air de série, dispositif de lancement par cordelette. Ces moteurs sont livrés montés sur socle.

ÉQUIPEMENTS SPÉCIAUX

Sur demande, nous pouvons fournir :

Partie moteur :

— Préfiltre se montant sur le filtre de série pour atmosphère particulièrement poussiéreuse.
— Lanceur à rappel automatique.
— Vilebrequins spéciaux (cotes en pouces). Consulter à ce sujet notre Service Technique.
— Dispositif de commande d'accélération à distance laissant toujours la libre action du régulateur.
— Dispositif de mise à l'arrêt à distance.

Partie applications :

— Embrayage commandé.
— Embrayage commandé-réducteur
— Réducteur simple
} ci-dessous, rapport de réduction.
— Moteur sur brouette (roues à bandages pleins).
— Moteur sur châssis.

Vitesse en tr/mn					
MOTEUR	Réducteur R : 2/3	R : 1/2	R : 1/3	R : 1/4	R : 1/6
3.600	2.400	1.800	1.200	900	600

Pour tous autres équipements spéciaux ne figurant pas sur cette notice consultez nos Services Techniques.

AUTRES FABRICATIONS : Moteurs Diesel, Pétrole et Propane
Moto-Pompe, Groupes Electrogènes, Tondeuses à Gazon à Moteur

S.A. "BERNARD-MOTEURS", 12, rue Médéric, PARIS-17e - 924-96-30

N° 259 R.C. SEINE 54 B. 7043

eBay Motoculture

"BERNARD-MOTEURS"

MOTEUR W 227

Moteur a plat, axe vertical,
avec bride de fixation

A ESSENCE - 4 TEMPS

Refroidissement par air

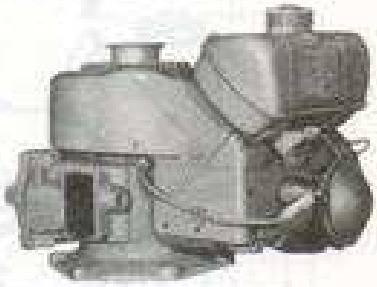

4 CH à 3600 tr/mn
en SERVICE CONTINU

SPÉCIFICATIONS GÉNÉRALES

ALÉSAGE : 60 mm
COURSE : 57 mm
CYLINDRÉE : 161 cm³
CYCLE : 4 temps
TYPE : monocylindrique - soupapes latérales.
REFROIDISSEMENT : à air soufflé par volant ventilateur sur la culasse et le haut de cylindre.
ALLUMAGE : allumeur magnétique BM avec bobine spécialement imprégnée pour pays chauds et humides, rupteur et condensateur montés sous carter étanche dans le volant.
BOUGIE : de 14 mm
GRAISSAGE : par barbotage
CARBURATEUR : tous terrains permettant des inclinaisons droite gauche et avant arrière de l'ordre de 45°.
REGULATEUR : régulateur centrifuge - vitesse réglable par levier situé à l'extérieur du moteur.
BIELLE : montée sur coquilles minces réguliées.
CARTER CYLINDRE : en alliage léger coulé sous pression avec chemise en fonte spéciale à haute résistance incorporée de fonderie.
Reniflard spécial pour fortes inclinaisons.
SIEGES DE SOUPAPES : en fonte spéciale, incorporés de fonderie dans le carter cylindre.
VILEBREQUIN : en acier estampé avec masses d'équilibrage - soles montées sur roulements à gorges profondes - sorties étanches à chaque extrémité.
PISTON : en alliage léger de composition spéciale à haute résistance.
SEGMENTS : en fonte spéciale - segment de feu chromé.
SOUPAPES : Soupape d'admission : en acier au nickel.
Soupape d'échappement : en acier chrome manganèse.
CULASSE : en alliage léger de composition spéciale coulée sous pression et traitée pour éviter les déformations à chaud.
FILTRE A AIR : à élément sec de grande capacité.
CAPACITE DU RESERVOIR D'ESSENCE : 1,35 l
FILTRE A COMBUSTIBLE : incorporé dans le robinet monté directement sur le réservoir.
CAPACITE D'HUILE DU CARTER : 0,500 l
SENS DE ROTATION : l'observateur étant placé côté mise en marche, le sens de rotation est celui des aiguilles d'une montre.
POIDS DU MOTEUR : 14,4 kg

ÉQUIPEMENTS DE SÉRIE

Ces moteurs sont livrés avec filtre de série et dispositif de lancement par cordelette.

ÉQUIPEMENTS SPÉCIAUX

Sur demande, nous pouvons fournir :

Partie moteur :

— Préfiltre se montant sur le filtre de série pour atmosphère particulièrement poussiéreuse.
— Lanceur à rappel automatique.
— Vilebrequins spéciaux (cotes en pouces). Consulter à ce sujet notre Service Technique.
— Dispositif de commande d'accélération à distance laissant toujours la libre action du régulateur.
— Dispositif de mise à l'arrêt à distance.

Partie applications :

— Consultez notre Service Technique.

AUTRES FABRICATIONS : Moteurs Diesel, Pétrole et Propane
Moto-Pompe, Groupes Electrogènes, Tondeuses à Gazon à Moteur

S.A. "BERNARD-MOTEURS", 12, rue Médéric, PARIS-17e - 924-96-30

N° 261 R. C. SEINE 54 B 7043

easymotocycle

type 117 bis

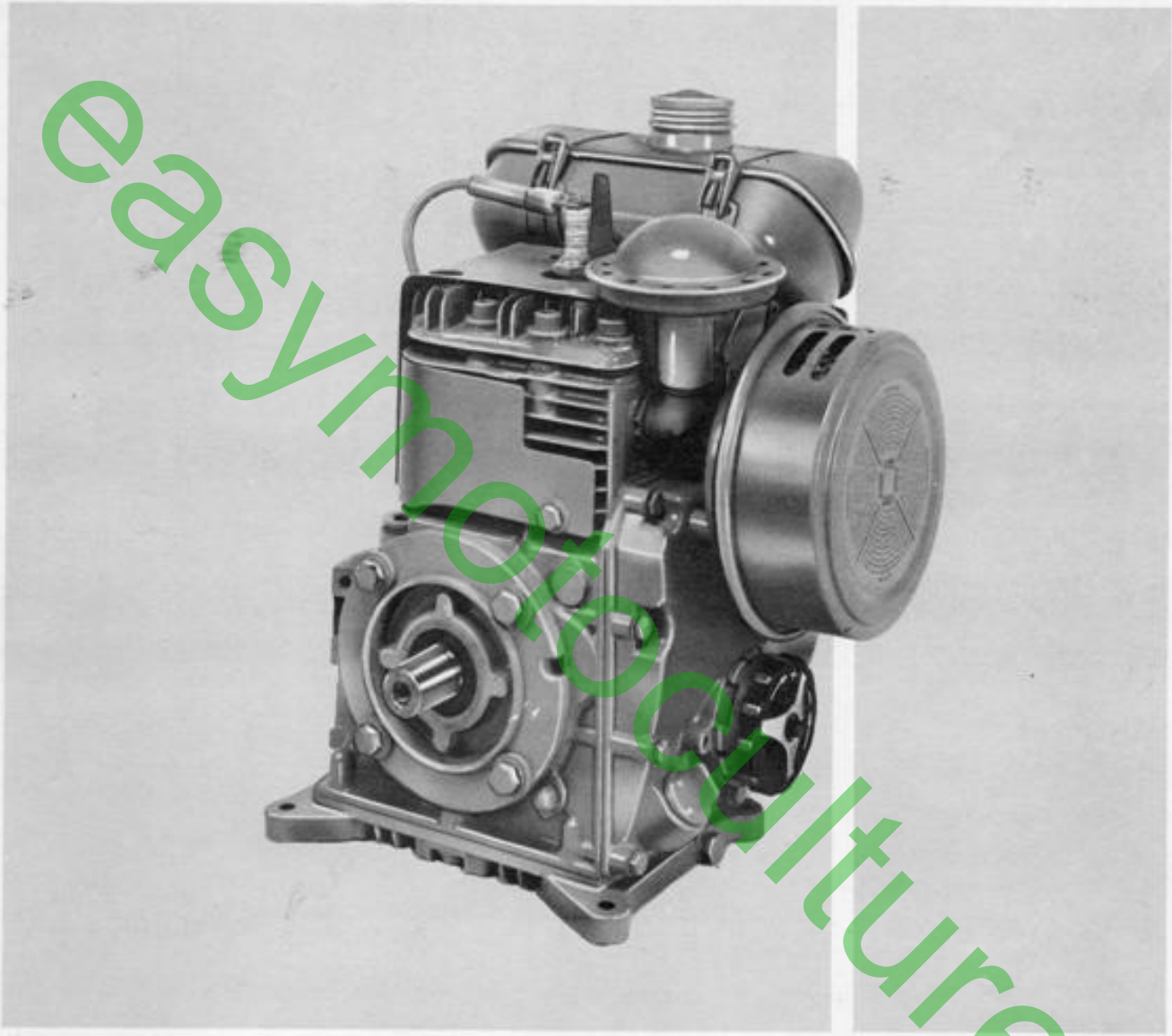

3,3 ch
à 3600 tr/mn

easymotoculture

COTES D'ENCOMBREMENT

A — Pot d'échappement
B — Arrêt moteur
C — Remplissage essence
D — Volet de départ

E — Robinet d'essence
F — Bouton de changement de vitesses
G — Poulie de mise en marche
H — Remplissage d'huile

I — Vidange d'huile
J — Filtre à air et carburateur sous capotage du filtre
K — Reniflard
L — 4 trous Ø10

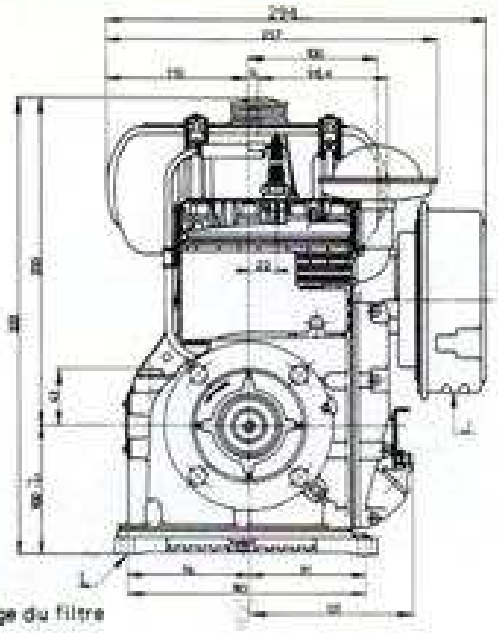

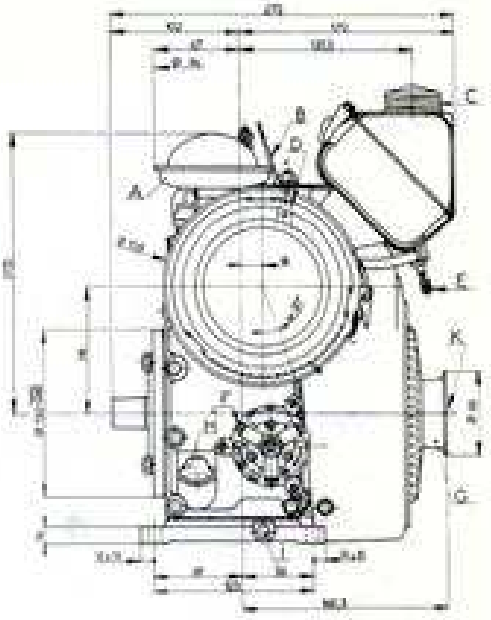

SPECIFICATIONS GENERALES

MONOCYLINDRE

REFROIDISSEMENT à air par volant à ailettes

GRAISSAGE par barbotage

ALLUMAGE par volant magnétique
Rupteur monté dans un carter étanche

REGULATEUR CENTRIFUGE
Vitesse réglable par bouton situé à l'extérieur du moteur

CARTER CYLINDRE en alliage léger coulé sous pression avec chemise en fonte incorporée de fonderie, permettant 2 réalésages successifs

SIEGES DE SOUPAPES en fonte incorporés de fonderie

VILEBREQUIN en acier estampé avec masses d'équilibrage, permettant 2 rectifications successives

PALIERS montés sur roulements à billes à gorges profondes

PISTON en alliage d'aluminium au silicium

SEGMENTS en fonte et segment "coup de feu" chromé

BIELLE montée sur coquilles minces régulées

SOUPAPES LATERALES Admission en acier au nickel
Echappement en acier au chrome - manganèse

CULASSE en alliage léger coulée sous pression et traitée pour éviter les déformations à chaud

CARBURATEUR SOLEX 20 HNS

FILTRE A AIR à élément sec de grande capacité

FILTRE A COMBUSTIBLE incorporé dans le robinet

INCLINAISONS MAXIMALES	Vers l'avant (côté volant)	Vers l'arrière (côté application)	Côté filtre à air	Côté opposé au filtre à air
Service momentané	45°	45°	45°	35°
Service continu	40°	45°	40°	25°

easymotoculture

COURBE DE PUISSANCE

117 bis

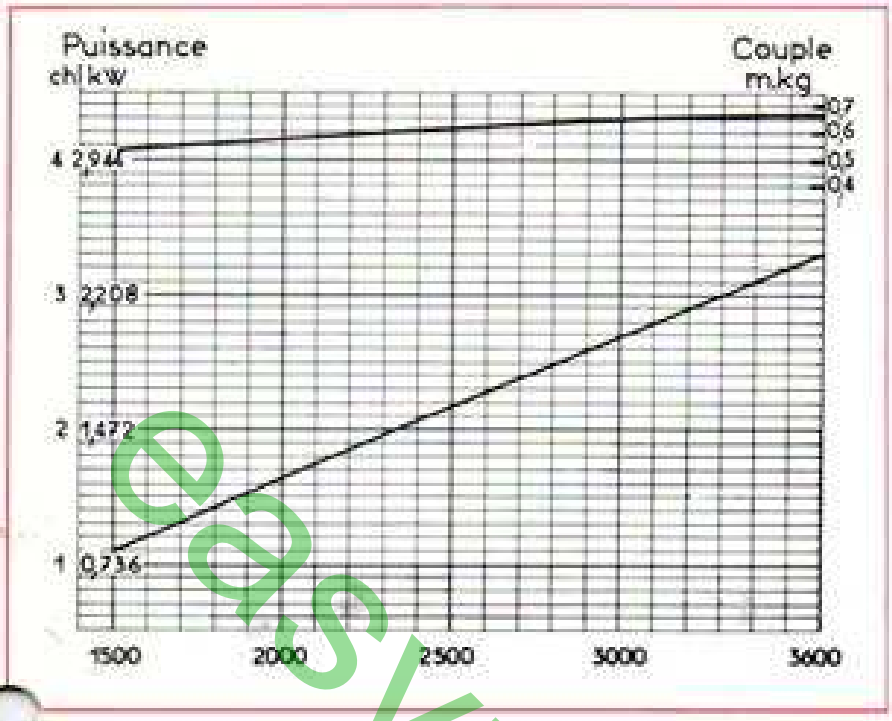

"Les puissances sont indiquées en service continu pour des moteurs sans pot d'échappement, sans filtre à air et sont garanties avec une tolérance de ± 5% après rodage".

Comme pour tous les moteurs thermiques, la puissance est réduite de 1% par 100 m d'altitude, 1% par 5,5 °C au dessus de 15,5 °C et de 5 à 10% pour des équipements tels que : filtre à air, pot d'échappement silencieux, réducteur, etc... (nous consulter).

CARACTERISTIQUES

CYCLE : 4 temps

SENS DE ROTATION : l'observateur étant placé côté mise en marche, le sens de rotation est celui des aiguilles d'une montre

ALESAGE	: 58 mm
COURSE	: 54 mm
CYLINDREE	: 143 cm³
MASSE	: 14 kg (pleins non effectués)

CAPACITES

Huile	: 0,50 l
Essence	: 1,35 l

CONSOMMATION

Huile	: 3 g/ch/h environ
Essence	: 1,500 l/h environ en pleine charge à 3 600 tr/mn

EQUIPEMENTS SERIE

- Les moteurs sont livrés complets en ordre de marche avec :
  - réservoir
  - filtre à air sec
  - pot d'échappement
  - sortie de vilebrequin conique

EQUIPEMENTS SPECIAUX *(fournis sur demande)*

ACCELERATION

- Dispositif de commande à distance s'adaptant sur le bouton de série
- Levier de réglage de vitesse bloqué (pour utilisation à régime constant)

ACCOUPLEMENT ELASTIQUE

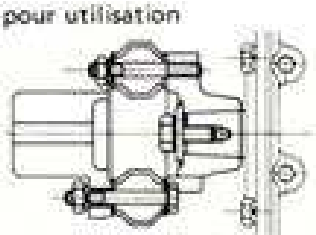

easymotoculture

type 127 bis

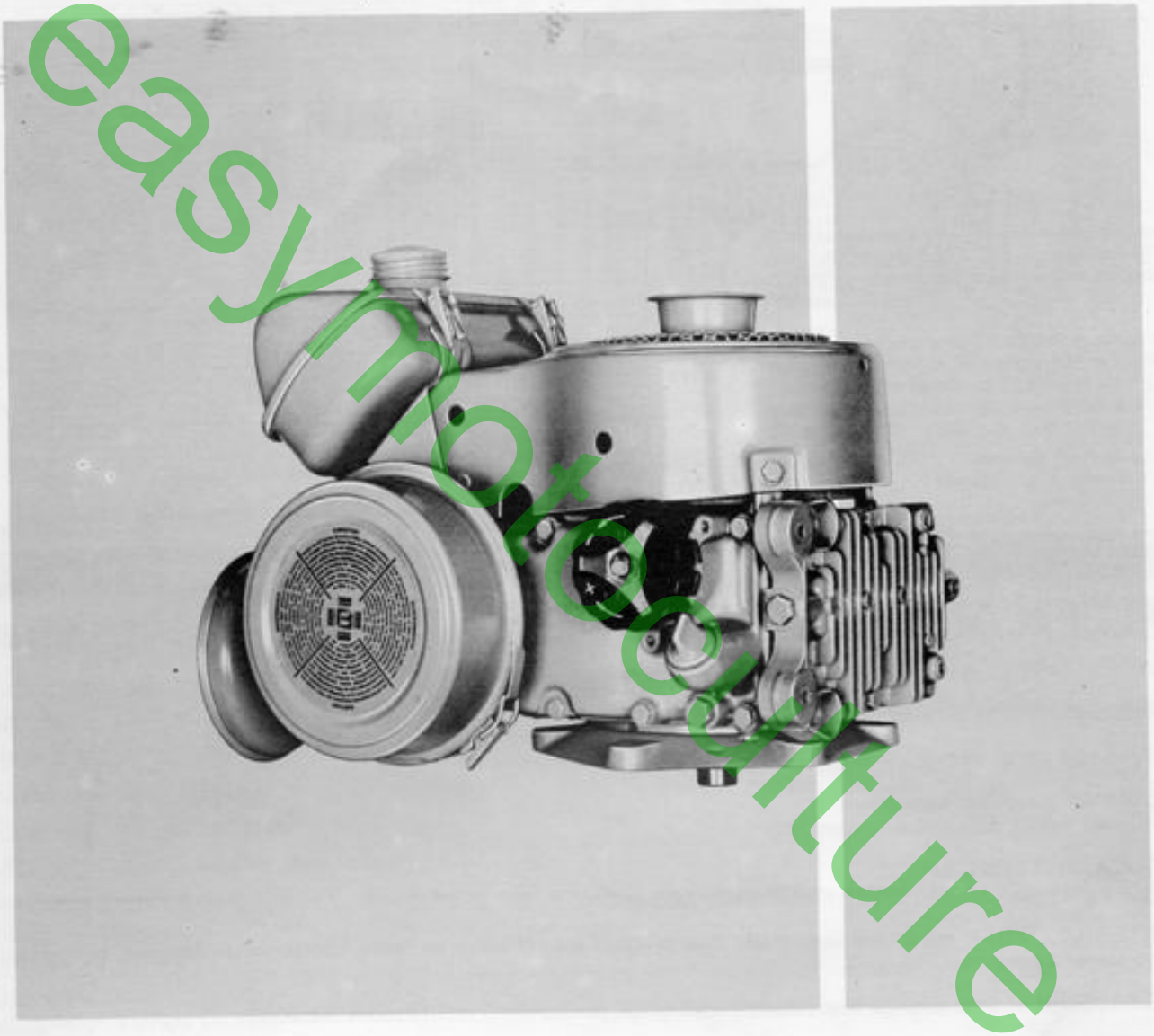

3,3 ch
à 3600 tr/mn

easymotoculture

COTES D'ENCOMBREMENT

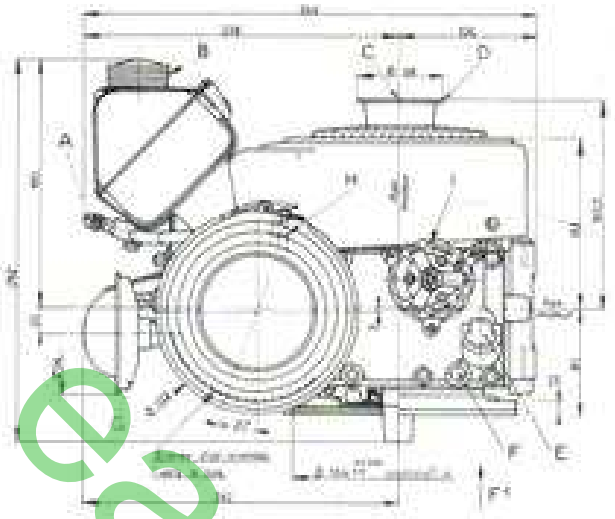

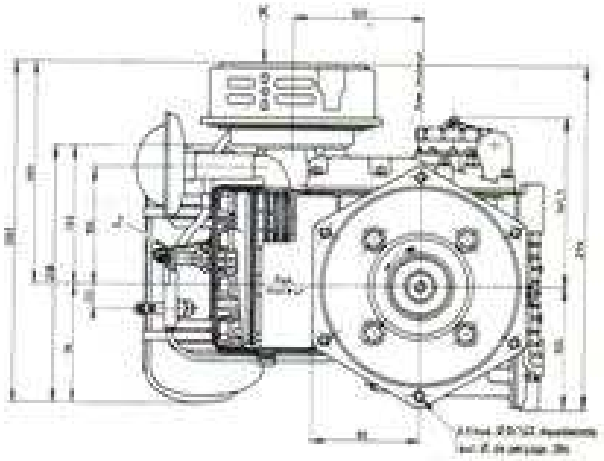

A — Robinet d'essence
B — Remplissage d'essence
C — Reniflard
D — Poulie de mise en marche à la cordelette
E — Remplissage d'huile - niveau
F — Vidange d'huile
G — Pot d'échappement
H — Volet de départ (starter)
I — Levier d'accélération
J — Arrêt moteur
K — Filtre à air et carburateur sous capotage du filtre

SPECIFICATIONS GENERALES

MONOCYLINDRE "A PLAT" (sortie de vilebrequin verticale)

REFROIDISSEMENT à air par volant à ailettes

GRAISSAGE par barbotage

ALLUMAGE par volant magnétique
Rupteur monté dans un carter étanche

REGULATEUR CENTRIFUGE
Vitesse réglable par bouton situé à l'extérieur du moteur

CARTER CYLINDRE en alliage léger coulé sous pression avec chemise en fonte incorporée de fonderie, permettant 2 réalésages successifs

VILEBREQUIN en acier estampé avec masses d'équilibrage, permettant 2 rectifications successives

PALIERS : roulements à billes à gorges profondes

PISTON en alliage d'aluminium au silicium

SEGMENTS en fonte et segment "racleur" en acier

BIELLE en duralumin estampé, montée sur coquilles minces régulées

SOUPAPES LATERALES Admission en acier au nickel
Echappement en acier au chrome - manganèse

CULASSE en alliage léger coulée sous pression et traitée pour éviter les déformations à chaud

CARBURATEUR SOLEX 20 HNS

FILTRE A AIR à élément sec de grande capacité

FILTRE A COMBUSTIBLE incorporé dans le robinet

SIEGES DE SOUPAPES en fonte incorporés de fonderie

INCLINAISONS MAXIMALES	Côté réservoir	Côté opposé au réservoir	Côté filtre à air	Côté opposé au filtre à air
Service momentané	40°	40°	40°	35°
Service continu	35°	35°	35°	30°

easymotoculture

type 217

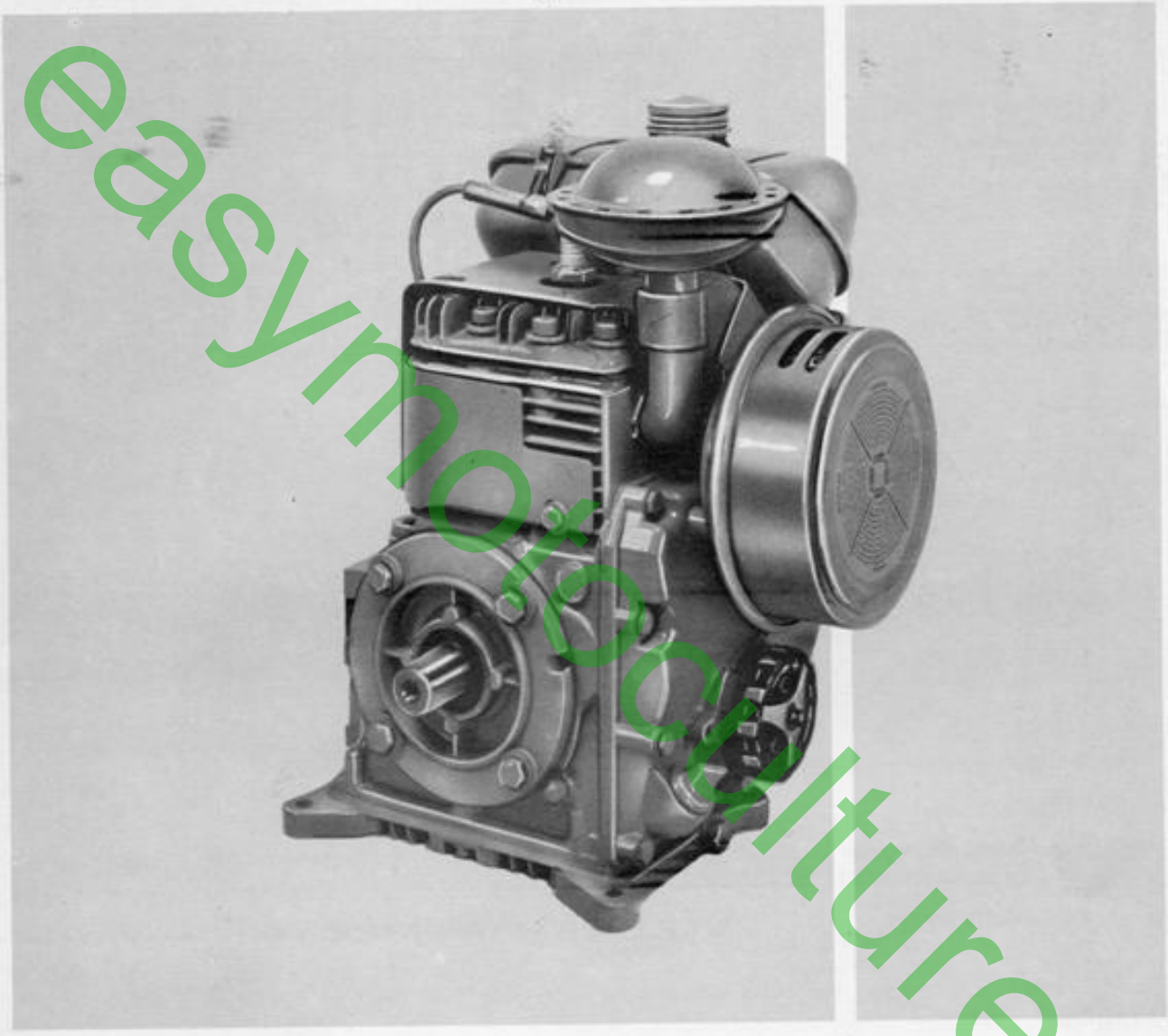

4 ch
à 3600 tr/mn

easymotoculture

COTES D'ENCOMBREMENT

A – Pot d'échappement
B – Arrêt moteur
C – Remplissage essence
D – Volet de départ

E – Robinet d'essence
F – Bouton de changement de vitesses
G – Poulie de mise en marche
H – Remplissage d'huile

I – Vidange d'huile
J – Filtre à air et carburateur sous capotage du filtre
K – Reniflard
L – 4 trous ϕ10

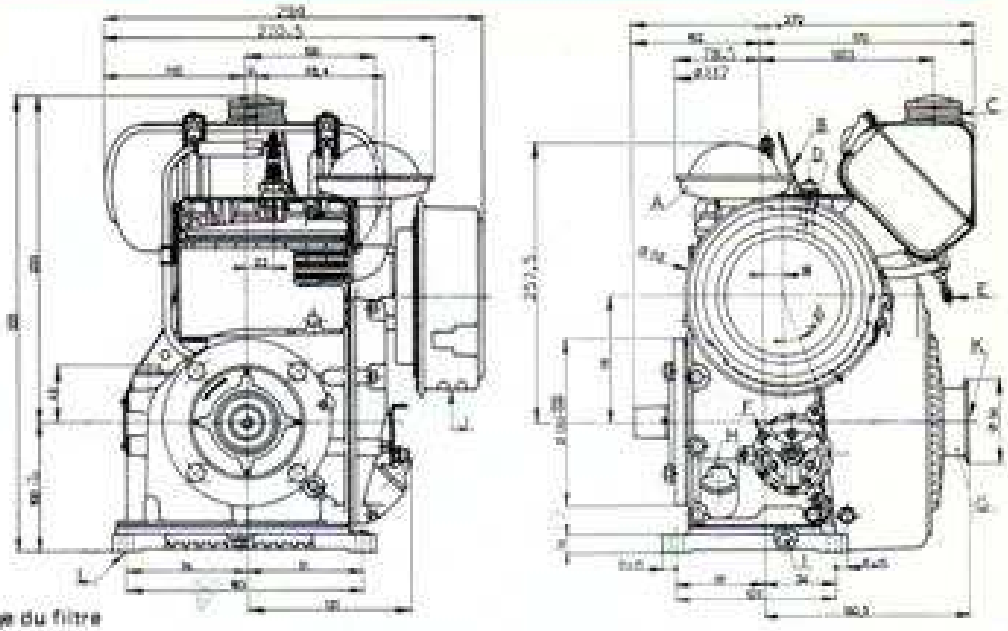

SPECIFICATIONS GENERALES

MONOCYLINDRE

REFROIDISSEMENT à air par volant à ailettes

GRAISSAGE par barbotage

ALLUMAGE par volant magnétique
Rupteur monté dans un carter étanche

REGULATEUR CENTRIFUGE
Vitesse réglable par bouton situé à l'extérieur du moteur

CARTER CYLINDRE en alliage léger coulé sous pression avec chemise en fonte incorporée de fonderie, permettant 1 réalésage

SIEGES DE SOUPAPES en fonte incorporés de fonderie

VILEBREQUIN en acier estampé avec masses d'équilibrage, permettant 2 rectifications successives

PALIERS montés sur roulements à billes à gorges profondes

PISTON en alliage d'aluminium au silicium

SEGMENTS en fonte et segment "coup de feu" chromé

BIELLE montée sur coquilles minces régulées

SOUPAPES LATERALES Admission en acier au nickel
Echappement en acier au chrome - manganèse

CULASSE en alliage léger coulée sous pression et traitée pour éviter les déformations à chaud

CARBURATEUR SOLEX 20 HNS

FILTRE A AIR à élément sec de grande capacité

FILTRE A COMBUSTIBLE incorporé dans le robinet

INCLINAISONS MAXIMALES	Vers l'avant (côté volant)	Vers l'arrière (côté application)	Côté filtre à air	Côté opposé au filtre à air
Service momentané	45°	45°	45°	35°
Service continu	40°	45°	40°	25°

easymotoculture

type 227

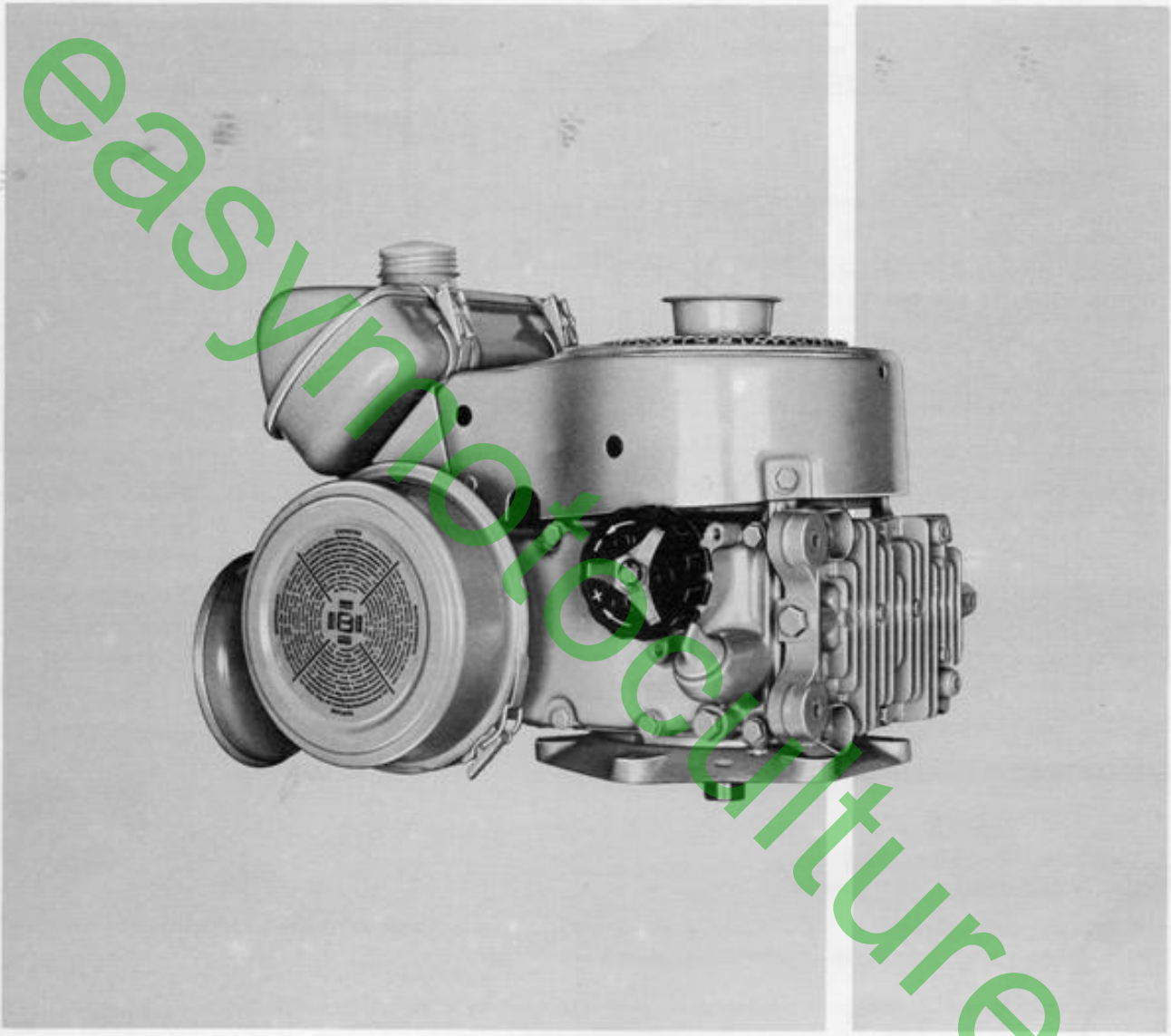

4 ch
à 3600 tr/mn

easymotoculture

COTES D'ENCOMBREMENT

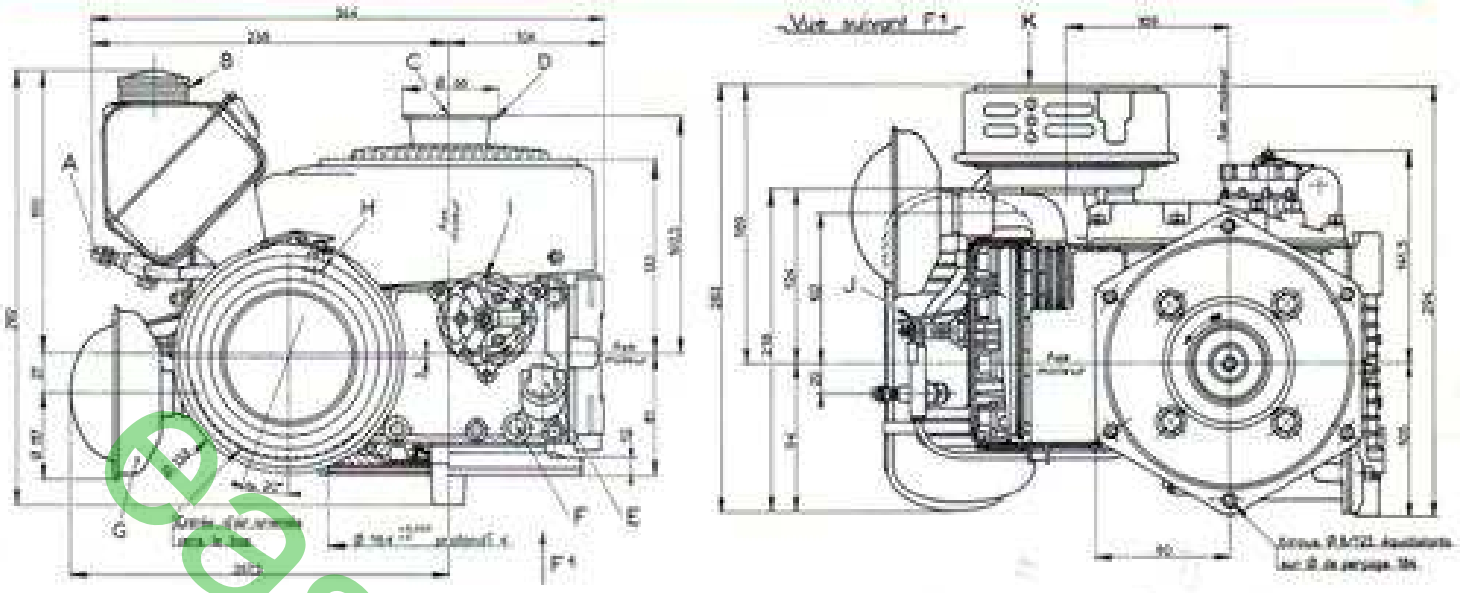

A — Robinet d'essence
B — Remplissage d'essence
C — Reniflard
D — Poulie de mise en marche à la cordelette
E — Remplissage d'huile - niveau
F — Vidange d'huile
G — Pot d'échappement
H — Volet de départ (starter)
I — Bouton d'accélération
J — Arrêt moteur
K — Filtre à air et carburateur sous capotage du filtre

SPECIFICATIONS GENERALES

MONOCYLINDRE "A PLAT" (sortie de vilebrequin verticale)

REFROIDISSEMENT à air par volant à ailettes

GRAISSAGE par barbotage

ALLUMAGE par volant magnétique
Rupteur monté dans un carter étanche

REGULATEUR CENTRIFUGE
Vitesse réglable par bouton situé à l'extérieur du moteur

CARTER CYLINDRE en alliage léger coulé sous pression avec chemise en fonte incorporée de fonderie permettant 1 réalésage

SIEGES DE SOUPAPES en fonte incorporés de fonderie

VILEBREQUIN en acier estampé avec masses d'équilibrage, permettant 2 rectifications successives

PALIERS : roulements à billes à gorges profondes

PISTON en alliage d'aluminium au silicium

SEGMENTS en fonte et segment "racleur" en acier

BIELLE en duralumin montée sur coquilles minces régulées

SOUPAPES LATERALES Admission en acier au nickel
Echappement en acier au chrome - manganèse

CULASSE en alliage léger coulée sous pression et traitée pour éviter les déformations à chaud

CARBURATEUR SOLEX 20 HNS

FILTRE A AIR à élément sec de grande capacité

FILTRE A COMBUSTIBLE incorporé dans le robinet

INCLINAISONS MAXIMALES	Côté réservoir	Côté opposé au réservoir	Côté filtre à air	Côté opposé au filtre à air
Service momentané	40°	40°	40°	35°
Service continu	35°	35°	35°	30°

easymotoculture

COURBE DE PUISSANCE

227

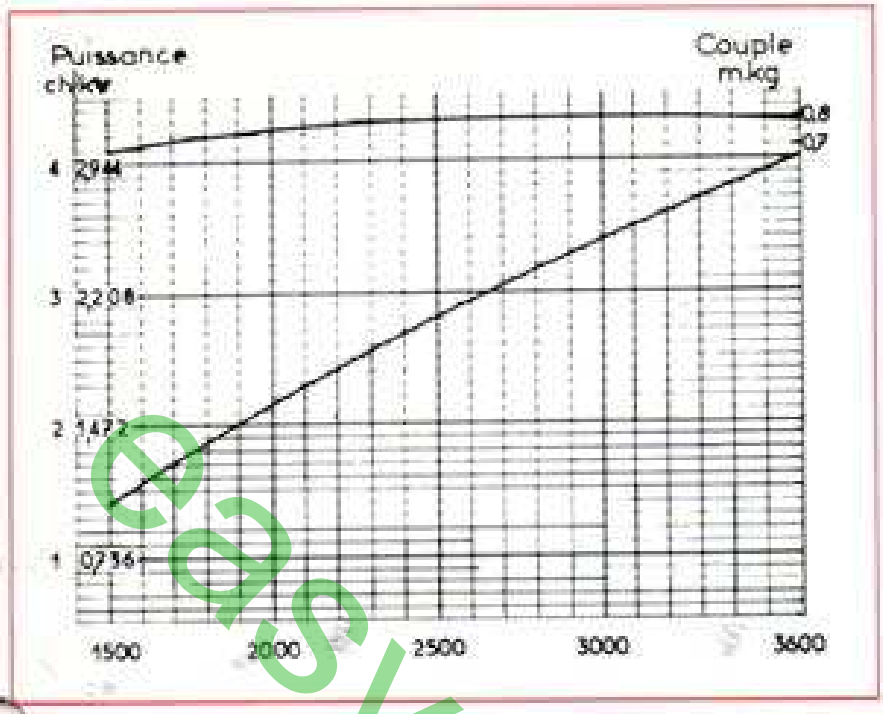

"Les puissances sont indiquées en service continu pour des moteurs sans pot d'échappement, sans filtre à air et sont garanties avec une tolérance de ± 5% après rodage".

Comme pour tous les moteurs thermiques, la puissance est réduite de 1% par 100 m d'altitude, 1% par 5,5 °C au dessus de 15,5 °C et de 5 à 10% pour des équipements tels que : filtre à air, pot d'échappement silencieux, réducteur, etc... (nous consulter).

CARACTERISTIQUES

CYCLE : 4 temps

SENS DE ROTATION : l'observateur étant placé côté mise en marche, le sens de rotation est celui des aiguilles d'une montre

ALESAGE : 60 mm

COURSE : 57 mm

CYLINDREE : 161 cm³

MASSE : 14,4 kg (pleins non effectués)

CAPACITES
- Huile : 0,50 l
- Essence : 1,35 l

CONSOMMATION
- Huile : 3 g/ch/h environ
- Essence : 1,720 l/h environ en pleine charge à 3 600 tr/mn

EQUIPEMENTS SERIE

- Les moteurs sont livrés complets en ordre de marche avec :
  - réservoir
  - filtre à air sec
  - pot d'échappement
  - sortie de vilebrequin conique
  - bride de fixation

EQUIPEMENTS SPECIAUX *(fournis sur demande)*

ACCELERATION
- Dispositif de commande à distance s'adaptant sur le bouton de réglage de regime
- Levier de réglage de vitesse bloqué (pour utilisation à régime constant)

ACCOUPLEMENT ELASTIQUE

ALLUMAGE
- Antiparasitage blindé

ARRET
- Bouton d'arrêt
- Borne d'arrêt à distance

easymotoculture

BERNARD moteurs

Moteur 317
2,6 kw (3,5ch)
à 3600 tr/mn

COTES D'EN-COMBREMENT

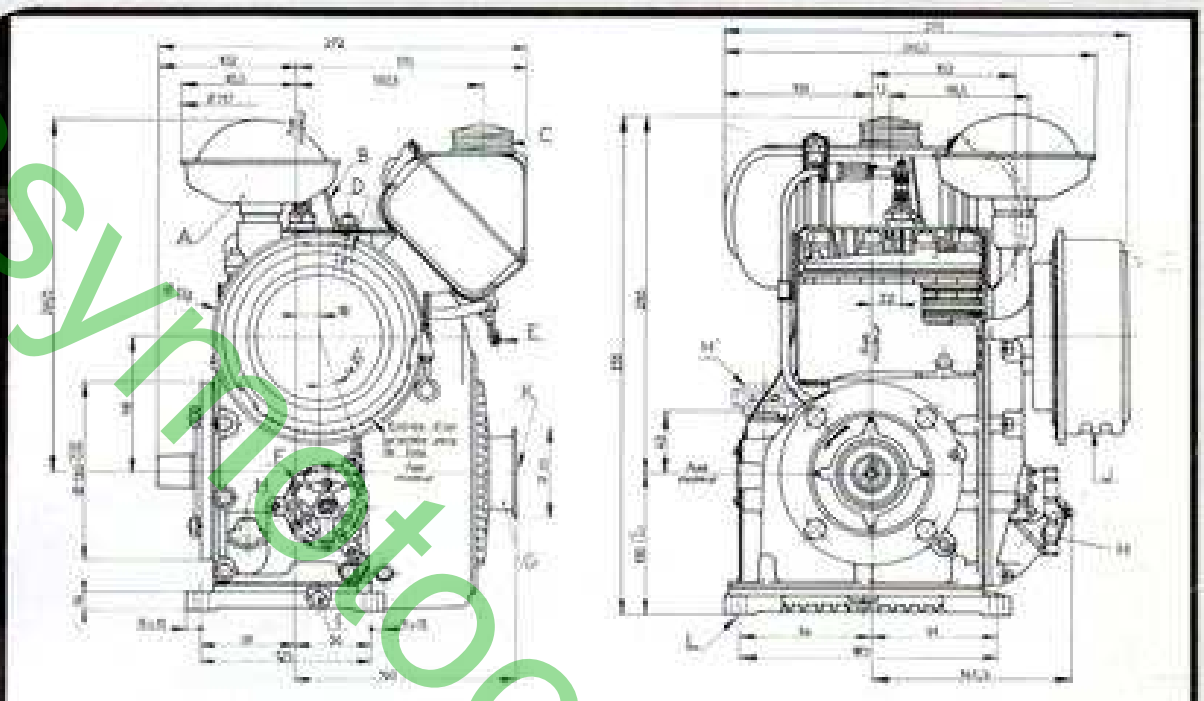

A — Pot d'échappement
B — Arrêt moteur
C — Remplissage essence
D — Volet de départ
E — Robinet d'essence
F — Bouton de changement de vitesse
G — Poulie à roue en marche
H — Remplissage d'huile
H' — Jauge à huile (option)
I — Vidange d'huile
J — Filtre à air et carburateur sous capotage du filtre
K — Renifiard
L — 4 trous ø 10

COURBE DE PUISSANCE

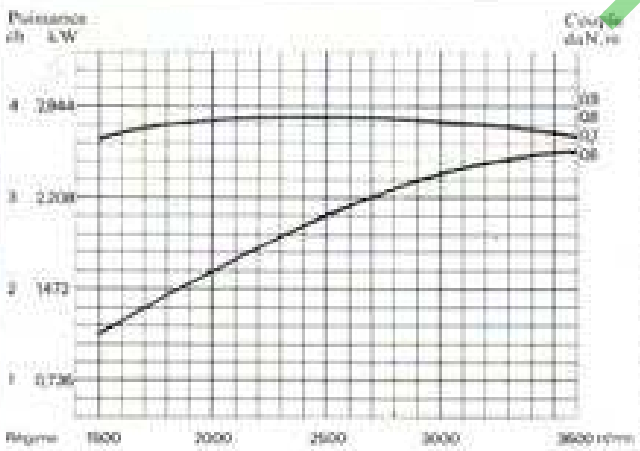

CYCLE : 4 temps
SENS DE ROTATION : l'observateur étant placé côté mise en marche, le sens de rotation est celui des aiguilles d'une montre
ALÉSAGE : 60 mm
COURSE : 54 mm
CYLINDRÉE : 152,6 cm³
MASSE : 14 kg (pleins non effectués)
CAPACITÉS
Huile : 0,55 l ou 0,64 (jauge à huile)
Essence : 1,35 l
CONSOMMATION
Huile : 3 g/ch.h environ
Essence : 1,60 l/h environ en pleine charge à 3 600 tr/mn

« Les puissances sont indiquées en service continu pour des moteurs sans pot d'échappement, sans filtre à air et sont garanties avec une tolérance de ± 5 % après rodage ».
Comme pour tous les moteurs thermiques, la puissance est réduite de 1 % par 100 m d'altitude, 1 % par 3,3° au-dessus de 15,5 °C et de 5 à 10 % pour des équipements tels que : filtre à air, pot d'échappement silencieux, réducteur, etc. (nous consulter).

EQUIPEMENTS DE SERIE

Les moteurs sont livrés complets en ordre de marche avec :
— réservoir
— filtre à air sec
— pot d'échappement
— sortie de vilebrequin conique
— cordelette de lancement

easymotoculture

BERNARD moteurs

Moteur 427
3,3 kw (4,5 ch)
à 4000 tr/mn

COTES D'ENCOMBREMENT

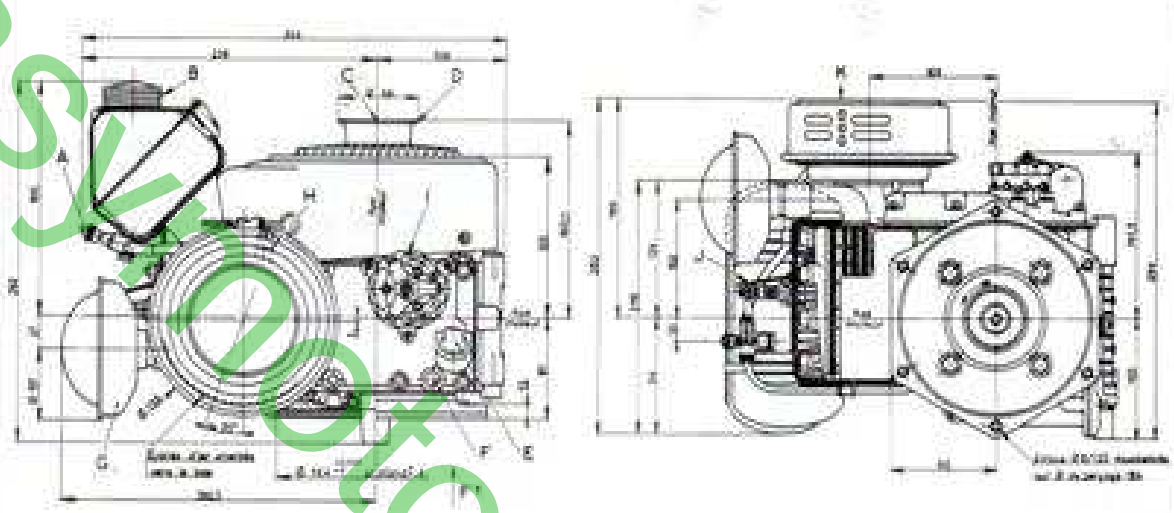

A — Robinet d'essence
B — Remplissage d'essence
C — Reniflard
D — Poulie de mise en marche à la cordelette
E — Remplissage d'huile - niveau
F — Vidange d'huile
G — Pot d'échappement
H — Volant de départ (magnéto)
I — Bouton d'accélération
J — Arrêt moteur
K — Filtre à air et carburateur sous capotage du filtre

COURBE DE PUISSANCE

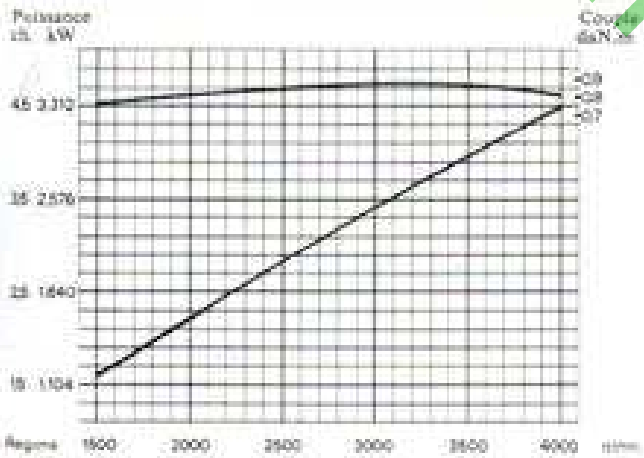

CYCLE : 4 temps
SENS DE ROTATION : l'observateur étant placé côté mise en marche, le sens de rotation est celui des aiguilles d'une montre
ALÉSAGE : 60 mm
COURSE : 57 mm
CYLINDRÉE : 161 cm³
MASSE : 14,4 kg (pleins non effectués)
CAPACITÉS
Huile : 0,55 l
Essence : 1,35 l
CONSOMMATION
Huile : 3 g/ch.h environ
Essence : 2 l/h environ en pleine charge à 4 000 tr/mn

Les puissances sont indiquées en service continu pour des moteurs sans pot d'échappement, sans filtre à air et sont garanties avec une tolérance de ± 5 % après rodage.
Comme pour tous les moteurs thermiques, la puissance est réduite de 1 % par 100 m d'altitude, 1 % par 1,1° au-dessus de 15,5 °C et de 5 à 10 % pour des équipements tels que : filtre à air, pot d'échappement silencieux, réducteur, etc. (nous consulter).

EQUIPEMENTS DE SERIE

Les moteurs sont livrés complets en ordre de marche avec :
— réservoir
— filtre à air sec
— pot d'échappement
— sortie de vilebrequin conique
— bride de fixation
— cordelette de lancement

easymotoouttiro

BERNARD moteurs

Moteur 617 4,4 kw (6 ch) à 4000 tr/mn

COTES D'ENCOMBREMENT

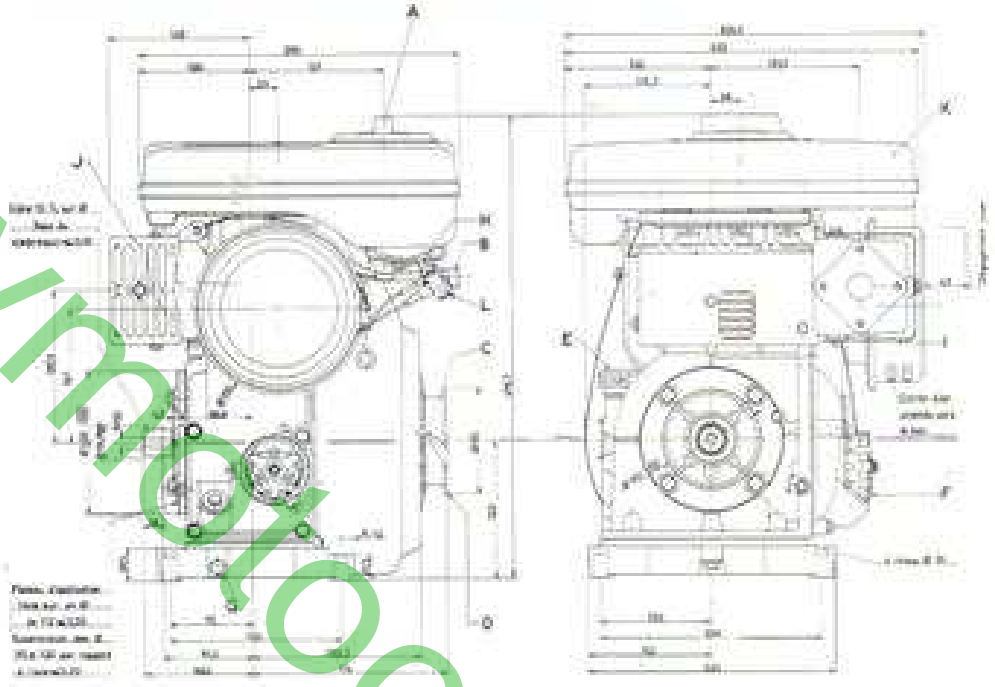

A — Remplissage d'essence
B — Commande de volet de départ (starter)
C — Reniflard
D — Poulie de mise en marche à la cordelette
E — Remplissage d'huile - niveau
F — Bouton d'accélération
G — Vidange d'huile
H — Robinet d'essence
I — Filtre à air et carburateur sous capotage du filtre
J — Pot d'échappement
K — Réservoir
L — Arrêt moteur

COURBE DE PUISSANCE

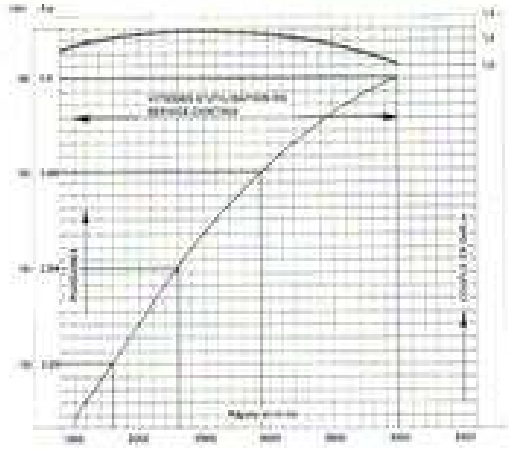

CYCLE : 4 temps
SENS DE ROTATION : l'observateur étant placé coté mise en marche, le sens de rotation est celui des aiguilles d'une montre
ALESAGE : 70 mm
COURSE : 60 mm
CYLINDRÉE : 231 cm³
MASSE : 20 kg (pleins non effectués)
CAPACITES
Huile : 0,92 l
Essence : 4,4 L
CONSOMMATION
Huile : 3 g/ch.h environ
Essence : 2,5 L/h environ en pleine charge à 4000 tr/mn

« Les puissances sont indiquées en service continu pour des moteurs sans pot d'échappement, sans filtre à air et sans garanties avec une tolérance de ± 5 % après rodage ».
Comme pour tous les moteurs thermiques, la puissance est réduite de 1 % par 100 m d'altitude, 1 % par 2,5° au-dessus de 15,5 °C et de 5 à 10 % pour des équipements tels que : filtre à air, pot d'échappement silencieux, réducteur, etc. (nous consulter).

EQUIPEMENTS DE SERIE

Les moteurs sont livrés complets en ordre de marche avec :
— réservoir
— filtre à air sec
— pot d'échappement
— sortie de vilebrequin conique
— cordelette de lancement

easymotoculture

BERNARD moteurs

Moteur 627 4,4 kw (6 ch) à 4000 tr/mn

COTES D'ENCOMBREMENT

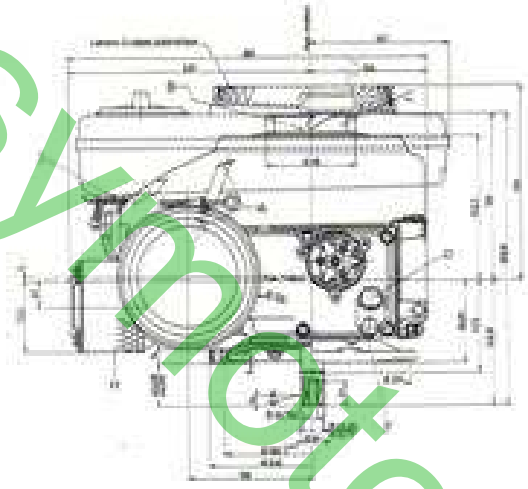

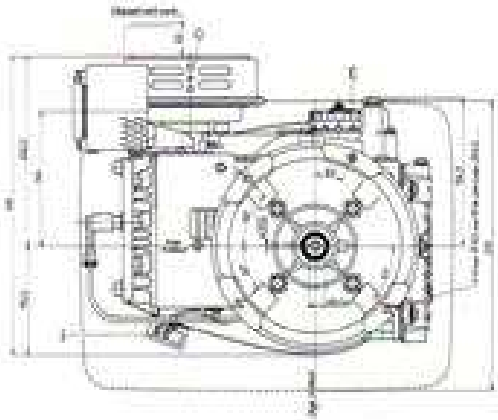

A — Commande de volet de départ (starter)
B — Reniflard
C — Poulie de mise en marche à la cordelette
D — Remplissage d'huile Niveau
E — Commande de vitesse
F — Vidange d'huile
G — Filtre à air et carburateur
H — Pot d'échappement
I — Fil d'arrêt

COURBE DE PUISSANCE

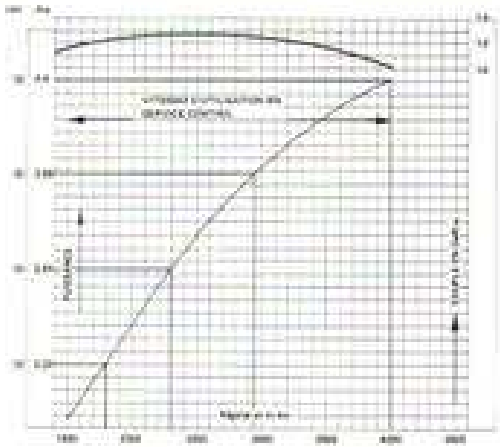

CYCLE : 4 temps
SENS DE ROTATION : l'observateur étant placé côté mise en marche, le sens de rotation est celui des aiguilles d'une montre
ALÉSAGE : 70 mm
COURSE : 60 mm
CYLINDRÉE : 231 cm³
MASSE : 20 kg (pleins non effectués)
CAPACITÉS :
Huile : 0,70 l
CONSOMMATION
Huile : 3 g/ch.h environ
Essence : 2,5 L/h environ en pleine charge à 4000 tr/mn

« Les puissances sont indiquées en service continu pour des moteurs sans pot d'échappement, sans filtre à air et sans garanties avec une tolérance de ± 5 % après rodage ».
Comme pour tous les moteurs thermiques, la puissance est réduite de 1 % par 100 m d'altitude, 1 % par 5,5°C au-dessus de 15,5 °C et de 5 à 10 % pour des équipements tels que : filtre à air, pot d'échappement silencieux, réducteur, etc. (nous consulter).

EQUIPEMENTS DE SERIE

Les moteurs sont livrés sans réservoir avec :
— filtre à air sec
— pot d'échappement
— sortie de vilebrequin cylindrique
— Bride de flasquage suivant standard SAE
— cordelette de lancement

easymotoculture

BERNARD moteurs

Moteur 717
5,15 kw (7 ch)
à 4000 tr/mn

COTES D'EN-COMBREMENT

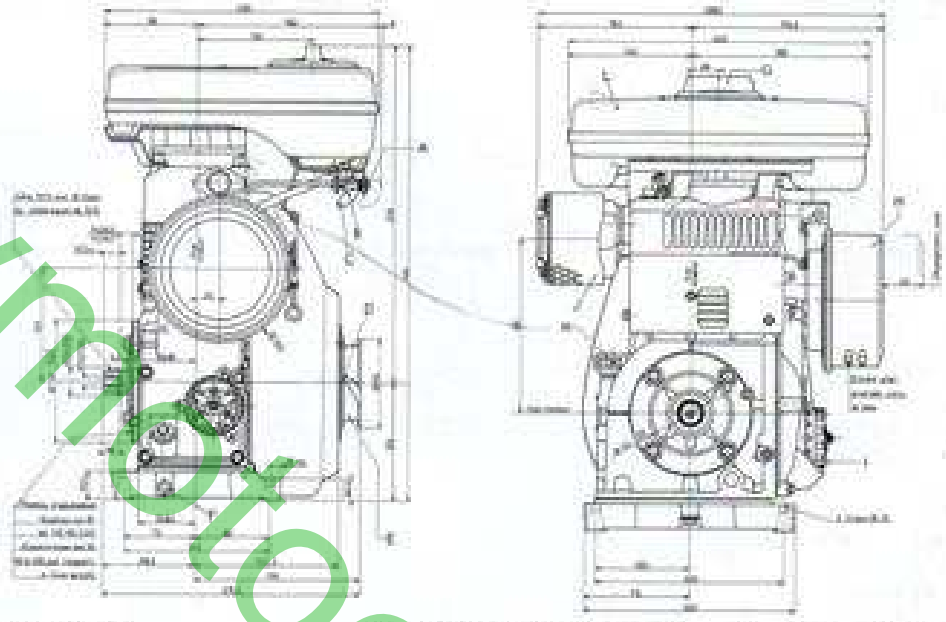

A - Arrêt moteur
B - Robinet d'essence
C - Commande de volet de départ (starter)
D - Reniflard
E - Poulie de mise en marche à la cordelette
F - Vidange d'huile
G - Remplissage d'essence
H - Filtre à air et carburateur sous capotage du filtre
I - Bouton d'accélération
J - Pot d'échappement
K - Remplissage d'huile, niveau
L - Réservoir

COURBE DE PUISSANCE

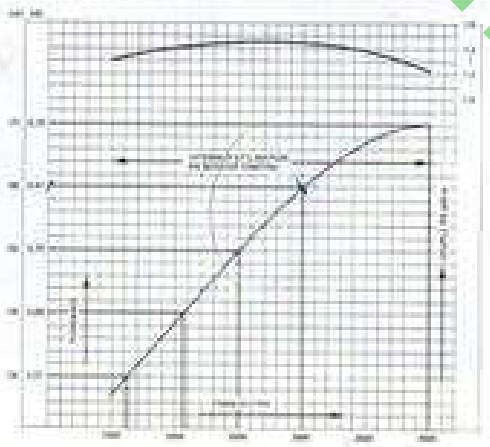

CYCLE : 4 temps
SENS DE ROTATION : l'observateur étant placé côté mise en marche, le sens de rotation est celui des aiguilles d'une montre
ALESAGE : 70 mm
COURSE : 60 mm
CYLINDREE : 231 cm³
MASSE : 21 kg (pleins non effectués)
CAPACITES
Huile : 0,92 l
Essence : 4,4 L
CONSOMMATION
Huile : 3 g/ch.h environ
Essence : 2,6 L/h environ en pleine charge à 4000 tr/mn

«Les puissances sont indiquées en service continu pour des moteurs sans pot d'échappement, sans filtre à air et sont garanties avec une tolérance de ±5 % après rodage».
Comme pour tous les moteurs thermiques, la puissance est réduite de 1 % par 100 m d'altitude, 1 % par 5,5°C au-dessus de 15,5°C et de 5 à 10 % pour des équipements tels que : filtre à air, pot d'échappement silencieux, réducteur etc. (nous consulter).

EQUIPEMENTS DE SERIE

Les moteurs sont livrés complets en ordre de marche avec :

- réservoir
- filtre à air sec
- pot d'échappement
- sortie de vilebrequin conique
- cordelette de lancement

casymotoculture