Ersatzteilliste
Spare Parts List
Liste de pièces détachées
Lista de piezas de repuesto

Désignation

8/99

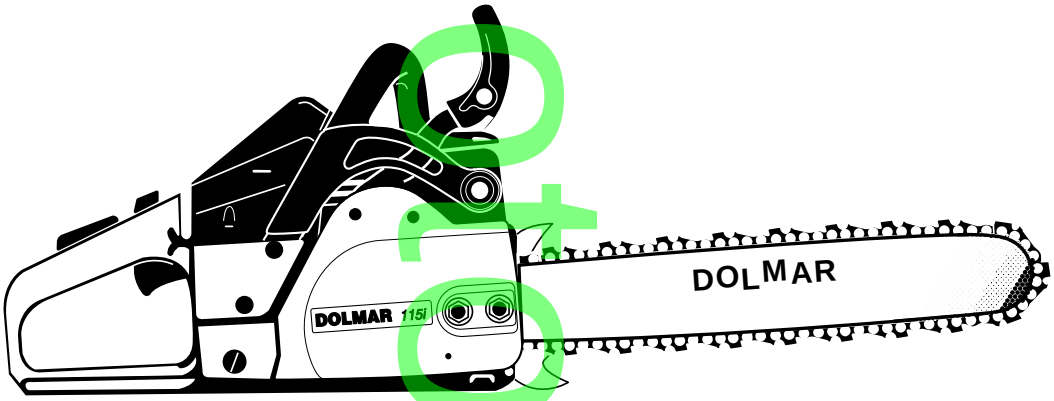

109
109 HappyStart
110i
110i H
111
115
115 H
115i
115i H

PS-43
PS-52
PS-540

DOLMAR

995 700 064 (D, GB, F, E)

DOLMAR GmbH • Postfach 70 04 20 • D-22004 Hamburg • Germany

easymanuals

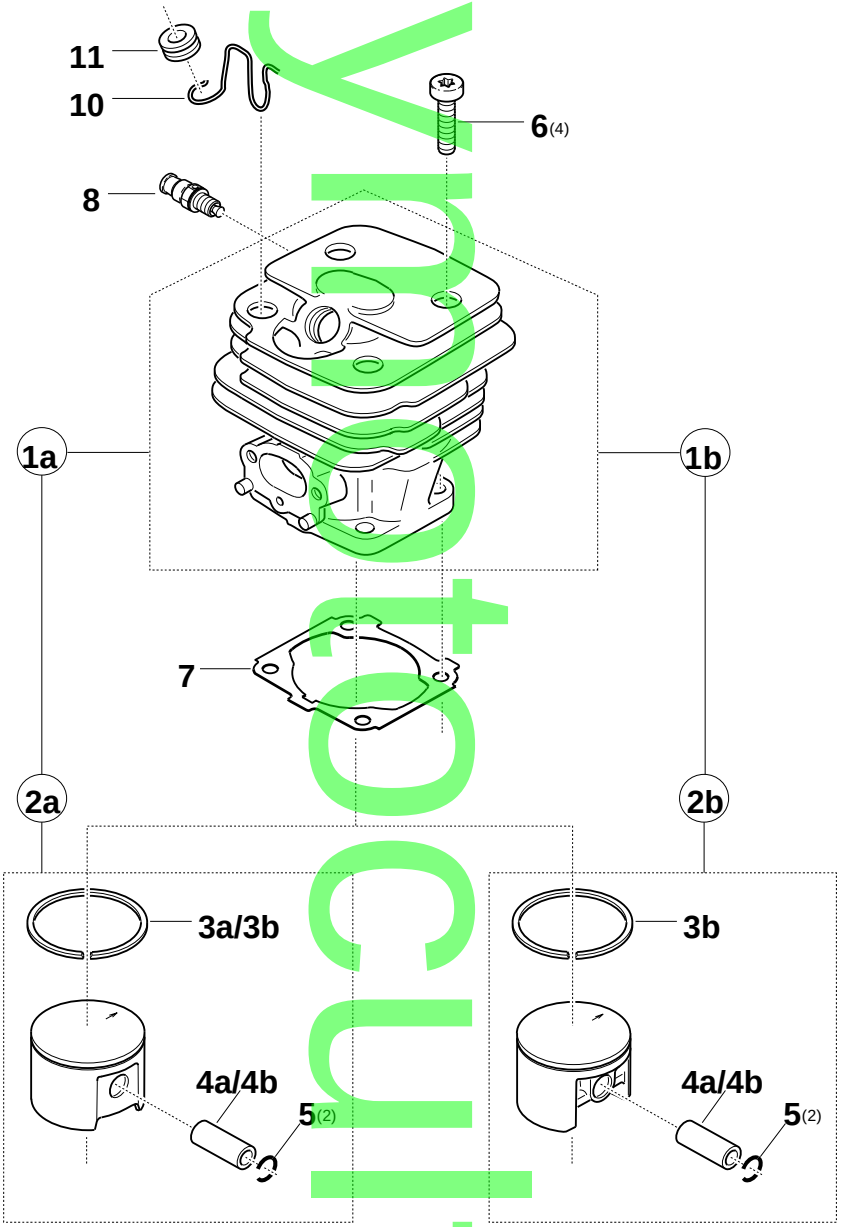

easyautoparts

	109	109 HappyStart	110i	111	115	115i	PS-43	PS-52	PS-540	2		Zylinder, Kolben Cylinder, piston Cylindre, piston Cilíndro, pistón			DOLMAR
Pos.	Anz. Qty. Qté. Cdad.									Teil-Nr. Part No. No. de pièce No. de pieza	Hinweise Notes Renseign. Nota	Benennung	Description	Désignation	Denominación
1a	1		1				1			020 130 030		Zylinder / Kolben kpl.ø 40	Cylinder / piston cpl.	Cylindre et piston cpl.	Cilíndro con piston, cpl.
1a		1								032 130 250		Zylinder / Kolben kpl.ø 40	Cylinder / piston cpl.	Cylindre et piston cpl.	Cilíndro con piston, cpl.
1a				1				1		026 130 000		Zylinder / Kolben kpl.ø 44	Cylinder / piston cpl.	Cylindre et piston cpl.	Cilíndro con piston, cpl.
1b					1	1				027 130 020		Zylinder / Kolben kpl.ø 44	Cylinder / piston cpl.	Cylindre et piston cpl.	Cilíndro con piston, cpl.
1b									1	033 130 010		Zylinder / Kolben kpl.ø 45	Cylinder / piston cpl.	Cylindre et piston cpl.	Cilíndro con piston, cpl.
2a	1	1	1				1			032 132 011		Kolben kpl. ø 40	Piston assy.	Piston cpl.	Pistón cpl.
2a				1				1		020 132 111		Kolben kpl. ø 44	Piston assy.	Piston cpl.	Pistón cpl.
2b					1	1				027 132 050		Kolben kpl. ø 44	Piston assy.	Piston cpl.	Pistón cpl.
2b									1	033 132 010		Kolben kpl. ø 45	Piston assy.	Piston cpl.	Pistón cpl.
3a	1	1	1				1			021 132 230		Kolbenring ø 40	Piston ring	Segment de piston	Segment de pistón
3b				1	1	1		1		027 132 020		Kolbenring ø 44	Piston ring	Segment de piston	Segment de pistón
3b									1	033 132 020	Corr.	Kolbenring ø 45	Piston ring	Segment de piston	Segment de pistón
4a	1	1	1	1						020 132 030		Kolbenbolzenø 10/6 x 28	Piston pin	Axe de piston	Perno de pistón
4a						1				027 132 030		Kolbenbolzenø 10/6 x 31	Piston pin	Axe de piston	Perno de pistón
4b	1	1	1	1	1	1	1	001	132 010		SI 5/96	Kolbenbolzenø 10/6 x 30	Piston pin	Axe de piston	Perno de pistón
5	2	2	2	2	2	2	2	020	132 050			Sprengring	Spring ring	Anneau ressort	Anillo elástico
6	4	4	4	4	4	4	4	908	005 205			Schraube ✪ M5x20	Screw	Vis	Tornillo
7	1	1	1	1		1	1	1		965 525 041	=>	Dichtung	Gasket	Joint	Junta
7	1	1	1	1	1	1	1	965	525 042		<=	Dichtung	Gasket	Joint	Junta
8		1								001 131 150		Dekompressionsventil	Decompression valve	Soupape de décompress.	Válvula de décompress.
10	1	1	1	1	1	1	1	001	142 012			Klammer	Cramp	Crampon	Grampón
11	1	1	1	1	1	1	1	965	401 011			Gummitülle	Rubber bush	Passe-fil	Boquilla de caucho
												Spezialteile für USA	**Special parts for USA**	**Pièces spéciales pour USA**	**Piezas especiales por USA**
1b				1		1				027 130 030		Zylinder / Kolben kpl.ø 44	Cylinder / piston cpl.	Cylindre et piston cpl.	Cilíndro con piston, cpl.
2b				1		1				027 132 050		Kolben kpl. ø 44	Piston assy.	Piston cpl.	Pistón cpl.

eeasyphotoculture

109, 109 HappyStart 110i, 110i H 111 115, 115 H, 115i, 115i H PS-43, PS-52, PS-540	**3 a**	**Kurbelgehäuse** **Crankcase** **Carter- vilebrequin** **Carter cigüeñal**	DOLMAR

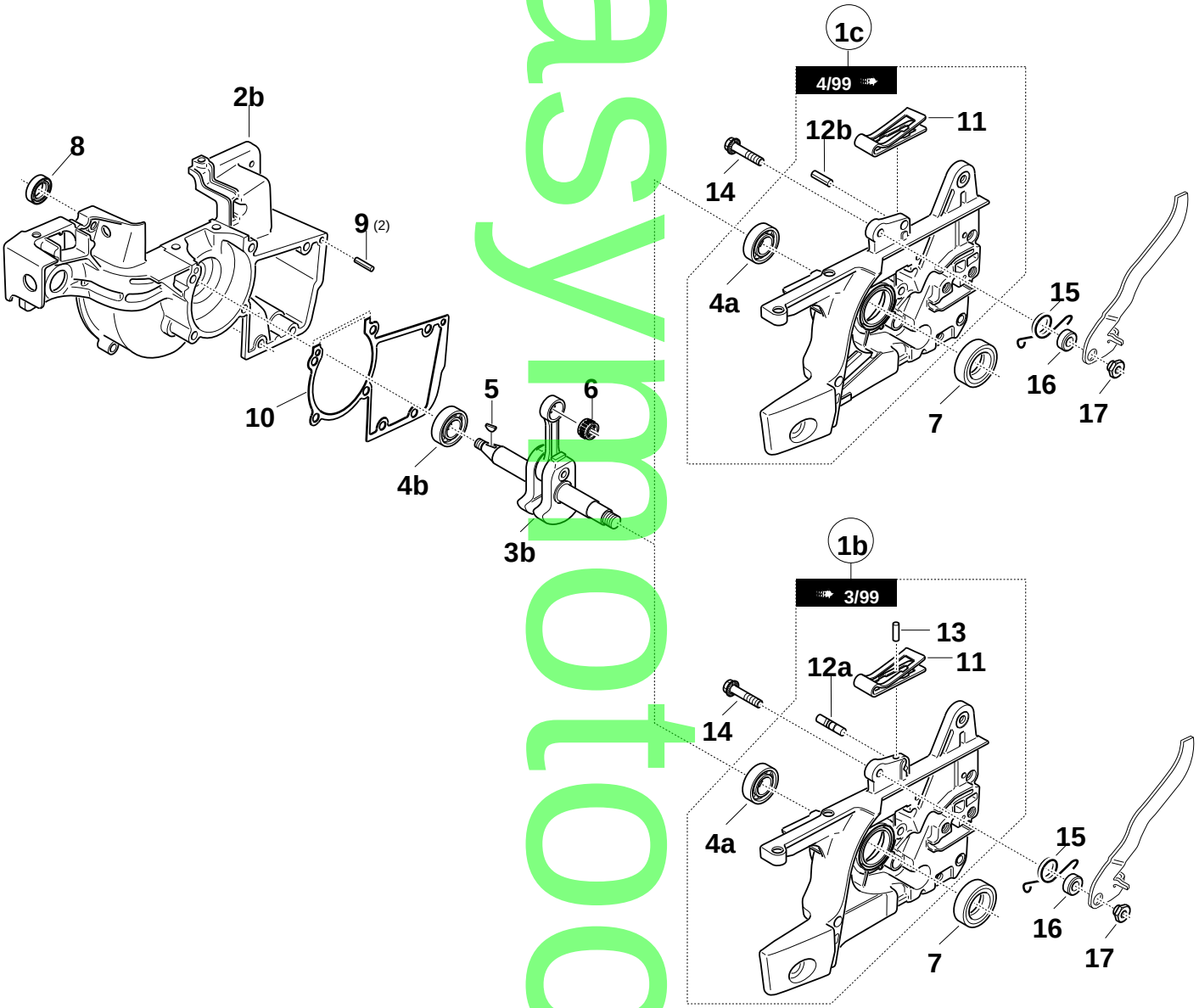

109 / PS-43:	107932
110i:	124759
111 / PS-52:	161143
115i:	185116

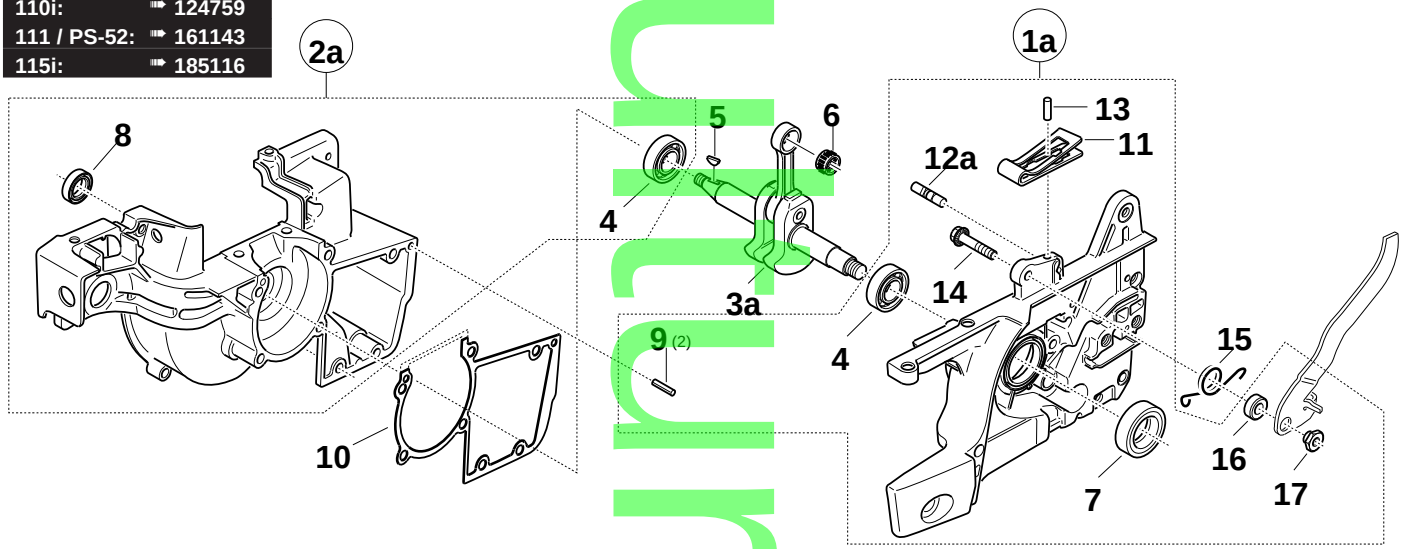

easymotorcultur

3 a

Kurbelgehäuse
Crankcase
Carter- vilebrequin
Carter cigüeñal

DOLMAR

Pos.	109	109 HappyStart	110i	111	115	115i	PS-43	PS-52	PS-540	Anz. Qty. Qté. Cdad.	Teil-Nr. Part No. No. de pièce No. de pieza	Hinweise Notes Renseign. Nota	Benennung	Description	Désignation	Denominación
1b	1	1	1			1	1				027 111 060	=>	Kurbelgehäuse KS kpl.	Crankcase cpl. (cl.)	Carter-coté embr. cpl.	Cárter cig., lado embr. cpl.
1c	1	1	1	1	1	1	1	0	2	0	111 260	<=	Kurbelgehäuse KS kpl.	Crankcase cpl. (cl.)	Carter-coté embr. cpl.	Cárter cig., lado embr. cpl.
2b	1	1	1			1	1				027 111 030	=>	Kurbelgehäuse MS	Crankcase (mag.)	Carter-coté magn.	Cárter cig., lado magn.
2b	1	1	1	1	1	1	1	0	2	0	111 331	<=	Kurbelgehäuse MS	Crankcase (mag.)	Carter-coté magn.	Cárter cig., lado magn.
3b	1	1	1	1	1	1	1	0	2	7	120 010	SI 10/93	Kurbelwelle	Crankshaft	Vilebrequin	Cigüeñal
4a	1	1	1	1	1	1	9	6	0	2	102 159	SI 10/93	Kugellager	Ball bearing	Roulement à billes	Rodamiento
4b	1	1	1	1	1	1	9	6	0	2	102 129	SI 10/93	Kugellager	Ball bearing	Roulement à billes	Rodamiento
5	1	1	1	1	1	1	9	3	9	6	20 371		Scheibenfeder	Key	Clavette	Chületa
6	1	1	1	1	1	9	6	2	2	1	030		Nadelkäfig	Needle cage	Cage à aiguilles	Jaula de agujas
7	1	1	1	1	1	9	6	2	9	0	052		Radialdichtring	Radial ring	Joint radial	Anillo radial
8	1	1	1	1	1	9	6	2	9	0	050		Radialdichtring	Radial ring	Joint radial	Anillo radial
9	2	2	2	2	2	2	9	3	6	4	30 160		Spiralspannstift 3x16	Spiral clamping pin	Goupille	Pasador
10	1	1	1			1	1				965 525 001	=>	Dichtung	Gasket	Joint	Junta
10	1	1	1	1	1	1	9	6	5	2	5 002	<=	Dichtung	Gasket	Joint	Junta
11	1	1	1	1	1	1	0	2	7	2	13 320		Blattfeder	Leaf spring	Ressort	Muelle
12a	1	1	1			1	1				027 213 230	➠ 3/99	Rastbolzen	Bolt	Boulon	Perno
12b	1	1	1	1	1	1	9	3	4	9	50 160	4/99 ➠	Spannhülse 5x16	Clamping sleeve	Douille de serrage	Casquillo tensor
13	1	1	1	1			1	1			934 930 100	➠ 3/99	Spannhülse 3x10	Clamping sleeve	Douille de serrage	Casquillo tensor
14	1	1	1	1	1	1	0	2	7	2	13 520		6kt-Schraube mit Bund	Hexagonal head screw	Vis hexagonal	Tornillo hex.
15	1	1	1	1	1	1	0	2	7	2	13 270		Feder	Spring	Ressort	Muelle
16	1	1	1	1	1	1	0	2	7	2	13 510		Ring	Ring	Bague	Anillo
17	1	1	1	1	1	1	0	2	7	2	13 500		Ansatzmutter	Shoulder nut	Ecrou	Tuerca
													109 / PS-43: ➠ 107932	**110i: ➠ 124759**	**111 / PS-52: ➠ 161143**	**115i: ➠ 185116**
1a	1		11		111						027 111 102		Kurbelgehäuse KS kpl.	Crankcase cpl. (cl.)	Carter-coté embr. cpl.	Cárter cig., lado embr. cpl.
2a	1		11		111						020 111 203		Kurbelgehäuse MS kpl.	Crankcase cpl. (mag.)	Carter-coté magn. cpl.	Cárter cig., lado magn. cpl.
3a	1		11		111						020 120 010		Kurbelwelle	Crankshaft	Vilebrequin	Cigüeñal
4	2		22		222						960 622 150		Rollenhülse	Roller bearing	Roulement à rouleaux	Rodamiento

Agrotechnik

109, 109 HappyStart 110i, 110i H 111 115, 115 H, 115i, 115i H PS-43, PS-52, PS-540	**3 b**	**Kurbelgehäuse** **Crankcase** **Carter- vilebrequin** **Carter cigüeñal**	DOLMAR

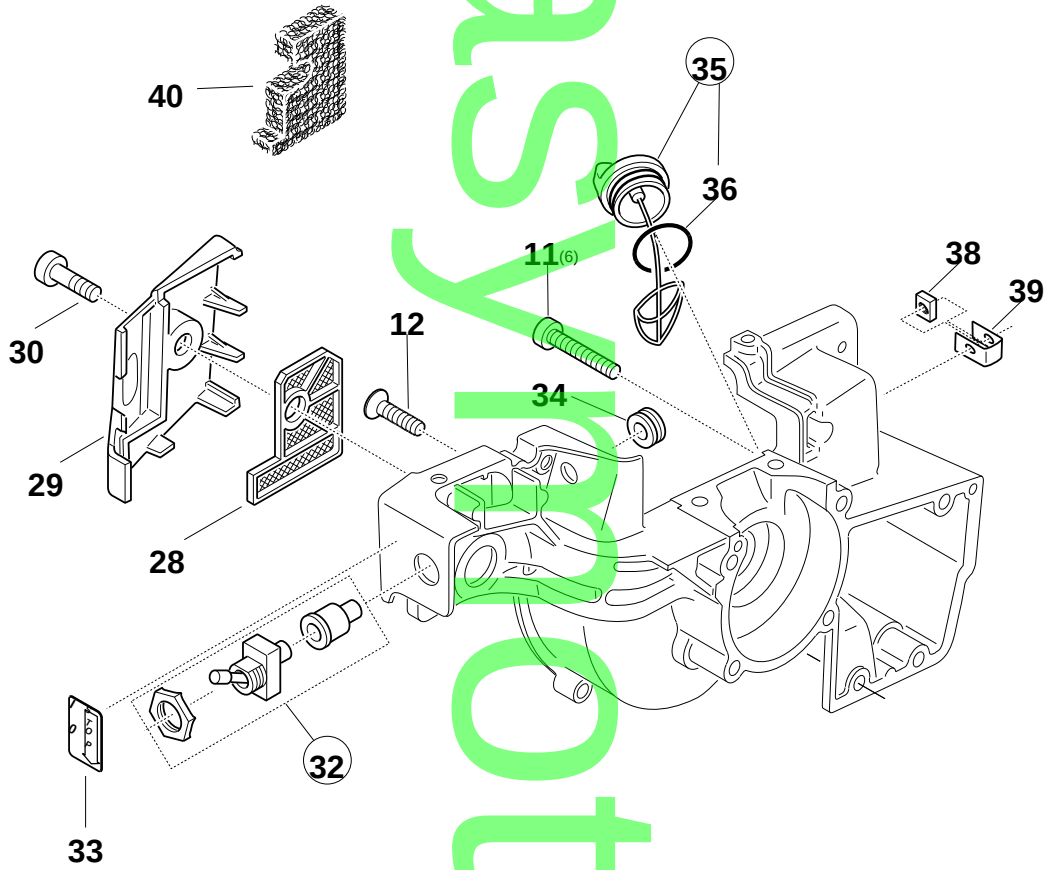

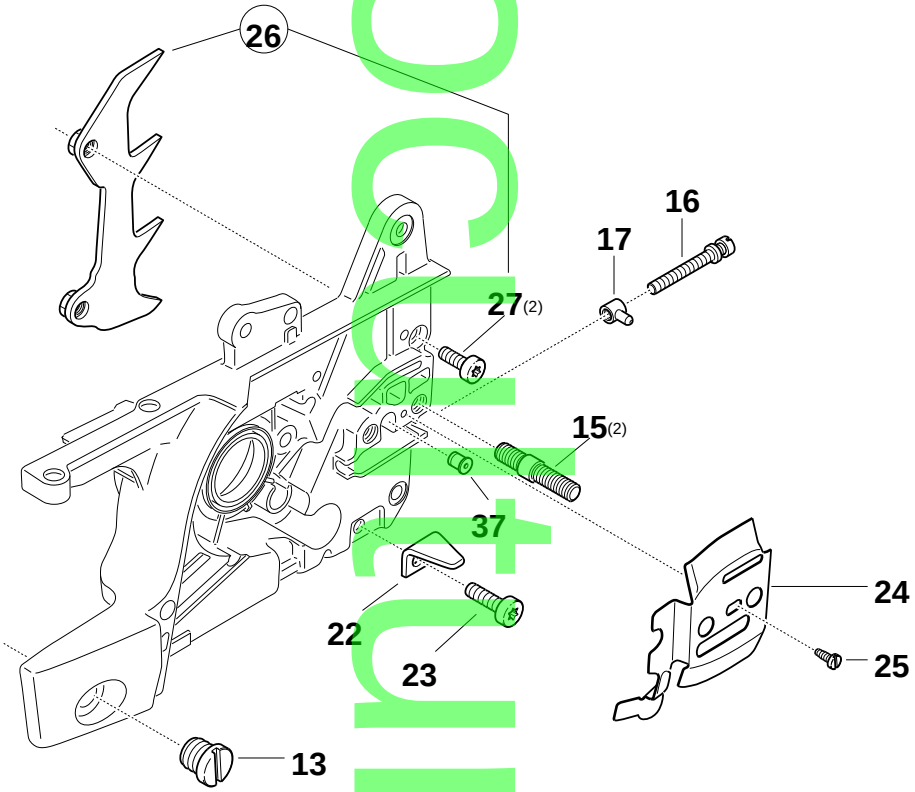

easyautocatalogue

3 b

Kurbelgehäuse
Crankcase
Carter- vilebrequin
Carter cigüeñal

DOLMAR

109 | 109 HappyStart | 110i | 111 | 115 | 115i | PS-43 | PS-52 | PS-540

Pos.	Anz. Qty. Qté. Cdad.	Teil-Nr. Part No. No. de pièce No. de pieza	Hinweise Notes Renseign. Nota	Benennung	Description	Désignation	Denominación
11	6666666669	08 005 305		Schraube ✪ M5x30	Screw	Vis	Tornillo
12	1111111119	08 105 204		Senkschraube ✪ M5x20	Countersunk screw	Vis fraisée	Tornillo plano
13	3333333330	01 111 011		Spezialschraube M12x1	Special screw	Vis spéciale	Tornillo especial
15	2222222229	05 808 305		Stiftschraube M8x30	Gudgeon	Goujon fileté	Prisionero
16	1111111113	89 213 080		Spannschraube	Tensioning screw	Vis de tension	Tornillo de tensión
17	1111111110	01 213 020		Mutter mit Zapfen	Nut with pivot	Ecrou avec pivot	Tuerca con espiga
22	1111111110	20 111 082		Kettenfänger	Chain catch	Arrêt-chaîne	Bulón de retención
23	1111111119	08 005 125		Schraube ✪ M5x12	Screw	Vis	Tornillo
24	1111111110	20 111 172		Führungsblech	Guide plate	Tôle de guidage	Chapa protectora
25	1111111119	15 135 100		Schraube 3,5x9,5	Screw	Vis	Tornillo
26	1111111110	20 250 020		Zackenleiste kpl.	Spike bar assy.	Barre dentée cpl.	Barra dentada cpl.
27	2222222229	08 005 095		Schraube ✪ M5x9	Screw	Vis	Tornillo
28	1111111110	20 173 011		Vorfilter	Prefilter	Prefiltre	Prefiltro
29	1111111110	20 173 023		Deckel für Vorfilter	Cover for prefilter	Couvercle p. prefiltre	Tapa p. prefiltro
30	1111111119	08 605 145		Schlitz-Schraube ✪ M5x14	Fillister head screw	Vis cylindrique	Tornillo cilíndrico
32	1111111119	57 605 112		Kurzschlußschalter kpl.	Short-circuit switch cpl.	Interrupt. court-circuit cpl.	Interrupt. corto-circuite
33	1111111119	80 113 841		Schild	Label	Plaque	Placa
34	1111111119	65 401 011		Gummitülle	Rubber bush	Passe-fil	Boquilla de caucho
35	1111111110	10 114 031		Öltankverschluß kpl.	Oil tank plug assy.	Bouchon res. d' huile cpl.	Cierre depósito aceite cpl
36	1111111119	63 100 050		Dichtung	Gasket	Joint	Junta
37	1111111110	10 245 010		Belüftungsventil	Vent valve	Soupape d' aération	Válvula ventilación
38	1111111119	23 305 000		4kt-Mutter	Square nut	Ecrou carré	Tuerca cuadrada
39	1111111110	20 111 070		Klammer	Cramp	Crampon	Grampón
				Zubehör (nicht im Lieferumfang)	**Accessories (not incl. in delivery)**	**Accessoires (non incl. dans la livraison)**	**Accesorios (no incluidos en entrega)**
40	1111111110	20 173 061		Schneefilter	Snow filter	Filtre a neige	Filtro de nieve

Ersatzteilkultur

109, 109 HappyStart 110i, 110i H 111 115, 115 H, 115i, 115i H PS-43, PS-52, PS-540	4	Kraftstofftank, Bügelgriff Fuel tank, tubular grip Réserv. carburant, poignée tubulaire Depósito de combustible, mango tubular	DOLMAR

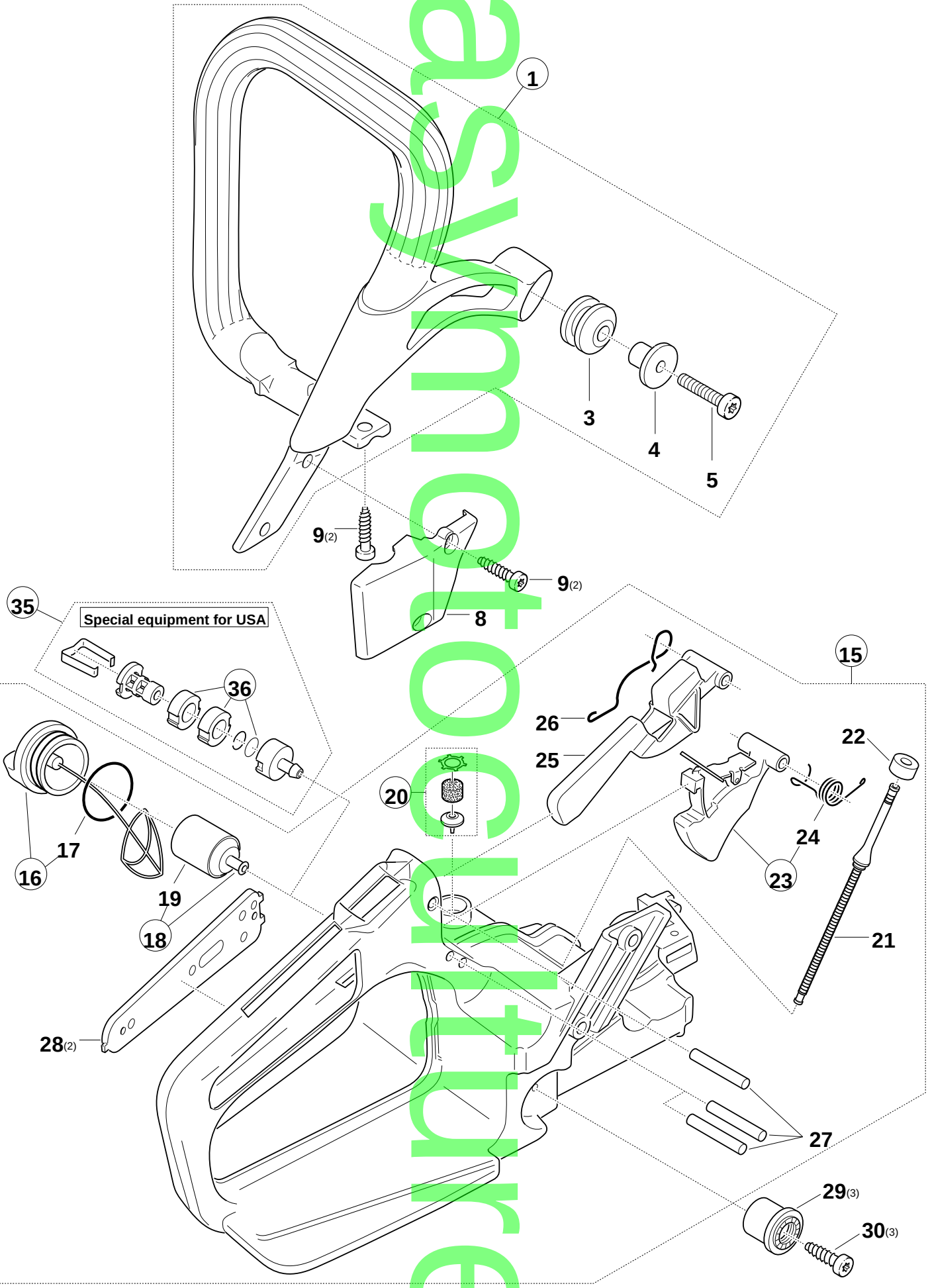

easymotoculture

4

Kraftstofftank, Bügelgriff
Fuel tank, tubular grip
Réserv. carburant, poignée tubulaire
Depósito de combustible, mango tubular

DOLMAR

Pos.	109	109 HappyStart	110i	111	115	115i	PS-43	PS-52	PS-540	Teil-Nr. Part No. No. de pièce No. de pieza	Hinweise Notes Renseign. Nota	Benennung	Description	Désignation	Denominación
1	1	1	1	1	1	1	1	9	57	310 027	SI 5/96	Bügelgriff kpl.	Tubular handle assy.	Poignée tubulaire cpl.	Mango tubular cpl.
3	1	1	1	1	1	1	1	9	65	403 490		Schwingungsdämpfer	Rubber buffer	Amortisseur	Amortiguador
4	1	1	1	1	1	1	1	0	21	114 051		Befestigungsbuchse	Fixing bush	Douille de fixation	Casquillo de ajuste
5	1	1	1	1	1	1	1	9	08	005 305		Schraube ✪ M5x30	Screw	Vis	Tornillo
8	1	1	1	1	1	1	1	0	20	310 013		Abdeckung	Cover	Cache	Tapa
9	4	4	4	4	4	4	4	9	13	455 164		Schraube ✪ 5,5x16	Screw	Vis	Tornillo
15	1	1	1	1	1	1	1	0	20	114 004		Tank kpl.	Tank assy.	Réservoir cpl.	Depósito cpl.
16	1	1	1	1		1	1			965 451 900	=>	Tankverschluß kpl. (Kraftst.)	Tank plug assy. (fuel)	Bouchon rèserv. cpl. (carb.)	Cierre de depó. cpl. (comb.)
16	1	1	1	1	1	1	1	9	65	451 901	<=	Tankverschluß kpl. (Kraftst.)	Tank plug assy. (fuel)	Bouchon rèserv. cpl. (carb.)	Cierre de depó. cpl. (comb.)
17	1	1	1	1	1	1	1	9	63	232 045	Corr.	O-Ring ø 31x4,5	Packing ring	Bague-joint	Anillo de guarnición
18	1	1	1	1	1	1	1	9	63	601 120		Saugkopf	Suction head	Tête d' aspiration	Cabeza de aspiración
19	1	1	1	1	1	1	1	9	63	601 240		Filz	Felt	Feutre	Fieltro
20	1	1	1	1	1	1	1	9	57	114 010		Belüftungsventil kpl.	Vent valve cpl.	Soupape d' aération cpl.	Válvula ventilación cpl.
21	1	1	1	1	1	1	1	9	65	404 460		Kraftstoffleitung	Fuel line	Conduite carb.	Conducto combu.
22	1	1	1	1	1	1	1	9	65	404 520		Dichtung	Gasket	Joint	Junta
23	1	1	1	1	1	1	1	0	20	117 290		Gashebel / Gasgestänge kpl.	Throttle lever / linkage cpl.	Levier d' accélérration cpl.	Acelerador c. varilla cpl.
24	1	1	1	1	1	1	1	0	20	117 273		Drehfeder	Spring	Ressort	Muelle
25	1	1	1	1	1	1	1	0	20	117 301		Rasthebel	Catch lever	Levier de verrouillage	Palanca trincada
26	1	1	1	1	1	1	1	0	20	117 160		Biegefeder	Bend spring	Ressort	Muelle
27	3	3	3	3	3	3	3	9	35	932 320		Zylinderstift	Cylindrical pin	Goupille cylindrique	Prisionero
28	2	2	2	2	2	2	2	0	20	114 051		Griffschale	Grip plate	Plaque de poignée	Chapa de mango
29	3	3	3	3	3	3	3	9	65	403 280	SI 7/94	Schwingungsdämpfer	Rubber buffer	Amortisseur	Amortiguador
30	3	3	3	3	3	3	3	9	13	447 134		Schraube ✪ 4,7x13	Screw	Vis	Tornillo
												Spezialteile für USA	**Special parts for USA**	**Pièces spéciales pour USA**	**Piezas especiales por USA**
35	1	1								010 114 010		Saugkopf	Suction head	Tête d' aspiration	Cabeza de aspiración
36	1	1								010 114 020		Rep.-Satz, Filter (je 5 Stck.)	Rep. kit, filter (5 of each)	Jeu de réparat., filtre	Juego de reparar, filtro

Reproduktion

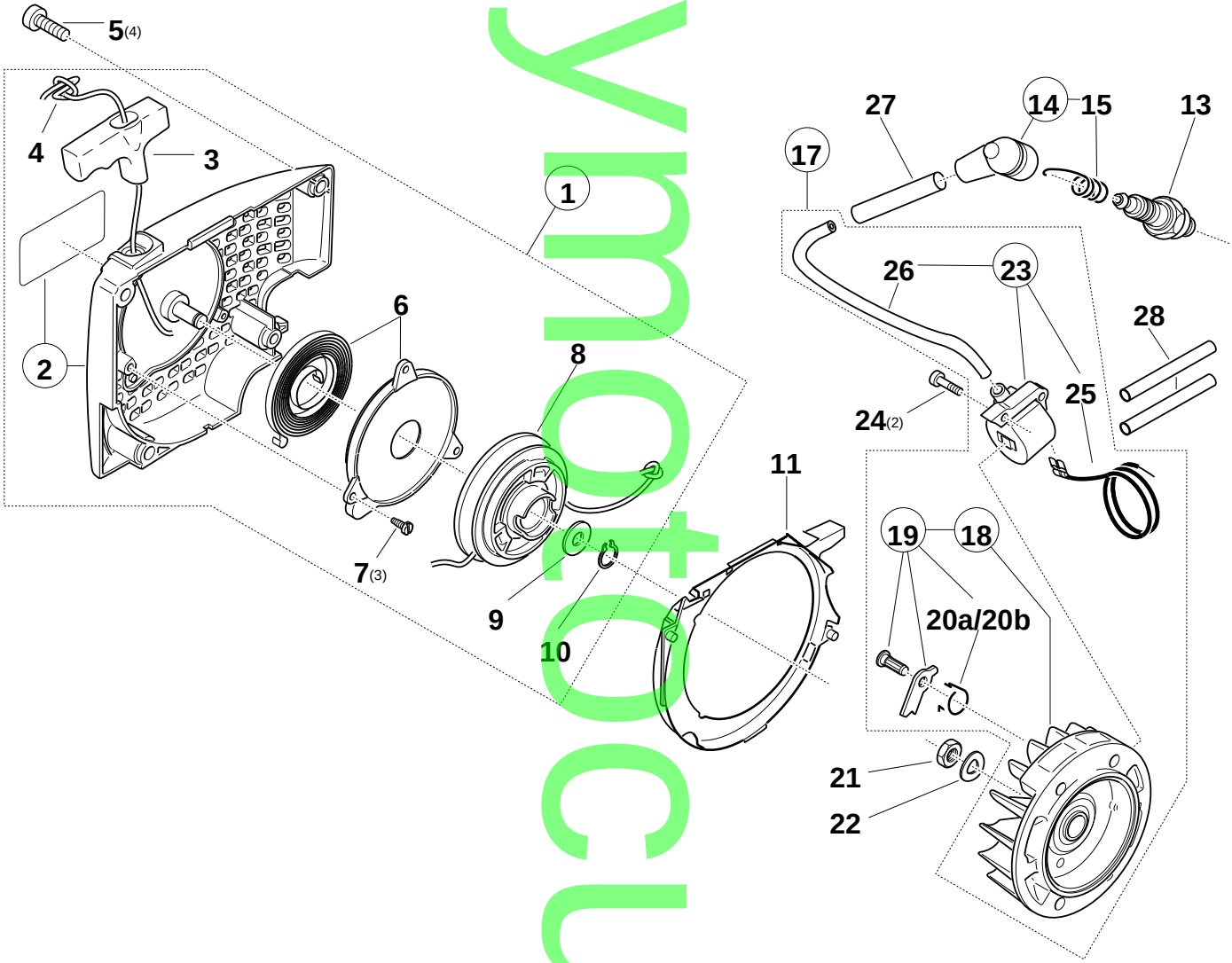

easymotoculture

5

Zündelektronik, Anwerfvorrichtung
Ignition electronics, starter
Allumage électronique, dispositivo de démarrage
Bobina encendido, dispositivo de arranque

DOLMAR

Pos.	109	109 HappyStart	110i	111	115	115i	PS-43	PS-52	PS-540	Teil-Nr. Part No. No. de pièce No. de pieza	Hinweise Notes Renseign. Nota	Benennung	Description	Désignation	Denominación
	Anz. Qty. Qté. Cdad.														
1	1	1	1	1	1	1	1	1	1	027 160 010		Anwerfvorrichtung kpl.	Starter assy.	Dispos. de démarrage cpl	Dispos. de arranque cpl.
2	1	1	1	1	1	1	1	1	1	020 112 180		Ventilatorgehäuse kpl.	Fan housing cpl.	Carter de ventilateur cpl.	Cárter de ventilador cpl.
3	1	1	1	1	1	1	1	1	1	965 402 262		Anwerfgriff	Starter grip	Poignée de lancement	Tirador de arranque
4	1	1	1	1	1	1	1	1	1	108 164 020		Anwerfseil ø3,5 x 980 mm	Starter rope	Câble de démarrage	Cordón de arranque
4	1	1	1	1	1	1	1	1	1	985 000 155		Anwerfseil ø3,5 x 100 m	Starter rope	Câble de démarrage	Cordón de arranque
5	4	4	4	4	4	4	4	4	4	908 005 165		Schraube ✪ M5x16	Screw	Vis	Tornillo
6	1	1	1	1	1	1	1	1	1	020 163 031		Rückholfeder im Gehäuse	Rewind spring in hous.	Ressort rappel dans boît	Resorte retenc. en caja
7	3	3	3	3	3	3	3	3	3	915 135 100		Blechschraube 3,5x9,5	Screw	Vis	Tornillo
8	1	1	1	1	1	1	1	1	1	027 162 070		Seiltrommel	Cable drum	Tamb. de cable	Tamb. p. cordón
9	1	1	1	1	1	1	1	1	1	924 108 400		Scheibe	Disc	Disque	Arandela
10	1	1	1	1	1	1	1	1	1	929 108 080		Sicherungsring	Safety disc	Rondelle sécurite	Arandela seguridad
11	1	1	1	1	1	1	1	1	1	020 112 010		Luftführung	Air duct	Plaque de ventilation	Placa ventilación
13	1	1	1	1	1	1	1	1	1	965 603 021		Zündkerze	Spark plug	Bougie	Bujía
14	1	1	1	1	1	1	1	1	1	957 604 260		Zündkerzenstecker kpl.	Plug cap assy.	Fiche de bougie cpl.	Tapa bujía cpl.
15	1	1	1	1	1	1	1	1	1	965 604 180		Feder	Spring	Ressort	Muelle
17	1	1	1	1	1	1	1	1	1	027 140 000		Magnetzünder kpl.	Ignition assy.	Volant magn. cpl.	Disp. encend. magn. cpl.
18	1	1	1	1	1	1	1	1	1	027 141 020	SI 5/96	Polrad kpl.	Flywheel assy.	Roue polaire cpl.	Volante encend.
19	1	1	1	1	1	1	1	1	1	108 166 051		Anwerfklinke kpl.	Starter ratchet assy.	Cliquet cpl.	Trinquete arranque cpl.
20a	2	2	2	2	2	2	2	2	2	122 166 020		Drehfeder ø 12,8	Spring	Ressort	Muelle
20b	2		22		2					108 166 021		Drehfeder ø 16	Spring	Ressort	Muelle
21	1	1	1	1	1	1	1	1	1	920 308 024		6kt-Mutter M8x1	Hexagonal nut	Ecrou hexagonal	Tuerca hexagonal
22	1	1	1	1	1	1	1	1	1	928 308 001		Federscheibe	Spring washer	Rondelle ressort	Arandela presión
23	1	1	1	1	1	1	1	1	1	020 143 030	SI 9/91	Zündanker kpl. (Ducati)	Ignition coil cpl.	Bobine d' allum. cpl.	Bobina encend. cpl.
23	1		11		1					020 143 040	SI 9/91	Zündanker kpl. (Prüfrex)	Ignition coil cpl.	Bobine d' allum. cpl.	Bobina encend. cpl.
24	2	2	2	2	2	2	2	2	2	908 605 205		Schlitz-Schraube ✪ M5x20	Screw	Vis	Tornillo
25	1	1	1	1	1	1	1	1	1	001 147 000		Kurzschlußkabel (Ducati)	Short-circuit cable	Câble court-circuit	Cable corto-circ.
26	m*									970 310 200		Zündleitung 180 mm	Ignition cable	Câble d' allum.	Cable encend.
27	m*									970 502 110		Isolierschlauch 48 mm	Insulating hose	Gaine isolante	Mango aislante
28	m*									970 502 050		Isolierschlauch 100 mm	Insulating hose	Gaine isolante	Mango aislante

Reproduction

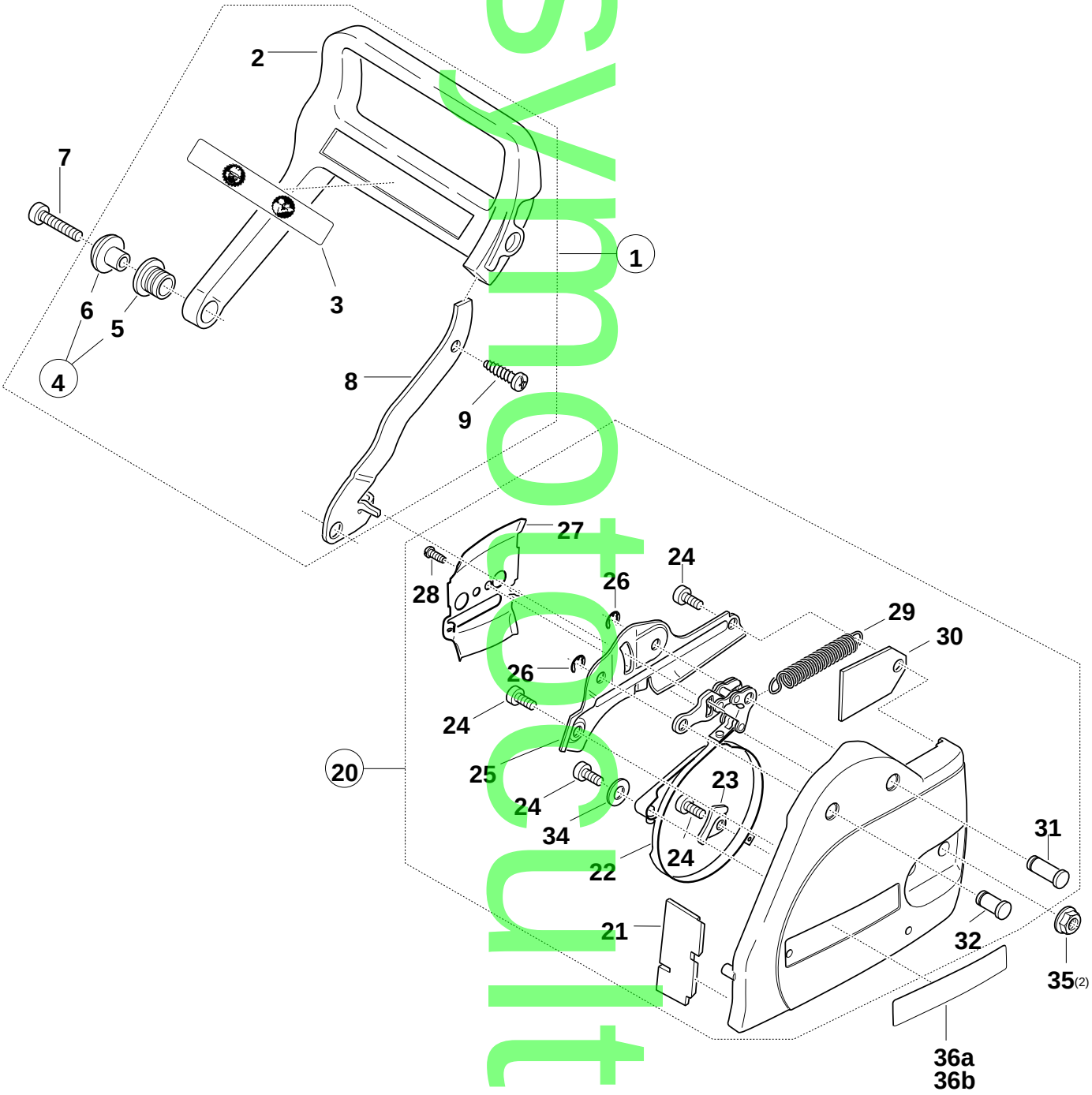

Ersatzteilzeichnung

6

Kettenbremse, Handschutz
Chain brake, hand guard
Frein de chaîne, protège-main
Freno de cadena, protector de mano

DOLMAR

Pos.	Anz. Qty. Qté. Cdad. (109 / 109 HappyStart / 110i / 111 / 115 / 115i / PS-43 / PS-52 / PS-540)	Teil-Nr. Part No. No. de pièce No. de pieza	Hinweise Notes Renseign. Nota	Benennung	Description	Désignation	Denominación
1	1 1 1 1 1 1 1 1 0 2 7	213 452		Handschutz kpl.	Hand guard cpl.	Protège-main cpl.	Prot. de mano cpl.
2	1 1 1 1 1 1 1 1 0 2 7	213 462		Handschutz	Hand guard	Protège-main	Prot. de mano
3	1 1 1 1 1 1 1 1 9 8 0	114 237		Schild	Label	Plaque	Calcomanía
4	1 1 1 1 1 1 1 1 0 2 7	213 430		Satz Buchsen	Bushing set	Jeu de duille	Juego de casquillo
5	1 1 1 1 1 1 1 1 0 2 7	213 150		Gummibuchse	Rubber bush	Duille caoutchouc	Casquillo de caucho
6	1 1 1 1 1 1 1 1 0 2 7	213 161		Buchse	Bush	Duille	Casquillo
7	1 1 1 1 1 1 1 1 9 0 8	005 205		Schraube ✪ M5x20	Screw	Vis	Tornillo
8	1 1 1 1 1 1 1 1 0 2 7	213 221		Ausrückhebel	Disengaging lever	Levier de tension	Pasador de tensión
9	1 1 1 1 1 1 1 1 9 0 5	005 184		Linsenschraube 5,5x18	Screw	Vis	Tornillo
20	1 1 1 1 1 1 1	027 213 570	=>	Kettenbremse kpl.	Chain brake assy.	Frein de chaîne cpl.	Freno de cadena cpl.
20	1 1 1 1 1 1 1 1 0 2 7	213 571	<=	Kettenbremse kpl.	Chain brake assy.	Frein de chaîne cpl.	Freno de cadena cpl.
21	1 1 1 1 1 1 1 1 0 2 7	213 280		Schutzplatte	Protection cover	Couvercle protection	Chapa protectora
22	1 1 1 1 1 1 1 1 0 2 7	213 050		Bremsband kpl.	Brake spring cpl.	Frein cpl.	Cinta de freno cpl.
23	1 1 1 1 1 1 1 1 0 2 7	213 350		Bremsbandhalterung	Brake band holder	Tôle d' arrêt du frein	Soporte cinta freno
24	4 4 4 4 4 4 4 4 9 1 3	205 125		Linsenschraube ✪ M5x12	Screw	Vis	Tornillo
25	1 1 1 1 1 1 1 1 0 2 7	213 111		Abdeckplatte	Cover plate	Plaque de recouvrement	Tapa
26	2 2 2 2 2 2 2 2 9 2 7	304 000		Sicherungsscheibe	Safety disc	Disque sécurité	Arandela seguridad
27	1 1 1 1 1 1	027 111 040	=>	Führungsblech	Guide plate	Tôle de guidage	Chapa protectora
27	1 1 1 1 1 1 1 1 0 2 7	111 041	<=	Führungsblech	Guide plate	Tôle de guidage	Chapa protectora
28	1 1 1 1 1 1 1 1 9 1 5	135 100		Schraube 3,5x9,5	Screw	Vis	Tornillo
29	1 1 1 1 1 1 1 1 0 2 7	213 120		Feder	Spring	Ressort	Muelle
30	1 1 1 1 1 1 1 1 0 2 7	213 560		Gummiplatte	Rubber plate	Plaque de coutchouc	Plancha de caucho
31	1 1 1 1 1 1 1 1 0 2 7	213 130		Achse für Bremshebel	Shaft for brake lever	Axe de levier de frein	Eje palanca de freno
32	1 1 1 1 1 1 1 1 0 2 7	213 140		Achse für Kniehebel	Shaft for lever	Axe de levier	Eje palanca
34	1 1 1 1 1 1 1 1 9 2 4	500 049		Scheibe	Disc	Disque	Arandela
35	2 2 2 2 2 2 2 2 9 2 3	208 004		6kt-Mutter mit Bund M8	Hexagonal nut	Ecrou hexagonal	Tuerca hexagonal
36a	1 1	980 114 132		Schild (106 mm) 109	Label	Plaque	Calcomanía
36a	1	980 114 133		Schild (106 mm) 110i	Label	Plaque	Calcomanía
36a	1	980 114 134		Schild (106 mm) 111	Label	Plaque	Calcomanía
36a	1	980 114 218		Schild (106 mm) 111i	Label	Plaque	Calcomanía
36a	1	980 114 135		Schild (106 mm) 115i	Label	Plaque	Calcomanía
36b	1 1	980 114 381	SI 5/96	Schild (82,5 mm) 109	Label	Plaque	Calcomanía
36b	1	980 114 382	SI 5/96	Schild (82,5 mm) 110i	Label	Plaque	Calcomanía
36b	1	980 114 384	SI 5/96	Schild (82,5 mm) 111	Label	Plaque	Calcomanía
36b	1	980 114 385	SI 5/96	Schild (82,5 mm) 111i	Label	Plaque	Calcomanía
36b	1	980 114 754		Schild (82,5 mm) 115	Label	Plaque	Calcomanía
36b	1	980 114 386	SI 5/96	Schild (82,5 mm) 115i	Label	Plaque	Calcomanía
36b	1	980 114 380		Schild (82,5 mm) PS-43	Label	Plaque	Calcomanía
36b	1	980 114 383		Schild (82,5 mm) PS-52	Label	Plaque	Calcomanía
36b	1	980 114 736		Schild (82,5 mm) PS-540	Label	Plaque	Calcomanía

Nachdruck verboten

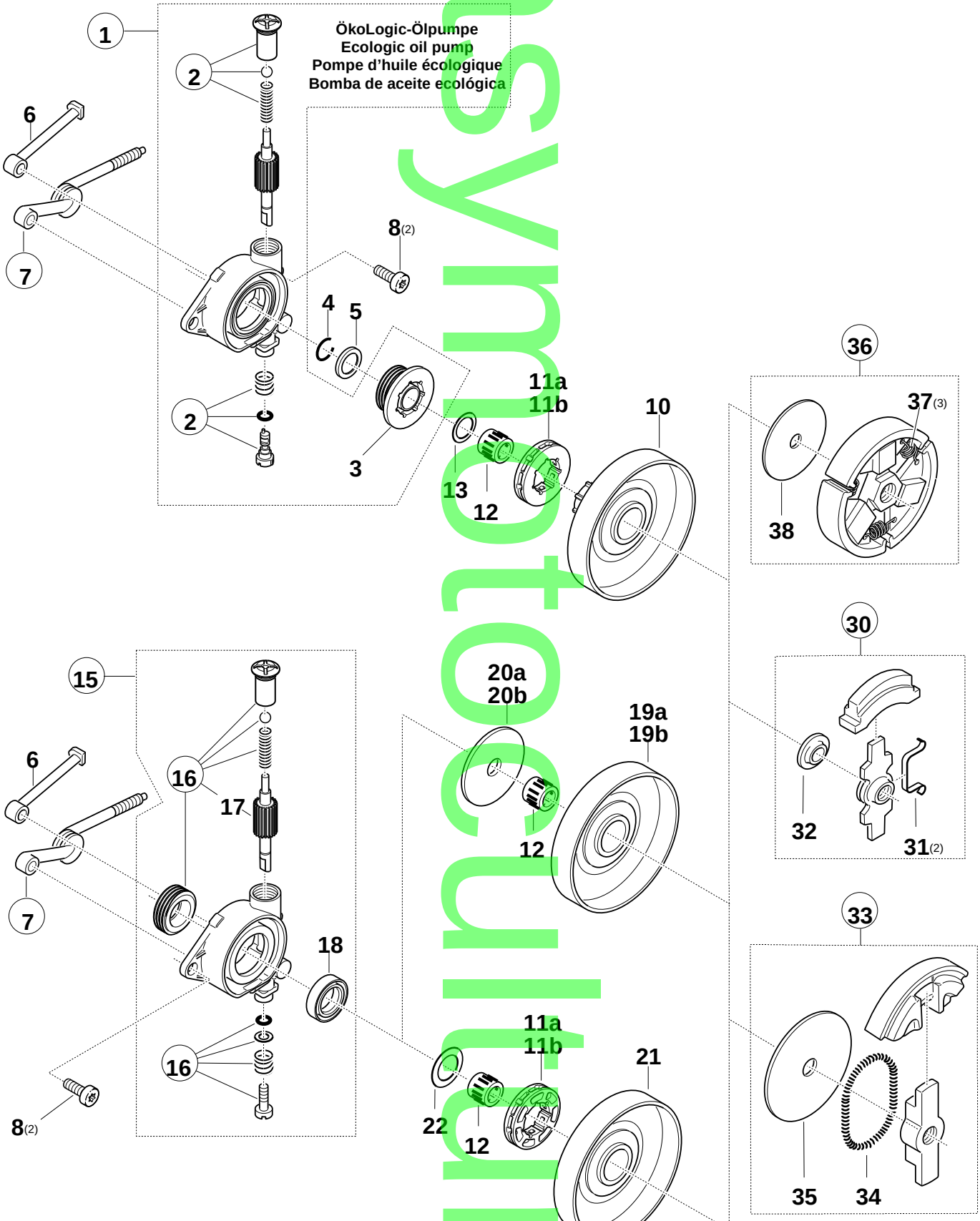
ÖkoLogic-Ölpumpe
Ecologic oil pump
Pompe d'huile écologique
Bomba de aceite ecológica
1
2
6
7
8(2)
4
5
3
2
11a
11b
10
13
12
36
37(3)
38
30
32
31(2)
15
6
16
17
7
18
16
8(2)
20a
20b
19a
19b
12
33
35
34
11a
11b
21
22
12

easytouch

7

Ölpumpe, Kupplung
Oil pump, clutch
Pompe à huile, embrayage
Bomba de aceite, embrague

DOLMAR

Pos.	109	109 HappyStart	110i	111	115	115i	PS-43	PS-52	PS-540	Teil-Nr. Part No. No. de pièce No. de pieza	Hinweise Notes Renseign. Nota	Benennung	Description	Désignation	Denominación
	Anz. Qty. Qté. Cdad.														
												ÖkoLogic-Ölpumpe	**Ecologic oil pump**	**Pompe d'huile écologique**	**Bomba de aceite ecológ**
1	1	1	1	1	1	1	1	0	27	245 160	SI 5/95	Ölpumpe kpl.	Oil pump cpl.	Pompe à huile cpl.	Bomba de aceite cpl.
2	1	1	1	1	1	1	1	0	30	245 070		Reparatursatz kpl.	Repair kit cpl.	Jeu de réparation cpl.	Juego de reparar cpl.
3	1	1	1	1	1	1	1	0	27	245 010		Pumpenantrieb	Pump drive	Le commande de pompe	Propulsor de la bomba
4	1	1	1	1	1	1	1	9	30	916 160		Sprengring	Spring ring	Anneau ressort	Anillo elástico
5	1	1	1	1	1	1	1	0	01	245 320		Anschlagring	Stop ring	Bague de butée	Anillo de detención
6	1	1	1	1	1	1	1	0	20	245 020		Druckleitung, Öl	Pressure line	Conduite de pression	Conducto presión
7	1	1	1	1	1	1	1	0	20	245 040		Saugleitung, Öl, kpl.	Suction line, oil, assy.	Conduite d' aspir., cpl.	Conducto de aspir., cpl.
8	2	2	2	2	2	2	2	9	08	005 125		Schraube ✪ M5x12	Screw	Vis	Tornillo
10	1	1	1	1	1	1	0	27	23	020		Kupplungstrommel	Clutch drum	Tambour	Tambor
11a	1	1	1	1	1	1	0	20	24	070		Zahnkranz .325", Z=8	Rim sprocket	Pignon	Piñón
11b	1	1=1	1	1	1	1	0	26	24	010		Zahnkranz 3/8", Z=7	Rim sprocket	Pignon	Piñón
12	1	1	1	1	1	1	9	62	21	0 025		Nadelkäfig 12x15x13	Needle cage	Cage à aiguilles	Jaula de agujas
13	1	1	1	1	1	1	1	0	27	245 020		Anlaufscheibe ø16,5x0,8	Stop disc	Disque portante	Disco de tope
15	1		1	1		1	1	1		027 245 111		Ölpumpe kpl. { 20b	Oil pump assy.	Pompe à huile cpl.	Bomba de aceite cpl.
16	1		1	1		1	1	1		957 245 320		Rep.-Satz Ölpumpe	Repair kit	Jeu de réparation	Juego de reparar
17	1		1	1		1	1	1		001 245 050		Ölpumpenkolben	Piston	Piston	Pistón
18	1		1	1		1	1	1		962 900 038		Radialdichtring	Radial ring	Joint radial	Anillo radial
19a	1			=1		=1	1			020 223 040		Kupplungstrommel mit Kettenrad .325", Z=8	Clutch drum w. sprocket	Tambour avec pignon	Tambor con piñón
19b	1			=1		=1	1			020 223 210		Kupplungstrommel mit Kettenrad 3/8", Z=7	Clutch drum w. sprocket	Tambour avec pignon	Tambor con piñón
20a	1				1					118 224 041	SI 12/94	Anlaufscheibe ø 44,0 mm (für Ölpumpe 027 245 110)	Stop disc (f. oil pump 027 245 110)	Disque portant (p. pompe à huile 027 245 110)	Disco de tope (p. bomba d. acei. 027 245 110)
20b	1				1		1	1		001 245 350	SI 12/94	Anlaufscheibe ø 36,5 mm (für Ölpumpe 027 245 111)	Stop disc (f. oil pump 027 245 111)	Disque portant (p. pompe à huile 027 245 111)	Disco de tope (p. bomba d. acei. 027 245 111)
21	=		1=		1					020 223 101		Kupplungstrommel	Clutch drum	Tambour	Tambor
22			1		1					020 224 120		Anlaufscheibe ø 22,5 mm	Stop disc	Disque portant	Disco de tope
30	1	1	1			1	1			020 180 000	=>	Kupplung kpl.	Clutch assy.	Embrayage cpl.	Embrague cpl.
31	2	2	2			2	2			112 184 111		Kupplungsblattfeder	Leaf spring (clutch)	Ressort d' embrayage	Resorte de embrague
32	1	1	1			1	1			020 182 061		Spezialscheibe	Special spacer	Rondelle spéciale	Arandela especial
33	=		==		1					027 180 000	=>	Kupplung kpl.	Clutch assy.	Embrayage cpl.	Embrague cpl.
34	=		==		1					122 184 011		Feder	Spring	Ressort	Muelle
35	=		==		1					027 182 030		Anlaufscheibe	Stop disc	Disque portant	Disco de tope
36	1	1	1	1	1	1	9	57	18	0 030	<=	Kupplung kpl.	Clutch assy.	Embrayage cpl.	Embrague cpl.
37	3	3	3	3	3	3	3	0	24	184 021		Zugfeder	Tension spring	Ressort	Muelle
38	1	1	1	1	1	1	0	01	18	2 060		Führungsscheibe	Guide disc	Disque de guidage	Arandela

Ersatzteilliste

109, 109 HappyStart 110i, 110i H 111 115, 115 H, 115i, 115i H PS-43, PS-52, PS-540	8	Abdeckhaube, Luftfilter, Schalldämpfer Hood, air filter, muffler Capot protecteur, filtre à air, pot d' échappement Cubierta protectora, filtro de aire, silencioso	DOLMAR

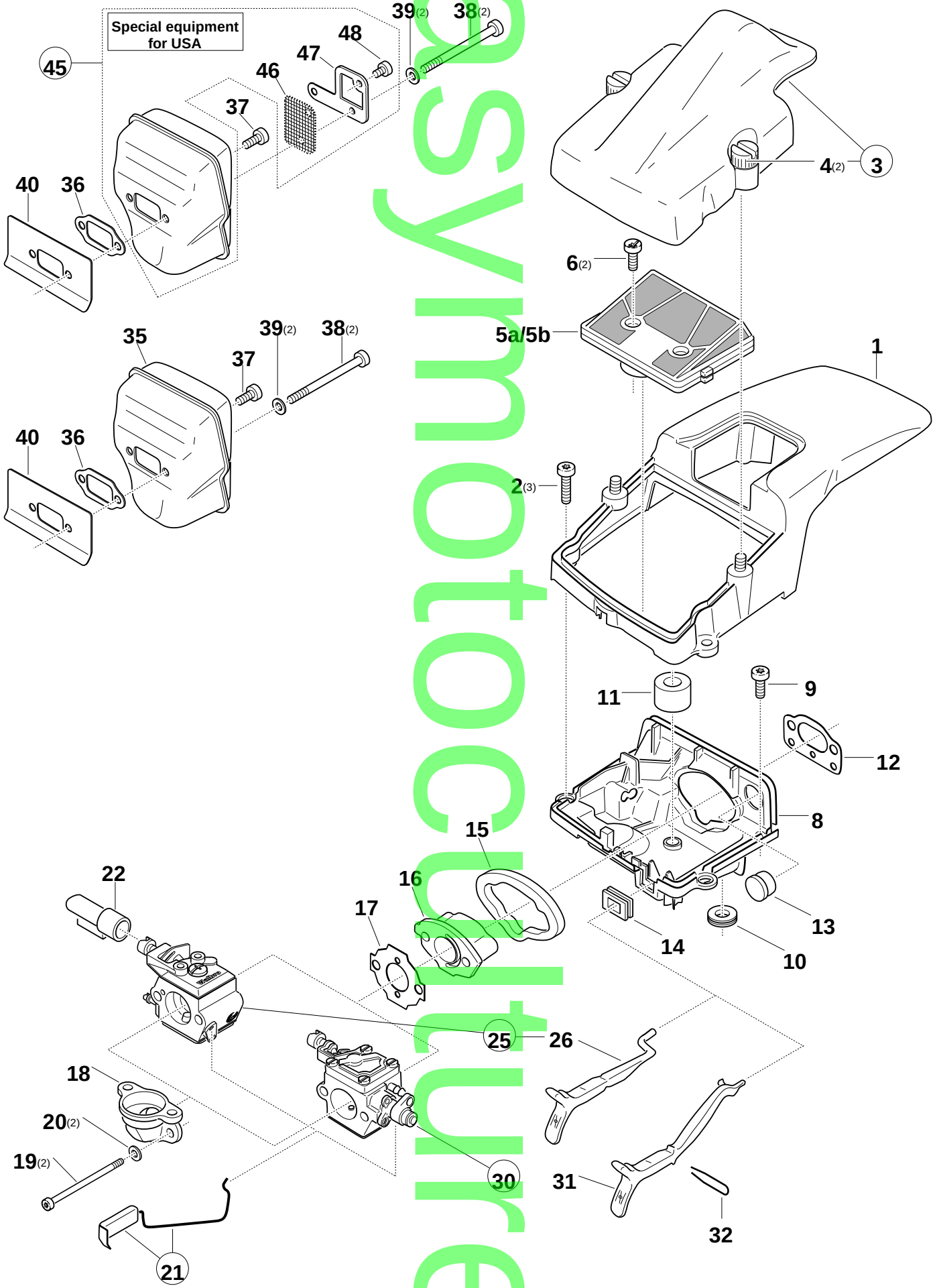

easymotocultura

8

Abdeckhaube, Luftfilter, Schalldämpfer
Hood, air filter, muffler
Capot protecteur, filtre à air, pot d' échappement
Cubierta protectora, filtro de aire, silencioso

DOLMAR

Pos.	109	109 HappyStart	110i	111	115	115i	PS-43	PS-52	PS-540	Teil-Nr. Part No. No. de pièce No. de pieza	Hinweise Notes Renseign. Nota	Benennung	Description	Désignation	Denominación
	Anz. Qty. Qté. Cdad.														
1	1		1	1	1	1	1	1	027	118 154		Abdeckhaube	Hood	Capot	Tapa protectora
1		1								027 118 250	SI 5/96	Abdeckhaube	Hood	Capot	Tapa protectora
2	3	3	3	3	3	3	3	3	908	005 165		Schraube ✪ M5x16	Screw	Vis	Tornillo
3	1	1	1	1	1	1	1	1	020	118 121		Deckel kpl.	Cover assy.	Couvercle cpl.	Tapa cpl.
4	2	2	2	2	2	2	2	2	001	118 062		Mutter	Nut	Ecrou	Tuerca
5a	1	1	1	1	1	1	1	1	020	173 202		Luftfilter kpl. (Nylon)	Air filter cpl.	Filtre à air cpl.	Filtro de aire cpl.
5b	=	=	=	=	=	=	=	=	020	173 300		Luftfilter kpl. (Robkoflok)	Air filter cpl.	Filtre à air cpl.	Filtro de aire cpl.
6	2	2	2	2	2	2	2	2	908	605 145		Schlitz-Schraube ✪ M5x14	Screw	Vis	Tornillo
8	1	1	1	1	1	1	1	1		027 118 054		Boden	Bottom	Fond	Fondo
9	1	1	1	1	1	1	1	1	908	005 095		Schraube ✪ M5x9	Screw	Vis	Tornillo
10	1	1	1	1	1	1	1	1	965	401 024		Gummitülle	Rubber bush	Passe-fil	Boquilla de caucho
11	1	1	1	1	1	1	1	1	965	404 780		Dichtung	Gasket	Joint	Junta
12	1	1	1	1	1	1	1	1	965	525 032		Dichtung	Gasket	Joint	Junta
13	1	1	1	1	1	1	1	1	965	404 230		Stopfen (Vergaserheizung)	Plug (carb. heating)	Bouchon (chauff. de carb.)	Tapón (calef. de carb.)
14	1	1	1	1	1	1	1	1	965	404 410		Gummitülle	Rubber bush	Passe-fil	Boquilla de caucho
15	1	1	1	1	1	1	1	1	965	404 341		Dichtung	Gasket	Joint	Junta
16	1	1	1	1	1	1	1	1	020	131 041		Zwischenflansch	Intermediate flange	Bride intermédiaire	Brida intermedia
17	1	1	1	1	1	1	1	1	965	524 022		Dichtung	Gasket	Joint	Junta
18	1	1	1	1	1	1	1	1	020	171 100		Ansaugkrümmer	Connecting muff	Manchon de jonction	Manguito de con.
19	2	2	2	2	2	2	2	2	908	205 658		Schraube ✪ M5x65	Screw	Vis	Tornillo
20	2	2	2	2	2	2	2	2	924	105 300		Scheibe	Washer	Rondelle	Arandela
21	1	1	1	1	1	1	1	1	020	117 281		Gasgestänge kpl.	Throttle linkage cpl.	Tringle d' accélération	Varilla acelerador
22	1	1	1	1	1	1	1	1	020	118 030		Haubeneinsatz	Guide piece	Pièce de guidage	Pieza de guía
25	1	1	=	1	1	=	1	1		027 151 010		Vergaser kpl. WT 76	Carburetor cpl.	Carburateur cpl.	Carburador cpl.
26	1	1		1	1		1	1	027	150 830		Chokestange	Choke lever	Levier de starter	Palanca estrangul. aire
30	=	=	1	=	=	1	=	=		027 150 004		Injec.-Vergaser HU 83E	Injection carburetor	Carburateur d' injection	Carburador de inyección
31			1			1				027 150 880		Chokestange	Choke lever	Levier de starter	Palanca estrangul. aire
32			1			1				027 150 900		Klammer	Cramp	Crampon	Crampón
35	1	1	1	1	1	1	1	1	020	174 160		Schalldämpfer	Muffler	Pot d' échappement	Silencioso
36	1	1	1	1	1	1	1	1	965	522 032		Dichtung	Gasket	Joint	Junta
37	1	1	1	1	1	1	1	1	908	005 095		Schraube ✪ M5x9	Screw	Vis	Tornillo
38	2	2	2	2	2	2	2	2	908	205 625		Schraube ✪ M5x62	Screw	Vis	Tornillo
39	2	2	2	2	2	2	2	2	928	405 000		Spannscheibe	Spring washer	Rondelle ressort	Arandela
40	=	=	=	1	1	=	=	1	020	174 170		Abschirmblech	Heat shield	Tôle de protection	Chapa deflectora
												Spezialteile für USA	**Special parts for USA**	**Pièces spéciales pour USA**	**Piezas especiales por USA**
8	1	1		1				1	027	118 040		Boden (f. WT 374, 465)	Bottom	Fond	Fondo
25	1	1								027 151 020	=>	Vergaser kpl. WT 374	Carburetor cpl.	Carburateur cpl.	Carburador cpl.
25	1	1		1				1	027	151 020	<=	Vergaser kpl. WT 465	Carburetor cpl.	Carburateur cpl.	Carburador cpl.
30					1					027 150 010		Injec.-Vergaser HU 116 A	Injection carburetor	Carburateur d' injection	Carburador de inyección
45	1	1	1	1		1		1	020	174 202		Schalldämpfer kpl.	Muffler assy.	Pot d' échappement cpl.	Silencioso cpl.
46	1	1	1	1		1		1	020	174 110		Funkenschutzsieb	Spark arrester screen	Tamis	Tamiz
47	1	1	1	1		1		1	020	174 121		Leitblech	Deflection guard	Plaque de deviation	Placa de deviacion
48	1	1	1	1		1		1	915	042 130		Schraube 4,2x13	Screw	Vis	Tornillo

Original Dolmar

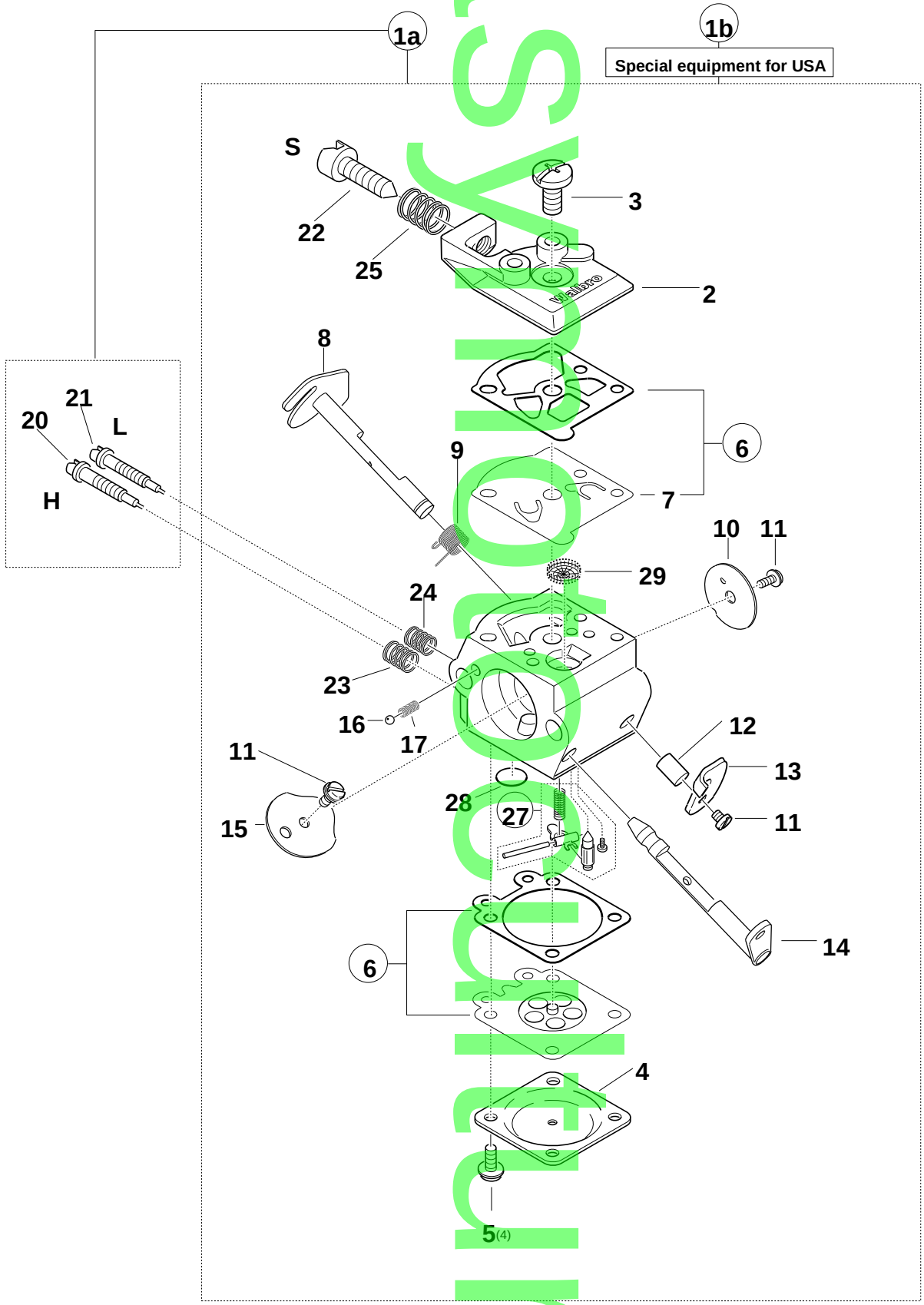

Ersatzteilzeichnung

	109	109 HappyStart	110i	111	115	115i	PS-43	PS-52	PS-540	**9**		**Vergaser Carburetor Carburateur Carburador**	**WALBRO WT**		DOLMAR
Pos.	**Anz. Qty. Qté. Cdad.**									**Teil-Nr. Part No. No. de pièce No. de pieza**	**Hinweise Notes Renseign. Nota**	**Benennung**	**Description**	**Désignation**	**Denominación**
1a	11	=11	=11							027 151 010		Vergaser kpl. WT 76	Carburetor cpl.	Carburateur cpl.	Carburador cpl.
2	11		11			11	1	0	0	1 151 165		Pumpendeckel	Pump cover	Couvercle de pompe	Tapa de bomba
3	11		11			11	1	1	8	151 190		Schraube	Screw	Vis	Tornillo
4	11		11			11	1	0	2	1 151 120		Membrandeckel	Diaphragm cover	Couvercle de membrane	Tapa de membrana
5	44		44			11	1	1	8	151 020		Schraube	Screw	Vis	Tornillo
6	11		11			11	1	0	2	1 151 540		Satz Dichtungen/Membran.	Set gaskets / diaphragm	Jeu de joints / membranes	Juega juntas / membranas
7	11		11			11	1	0	2	1 151 150		Pumpenmembrane, Gummi	Pump diaphr., rubber	Membr. de pompe, caoutch.	Membr. d. la bomba, caucho
8	11		11			11	1	0	0	1 151 301		Drosselklappenwelle	Throttle shaft	Axe clapet d' étranglement	Eje válvula reg.
9	11		11			11	1	0	0	1 151 310		Drehfeder	Spring	Ressort	Muelle
10	11		11			11	1	0	2	1 151 320		Drosselklappe	Throttle shutter	Clapet d' étranglement	Válvula reg.
11	33		33			11	1	1	8	151 060		Schraube	Screw	Vis	Tornillo
12	11		11			11	1	0	0	1 151 580		Hülse	Sleeve	Douille	Manguito
13	11		11			11	1	0	0	1 151 590		Hebel	Lever	Levier	Palanca
14	11		11			11	1	0	0	1 151 600		Chokewelle	Choke shaft	Axe clapet d' aire	Eje válvula aire
15	11		11			11	1	0	0	1 151 260		Chokeklappe	Choke shutter	Clapet d' aire	Válvula aire
16	11		11			11	1	1	8	151 170		Arretierkugel	Friction ball	Bille de arrêt	Bola
17	11		11			11	1	1	8	151 160		Arretierfeder	Friction spring	Ressort de arrêt	Muelle
20	11		11			11				001 151 510		Vollgas-Stellschraube(H)	Main adjustm. screw	Vis de régl. d. plein gaz	Tornillo reg. máx.
21	11		11			11				001 151 470		Leerlauf-Stellschraube(L)	Idling adjustm. screw	Vis de régl. de ralenti	Tornillo de tope ral.
22	11		11			11	1	0	0	1 151 240		Leerlauf-Anschlagschr.(S)	Idle stop screw	Vis de butée de ralenti	Tornillo de toperalenti
23	11		11			11	1	0	2	1 151 530		Feder (H)	Spring	Ressort	Muelle
24	11		11			11	1	0	2	1 151 480		Feder (L)	Spring	Ressort	Muelle
25	11		11			11	1	0	2	1 151 230		Feder (S)	Spring	Ressort	Muelle
27	11		11			11	1	9	5	7 150 040		Satz Steuerteile	Set of control parts	Jeu de pièces de com.	Juego piezas de mando
28	11		11			11	1	1	4	4 150 030		Verschlußscheibe	Cover disc	Disque de ferm.	Disco de cierre
29	11		11			11	1	0	2	1 151 180		Sieb	Screen	Filtre	Tamiz
												Spezialteile für USA	**Special parts for USA**	**Pièces spéciales pour USA**	**Piezas especiales por USA**
1b	11									027 151 020	=>	Vergaser kpl. WT 374	Carburetor cpl.	Carburateur cpl.	Carburador cpl.
1b	11		1						1	027 151 020	<=	Vergaser kpl. WT 465	Carburetor cpl.	Carburateur cpl.	Carburador cpl.

Ersatzteilkonstruktion

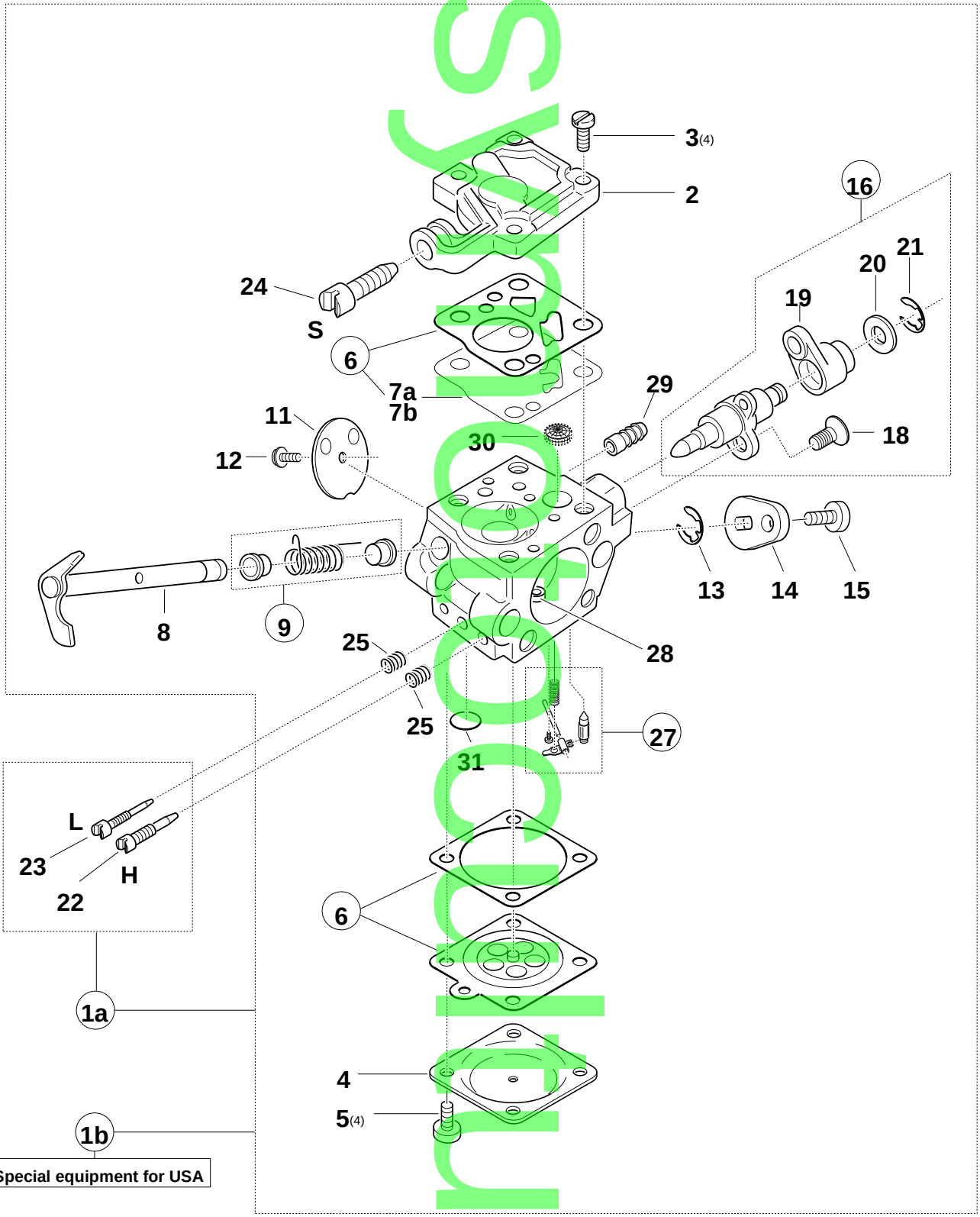

Tillotson Carburetor

10

Vergaser / Carburetor / Carburateur / Carburador — **TILLOTSON HU - Injection**

DOLMAR

Pos.	109	109 HappyStart	110i	111	115	115i	PS-43	PS-52	PS-540	Teil-Nr. / Part No. / No. de pièce / No. de pieza	Hinweise / Notes / Renseign. / Nota	Benennung	Description	Désignation	Denominación
1a	==1		==1		==1	==				027 150 004		Vergaser kpl. HU 83 E	Carburetor cpl.	Carburateur cpl.	Carburador cpl.
2			1		1					020 150 160		Pumpendeckel	Pump cover	Couvercle de pompe	Tapa de bomba
3			4		4					020 150 170		Zylinderschraube	Fillister head screw	Vis cylindrique	Tornillo cilíndrico
4			1		1					104 150 120		Membrandeckel	Diaphragm cover	Couvercle de membrane	Tapa de membrana
5			4		4					001 150 620		Schraube	Screw	Vis	Tornillo
6			1		1					957 150 080		Membransatz TILL. HU Gunsei	Set gaskets / diaphragm	Jeu de joints / membranes	Juego juntas / membranas
7a			1		1					100 150 150		Pumpenmembrane, Gummi	Pump diaphr., rubber	Membr. de pompe, caoutch.	Membr. d. la bomba, caucho
7b			=		=					001 150 640		Pumpenmembrane, Mylar	Pump diaphr., mylar	Membr. de pompe, mylar	Membr. d. la bomba, mylar
8			1		1					001 150 610		Drosselklappenwelle	Throttle shaft	Axe clapet d' étranglement	Eje válvula reg.
9			1		1					957 150 310		Drehfeder kpl.	Spring cpl.	Ressort cpl.	Muelle cpl.
11			1		1					001 150 321		Drosselklappe	Throttle shutter	Clapet d' étranglement	Válvula reg.
12			1		1					001 150 650		Schraube	Screw	Vis	Tornillo
13			1		1					100 150 350		Sicherungsring	Safety washer	Rondelle sécurité	Arandela seguridad
14			1		1					020 150 330		Hebel	Lever	Levier	Palanca
15			1		1					001 150 680		Schraube	Screw	Vis	Tornillo
16 cpl.			1		1					001 150 170		Injektionsventil kpl.	Injection valve cpl.	Soupape d' injection cpl.	Válvula p. inyecciones
18			1		1					113 150 220		Schraube	Screw	Vis	Tornillo
19			1		1					027 150 860		Hebel	Lever	Levier	Palanca
20			1		1					001 150 670		Scheibe	Washer	Rondelle	Arandela
21			1		1					119 150 350		Sicherungsring	Safety washer	Rondelle sécurité	Arandela seguridad
22			1		1					020 150 520		Vollgas-Stellschraube(H)	Main adjustm. screw	Vis de régl. d. plein gaz	Tornillo reg. máx.
23			1		1					020 150 470		Leerlauf-Stellschraube(L)	Idling adjustm. screw	Vis de régl. de ralenti	Tornillo de tope ral.
24			1		1					020 150 240		Leerlauf-Anschlagschr.(S)	Idle stop screw	Vis de butée de ralenti	Tornillo de toperalenti
25			2		2					001 150 480		Feder	Spring	Ressort	Muelle
27			1		1					957 150 150		Satz Steuerteile	Set of control parts	Jeu de pièces de com.	Juego piezas de mando
28			1		1					020 150 130		Hauptdüse	Main nozzle	Buse	Tobera
29			1		1					020 150 051		Anschlußnippel	Conecting fitting	Raccord	Niple de conectión
30			1		1					020 150 180		Sieb	Screen	Filtre	Tamiz
31			1		1					100 150 040		Verschlußscheibe	Cover disc	Disque de ferm.	Disco de cierre
												Spezialteile für USA	**Special parts for USA**	**Pièces spéciales pour USA**	**Piezas especiales por USA**
1b					1					027 150 010		Vergaser kpl. HU 116 A	Carburetor cpl.	Carburateur cpl.	Carburador cpl.

Ersatzteilliste

109, 109 HappyStart 110i, 110i H 111 115, 115 H, 115i, 115i H PS-43, PS-52, PS-540	**11**	**Spezialteile für Ausführung mit elektrischer Heizung** **Special parts for version with electric handle heating** **Pièces spéciales pour version avec chauffage de la poignée (électrique)** **Piezas especiales por tipo con calefacción eléctric de mango**	DOLMAR

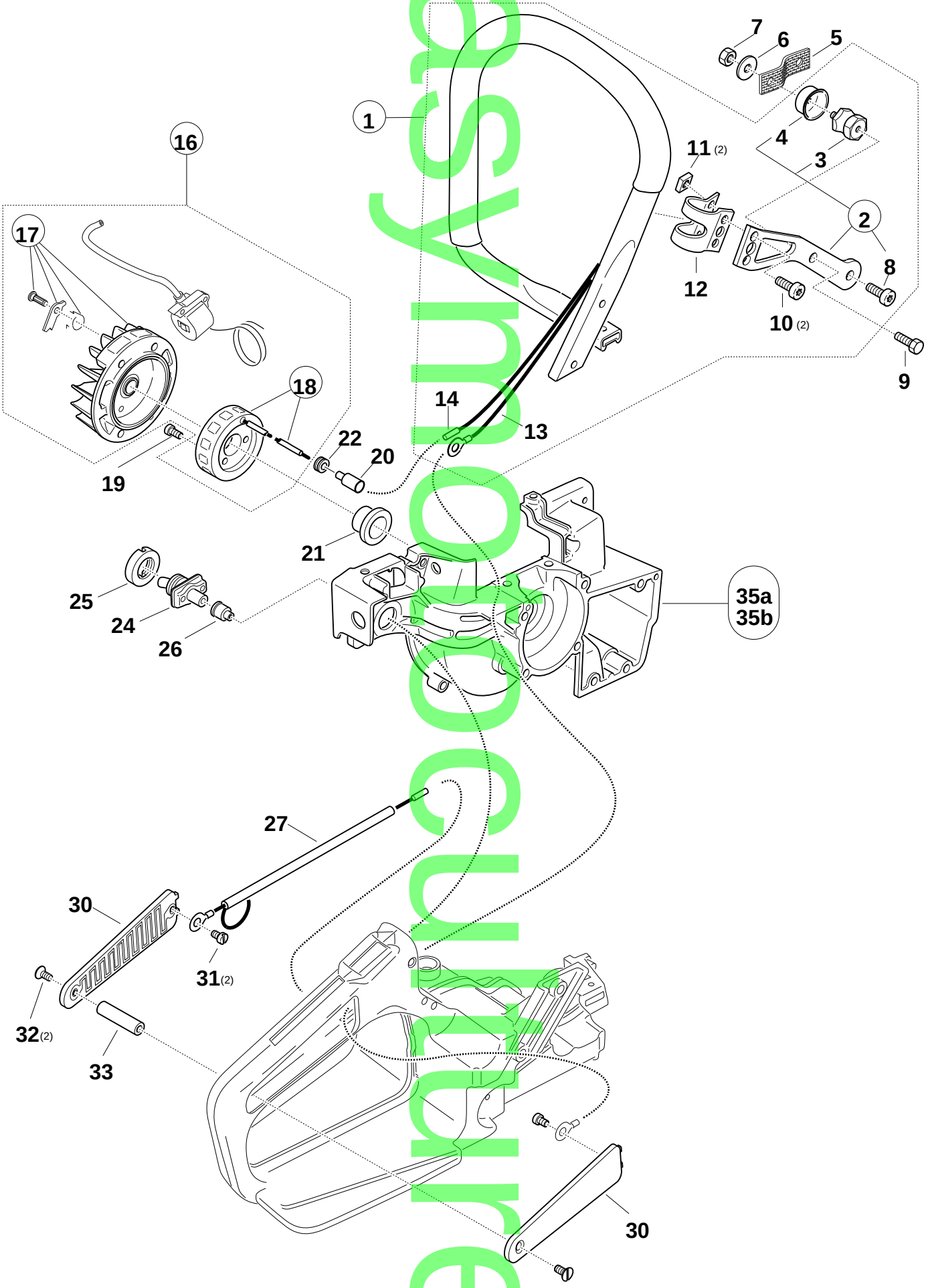

Ersatzteile

11

Spezialteile für Ausführung mit elektrischer Heizung
Special parts for version with electric handle heating
Pièces spéciales pour version avec chauffage de la poignée (électrique)
Piezas especiales por tipo con calefacción eléctric de mango

DOLMAR

Pos.	109	109 HappyStart	110i	111	115	115i	PS-43	PS-52	PS-540	Teil-Nr. Part No. No. de pièce No. de pieza	Hinweise Notes Renseign. Nota	Benennung	Description	Désignation	Denominación
	Anz. Qty. Qté. Cdad.														
1			1		11					020 310 261		Bügelgriff kpl.	Tubular handle assy.	Poignée tubulaire cpl.	Mango tubular cpl.
2			1		11					957 310 142		Stütze kpl.	Bracket cpl.	Support cpl.	Soporte cpl.
3			1		11					965 403 430		Schwingungsdämpfer	Rubber buffer	Amortisseur	Amortiguador
4			1		11					965 551 250		Topf	Pot	Capuchon	Pote
5			1		11					108 213 180		Abreißsicherung	Safety-catch wire	Sûreté countre-rupture	Chapa seguridad
6			1		11					924 805 310		Scheibe	Disc	Disque	Arandela
7			1		11					920 205 000		6kt-Mutter M5	Hexagonal nut	Ecrou hexagonal	Tuerca hexagonal
8			1		11					908 005 095		Zyl.-Schraube ✪ M5x9	Fillister head screw	Vis cylindrique	Tornillo cilíndrico
9			1		11					900 205 084		6kt-Schraube M5x8	Hex. head screw	Vis hexagonal	Tornillo hex.
10			2		22					908 005 125		Zyl.-Schraube ✪ M5x12	Fillister head screw	Vis cylindrique	Tornillo cilíndrico
11			2		22					923 305 000		4kt-Mutter M5	Square nut	Ecrou carré	Tuerca cuadrada
12			1		11					020 310 131		Schelle	Clamp	Collier	Abrazadera
13			1		11					970 311 151		Kabel kpl.	Cable cpl.	Câble cpl.	Cable cpl.
14			1		11					965 605 240		Rundsteckverbinder	Circular connector	Fiche ronde mále	Conexión por enchufe
16			1		11					027 148 000		Magnetzünder kpl.	Ignition assy.	Volant magn. cpl..	Dispos. enc. magn.
17			1		11					027 148 020		Polrad kpl.	Flywheel	Roue polaire	Volante encend.
18			1		11					114 148 160		Generatoranker	Generator coil	Bobine générator	Bobina generador
19			3		33					902 604 144		Zyl.-Schraube M4x14	Fillister head screw	Vis cylindrique	Tornillo cilíndrico
20			1		11					965 605 250		Rundsteckhülse	Circular socket	Fiche ronde femelle	Conexion po enchufe
21			1		11					020 144 010		Buchse zum Zentrieren	Bushing for centralize	Douille de centrage	Casquillo de centrar
22			1		11					965 401 014		Gummitülle	Rubber bush	Passe-fil	Boquilla de caucho
24			1		11					957 605 112		Schalter	Switch	Interrupteur	Interruptor
25			1		11					965 605 370		Mutter	Nut	Ecrou	Tuerca
26			1		11					965 605 131		Gummitülle	Rubber bush	Passe-fil	Boquilla de caucho
27			1		11					970 311 151		Kabel kpl.	Cabel assy.	Câble cpl.	Cable cpl.
30			2		22					020 114 060		Griffschale kpl.	Grip plate assy.	Plaque de poignée cpl.	Chapa de mango cpl.
31			2		22					915 129 040		Blechschraube 2,9x4,5	Screw	Vis	Tornillo
32			2		22					901 203 062		Senkschraube M3x6	Counter sunk screw	Vis fraisée	Tornillo plano
33			1		11					114 117 100		Buchse	Bush	Douille	Casquillo
35b			1			1				027 111 093	=>	Kurbelgehäuse MS	Crankcase mag. side	Carter-coté magn.	Cárter cig., lado magn.
35b			1		11					020 111 240	<=	Kurbelgehäuse MS	Crankcase mag. side	Carter-coté magn.	Cárter cig., lado magn.
												110i H: ➠ 124759	**115i H: ➠ 185116**		
35a			1			1				020 111 303		Kurbelgehäuse MS kpl.	Crankcase cpl. (mag.)	Carter-coté magn. cpl.	Cárter cig., lado magn. cpl.
												{ 22, Seite 3a: 4, 8	{ 22, page 3a: 4, 8	{ 22, page 3a: 4, 8	{ 22, page 3a: 4, 8

Reproduction

Length	Pitch	Gauge	GUIDE BAR part no.	SAW CHAIN part no.	REPLACEMENT NOSE SPROCKET teeth	part no. (pos. 6a)	part no. (pos. 6b)
Guide bar and saw chain combinations meeting kickback requirements of ANSI B 175.1 for the use in the USA							
Models DOLMAR 109, 109 HappyStart, 110i, 111, 111i, 115i, PS-540 - chain sprocket: .325" / 8 teeth							
15" / 38 cm	.325"	.058"	411 407 600 =>	523 085 064	10	411 406 700	-
15" / 38 cm	.325"	.058"	415 038 631 <=	523 085 064	10	-	415 325 710
16" / 40 cm	.325"	.058"	415 040 631	523 085 066	10	-	415 325 710
18" / 45 cm	.325"	.058"	411 409 600 =>	523 085 072	10	411 406 700	-
18" / 45 cm	.325"	.058"	415 045 631 <=	523 085 072	10	-	415 325 710
Models DOLMAR 111, 111i, 115i, PS-540 - chain sprocket: 3/8" / 7 teeth							
18" / 45 cm	3/8"	.050"	411 909 660	523 102 064	11	-	415 038 730
21" / 53 cm	3/8"	.050"	411 910 660	523 102 072	11	-	415 038 730
Guide bar and saw chain combinations meeting kickback requirements of CSA Z62.3 for the use in CANADA							
Models DOLMAR 109, 109 HappyStart, 110i, 111i, 115i, PS-540 - chain sprocket: .325" / 8 teeth							
15" / 38 cm	.325"	.058"	411 407 600 =>	523 085 064	10	411 406 700	-
15" / 38 cm	.325"	.058"	415 038 631 <=	523 085 064	10	-	415 325 710
16" / 40 cm	.325"	.058"	415 040 631	523 085 066	10	-	415 325 710
18" / 45 cm	.325"	.058"	411 409 600 =>	523 085 072	10	411 406 700	-
18" / 45 cm	.325"	.058"	415 045 631 <=	523 085 072	10	-	415 325 710
Models DOLMAR 109, 109 HappyStart, 110i, 111i, 115i, PS-540 - chain sprocket: 3/8" / 7 teeth							
15" / 38 cm	3/8"	.058"	411 907 650	522 094 056	11	412 308 700	415 038 720
18" / 45 cm	3/8"	.058"	411 909 650	522 094 064	11	412 308 700	415 038 720
21" / 53 cm	3/8"	.058"	411 910 650	522 094 072	11	412 308 700	415 038 720

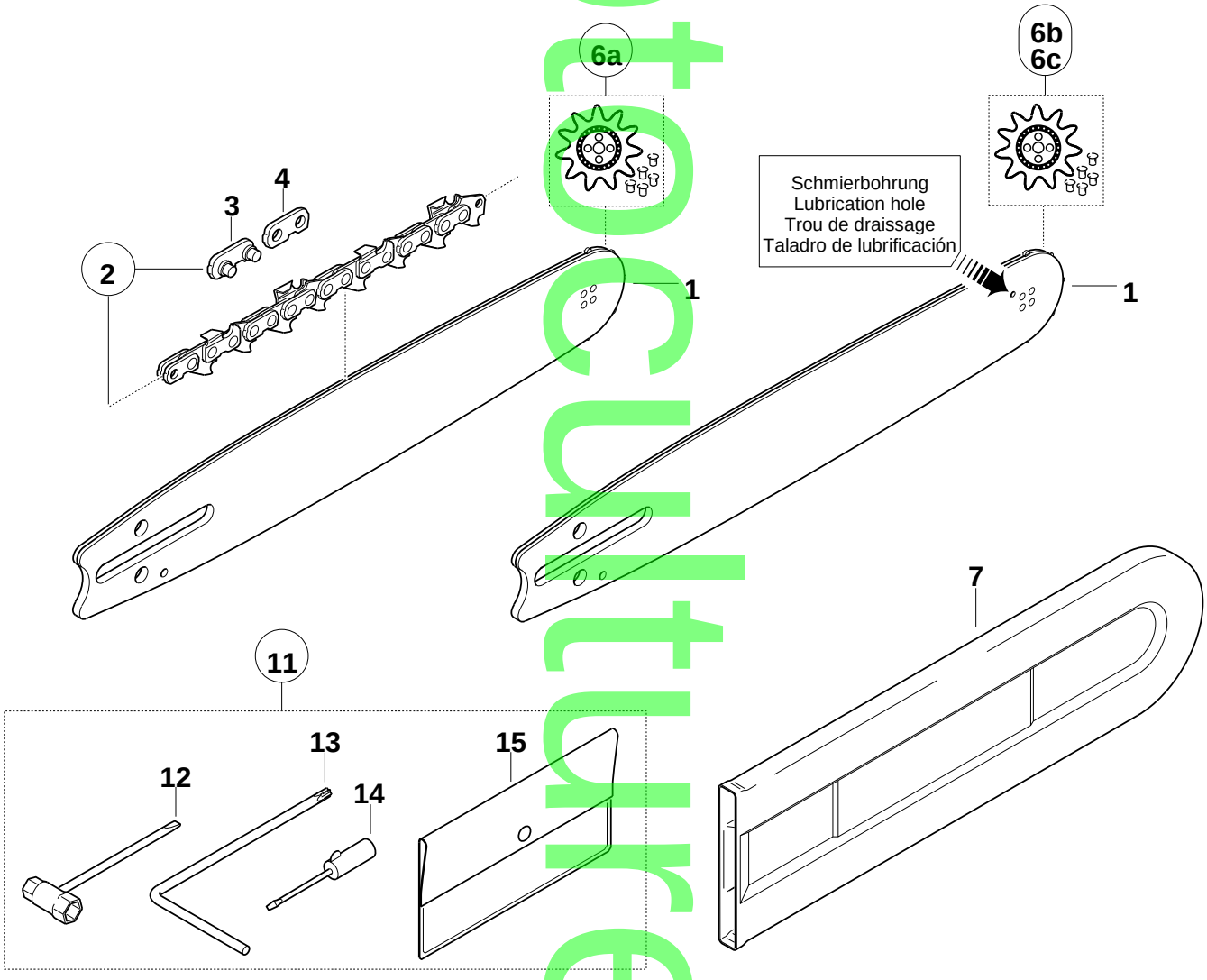

Nachdruck verboten

12

Sägeschienen, Sägeketten, Werkzeug
Guide bars, saw chains, tools
Guide-chaîne, chaînes, outils
Rieles guía, cadenas sierra, herramientas

DOLMAR

109 | 109 HappyStart | 110i | 111 | 115 | 115i | PS-43 | PS-52 | PS-540

Pos.	Anz. Qty. Qté. Cdad.	Teil-Nr. Part No. No. de pièce No. de pieza	Hinweise Notes Renseign. Nota	Benennung	Description	Désignation	Denominación
			1,5mm	**Sternschiene .325"**	**Sprocket nose bar .325"**	**Guide à étoile .325"**	**Barra guía .325"**
1	111111==	432 033 030	=>┐	Sternschiene33 cm / 13"	Sprocket nose bar	Guide à étoile	Barra guía
1	11111111	411 407 600	=>─	Sternschiene38 cm / 15"	Sprocket nose bar	Guide à étoile	Barra guía
1	11111111	411 409 600	=>┘	Sternschiene45 cm / 18"	Sprocket nose bar	Guide à étoile	Barra guía
1	111111==	415 033 631	<=┐	Sternschiene33 cm / 13"	Sprocket nose bar	Guide à étoile	Barra guía
1	11111111	415 038 631	<=─	Sternschiene38 cm / 15"	Sprocket nose bar	Guide à étoile	Barra guía
1	1111=111	415 040 631	<=─	Sternschiene40 cm / 16"	Sprocket nose bar	Guide à étoile	Barra guía
1	11111111	415 045 631	<=┘	Sternschiene45 cm / 18"	Sprocket nose bar	Guide à étoile	Barra guía
			1,5mm	**Sternschiene 3/8"**	**Sprocket nose bar 3/8"**	**Guide à étoile 3/8"**	**Barra guía 3/8"**
1	11=1=111	411 907 650		Sternschiene38 cm / 15"	Sprocket nose bar	Guide à étoile	Barra guía
1	11=1=1=1	411 909 650		Sternschiene45 cm / 18"	Sprocket nose bar	Guide à étoile	Barra guía
			1,5mm	**Sägekette 086 / .325"**	**Saw chain 086 /.325"**	**Chaîne 086 / .325"**	**Cadena 086 /.325"**
2	111111==	528 086 056		Sägekette (33 cm / 13")	Saw chain	Chaîne	Cadena
2	11111111	528 086 064		Sägekette (38 cm / 15")	Saw chain	Chaîne	Cadena
2	1111=111	528 086 066		Sägekette (40 cm / 16")	Saw chain	Chaîne	Cadena
2	11111111	528 086 072		Sägekette (45 cm / 18")	Saw chain	Chaîne	Cadena
3		558 083 010		Außenlasche mit Niet	Tie strap with rivets	Eclisse avec rivets	Tira ext. con remache
4		558 083 000		Außenlasche	Tie strap	Eclisse exterieure	Tira ext.
			1,5mm	**Sägekette 093 / 3/8"**	**Saw chain 093 / 3/8"**	**Chaîne 093 / 3/8"**	**Cadena 093 / 3/8"**
2	11=1==11	523 093 056		Sägekette (38 cm / 15")	Saw chain	Chaîne	Cadena
2	11=1===1	523 093 064		Sägekette (45 cm / 18")	Saw chain	Chaîne	Cadena
3		558 093 010		Außenlasche mit Niet	Tie strap with rivets	Eclisse avec rivets	Tira ext. con remache
4		558 093 000		Außenlasche	Tie strap	Eclisse exterieure	Tira ext.
			1,5mm	**Sägekette 099 / 3/8"**	**Saw chain 099 / 3/8"**	**Chaîne 099 / 3/8"**	**Cadena 099 / 3/8"**
2	=====1==	528 099 056		Sägekette (38 cm / 15")	Saw chain	Chaîne	Cadena
2	=====1==	528 099 064		Sägekette (45 cm / 18")	Saw chain	Chaîne	Cadena
3		558 093 010		Außenlasche mit Niet	Tie strap with rivets	Eclisse avec rivets	Tira ext. con remache
4		558 093 000		Außenlasche	Tie strap	Eclisse exterieure	Tira ext.
6a	11111111	411 406 700	1,5mm	Umlenkstern kpl. .325"	Sprocket nose cpl.	Etoile cpl.	Estrella cpl.
6a	11=1=111	412 308 700	1,5mm	Umlenkstern kpl. 3/8"	Sprocket nose cpl.	Etoile cpl.	Estrella cpl.
6b	11111111	415 325 710	1,5mm	Umlenkstern kpl. .325"	Sprocket nose cpl.	Etoile cpl.	Estrella cpl.
6b	11=1=111	415 038 720	1,5mm	Umlenkstern kpl. 3/8"	Sprocket nose cpl.	Etoile cpl.	Estrella cpl.
7	111111==	952 100 133		Sägekettenschutz 33 cm	Chain prot. cover 13"	Enveloppe protectrice	Estuche protector
7	11111111	=952 100 143		Sägekettenschutz38-45cm	Chain prot. cover 15"-18"	Enveloppe protectrice	Estuche protector
11	=========	957 004 002		Werkzeug kpl.	Tools cpl.	Outils cpl.	Herramientas cpl.
12	111111111	941 719 131		KombischlüsselSW 19/13	Universal wrench	Clé combinée	Llave de buja
13	111111111	940 827 000		Winkelschraubendreher✪	Angled screw driver	Clé angle	Llave angular
14	==1=11===	944 340 001		Schraubendreher	Screw driver	Tournevis	Destornillador
15	=========	950 004 001		Werkzeugtasche	Plastik bag	Pochette en plastique	Cartera herramientas
				Zubehör (nicht im Lieferumfang)	**Accessories (not incl. in delivery)**	**Accessoires (non incl. dans la livraison)**	**Accesorios (no incluidos en entrega)**
			1,3mm	**Sternschiene .325"** für Sägekette 484	**Sprocket nose bar .325"** for saw chain 484	**Guide à étoile .325"** pour chaîne 484	**Barra guía .325"** por cadena 484
1	11111111	415 033 141		Sternschiene33 cm / 13"	Sprocket nose bar	Guide à étoile	Barra guía
1	11111111	415 038 141		Sternschiene38 cm / 15"	Sprocket nose bar	Guide à étoile	Barra guía
1	11111111	415 045 141		Sternschiene45 cm / 18"	Sprocket nose bar	Guide à étoile	Barra guía
			1,3mm	**Sägekette 484 / .325"**	**Saw chain 484 /.325"**	**Chaîne 484 / .325"**	**Cadena 484 /.325"**
2	11111111	512 484 056		Sägekette (33 cm / 13")	Saw chain	Chaîne	Cadena
2	11111111	512 484 064		Sägekette (38 cm / 15")	Saw chain	Chaîne	Cadena
2	11111111	512 484 072		Sägekette (45 cm / 18")	Saw chain	Chaîne	Cadena
3		510 084 020		Außenlasche mit Niet	Tie strap with rivets	Eclisse avec rivets	Tira ext. con remache
4		510 084 040		Außenlasche	Tie strap	Eclisse exterieure	Tira ext.
6c	11111111	415 325 740	1,3mm	Umlenkstern kpl. .325"	Sprocket nose cpl.	Etoile cpl.	Estrella cpl.

Copyright

2	Zylinder, Kolben Cylindre, piston	Cylinder, piston Cilíndro, pistón
3a - 3b	Kurbelgehäuse Carter- vilebrequin	Crankcase Carter cigüeñal
4	Kraftstofftank, Bügelgriff Réserv. carburant, poignée tubulaire	Fuel tank, tubular grip Depósito de combustible, mango tubular
5	Zündelektronik, Anwerfvorrichtung Allumage électr., dispos. de démarrage	Ignition electronics, starter Bobina encendido, dispositivo de arranque
6	Kettenbremse, Handschutz Frein de chaîne, protège-main	Chain brake, hand guard Freno de cadena, protector de mano
7	Ölpumpe, Kupplung Pompe à huile, embrayage	Oil pump, clutch Bomba de aceite, embrague
8	Abdeckhaube, Luftfilter, Schalldämpfer Capot protecteur, filtre à air, pot d' échappement	Hood, air filter, muffler Cubierta protectora, filtro de aire, silencioso
9	Vergaser WT Carburateur WT	Carburetor WT Carburador WT
10	Vergaser HU (injection) Carburateur HU (injection)	Carburetor HU (injection) Carburador HU (injection)
11	Spezialteile für Ausrüstung mit elektrischer Heizung Pièces spéc. p. vers. a. chauffage de la poignée (électrique)	Special parts for version with electric handle heating Piezas especiales por tipo con calefacción eléctric de man
12	Sägeschienen, Sägeketten, Werkzeug Guide-chaîne, chaînes, outils	Guide bars, saw chains, tools Rieles guía, cadenas sierra, herramientas

	Zeichenerklärung	Key to symbols	Légende
➠ 1999999	Produktion bis Serien-Nr.	Production to serial number	Production jusqu'à n° de série
2000000 ➠	Neues Teil ab Serien-Nr.	New part from serial number	Nouveau pièce à partir du n° de série
4/95 ➠	Neues Teil ab Monat / Jahr	New part from Month / Year	Nouveau pièce à partir de Mois / Année
SI 5/95	Siehe Service-Information Monat / Jahr	See Service-Information Month / Year	Voir Service-Information Mois / Année
=>	Teil gleichwertig ersetzt	Modified part	Pièce modifiée
xxx	Nicht mehr lieferbar	No more available	Plus livrable
=	Keine Serienausführung, jedoch verwendbar	No standard execution, may be used	Aucune exécut. en série, cependant utilisable
{	Beinhaltet Positions-Nr.	Contains item no.	contient n° de numéro
m*	Meterware	Sold by the meter	Au mètre
✪	Innensternschraube	Star socket screw	Vis à étoile intérieure
Corr.	Druckfehlerberichtigung	Error correction	Rectification d' erreurs

	Explicación de símbolos	Verklaring der tekens	Chiarificazione dei simboli
➠ 1999999	Producción hasta N° de serie	In productie tot serie-Nr.	Produzione fino al n. di serie
2000000 ➠	Pieza nueva a partir de N° de serie	Nieuw onderdeel vanaf serie-Nr.	Nuovo pezzo a partire dal n. di serie
4/95 ➠	Pieza nueva a partir de mes / año	Nieuw onderdeel vanaf maand / jaar	Nuovo pezzo a partire dal mese / anno
SI 5/95	Véase inform. servicio mes / año	Zie service-informatie maand / jaar	Vedere il servizio inform. del mese / anno
=>	Pieza modificada	Vervangen door gelijkwaardig onderdeel	Pezzo sostituito con un pezzo equivalente
xxx	Agotado	Niet meer leverbaar	Non più disponibile
=	No es de serie, pero sirve	Geen serieuitvoering, maar wel bruikbaar	Non è un modello di serie, ma ugualm. utilizza.
{	Contiene pos N°	Omvat Positie-Nr.	Comprende la posizione n.
m*	Por metro	Metergoed	Articoli a metraggio
✪	Tornillo estrella interior	Binnen-ster schroef	Vite con intaglio a stella
Corr.	Fe de erratas	Drukfoutcorrectie	Rettifica di errori di stampa

	Tegnforklaring	Teckenförklaring	Merkklen selvitys
➠ 1999999	Produktion indtil løbenr.	Produktion t o m serienr	Tuotanto sarjanumeroon ... asti
2000000 ➠	Ny del fra og med løbenr.	Ny detalj fr o m serienr	Uusi osa alkaen sarjanumerosta
4/95 ➠	Ny del fra og med måned / år	Ny detalj fr o m månad / år	Uusi osa alkaen kuukausi / vuosi
SI 5/95	Se Service-Information måned / år	Se serviceinformation månad / år	Katso huolto-ohje kuukausi / vuosi
=>	Afløst med tilsvarende del	Ersatt med motsvarande detalj	Osa vaihdettu vastaavaan
xxx	Kan ikke leveres mere	Kan ej mera levereras	Ei enää toimitettavissa
=	Ikke standardudgave, men kan anvendes	Ej serieutförande, men användbar	Ei sarjavalmistusta, voidaan kuitenkin käyttää
{	Inkluderer position nr.	Innehåller positionsnr	Positionumero sisältyy
m*	Metervare	Metervara	Metritavara
✪	Skrue med indv. stjerne	Skruv med stjärnspår	ähtikoloruuvi
Corr.	Rettelse af trykfejl	Korrigering av tryckfel	Painovirheen oikaisu

Specimen