Husqvarna®

SPARE PARTS LIST

CHAIN SAWS

125, 967068001, 2016-06

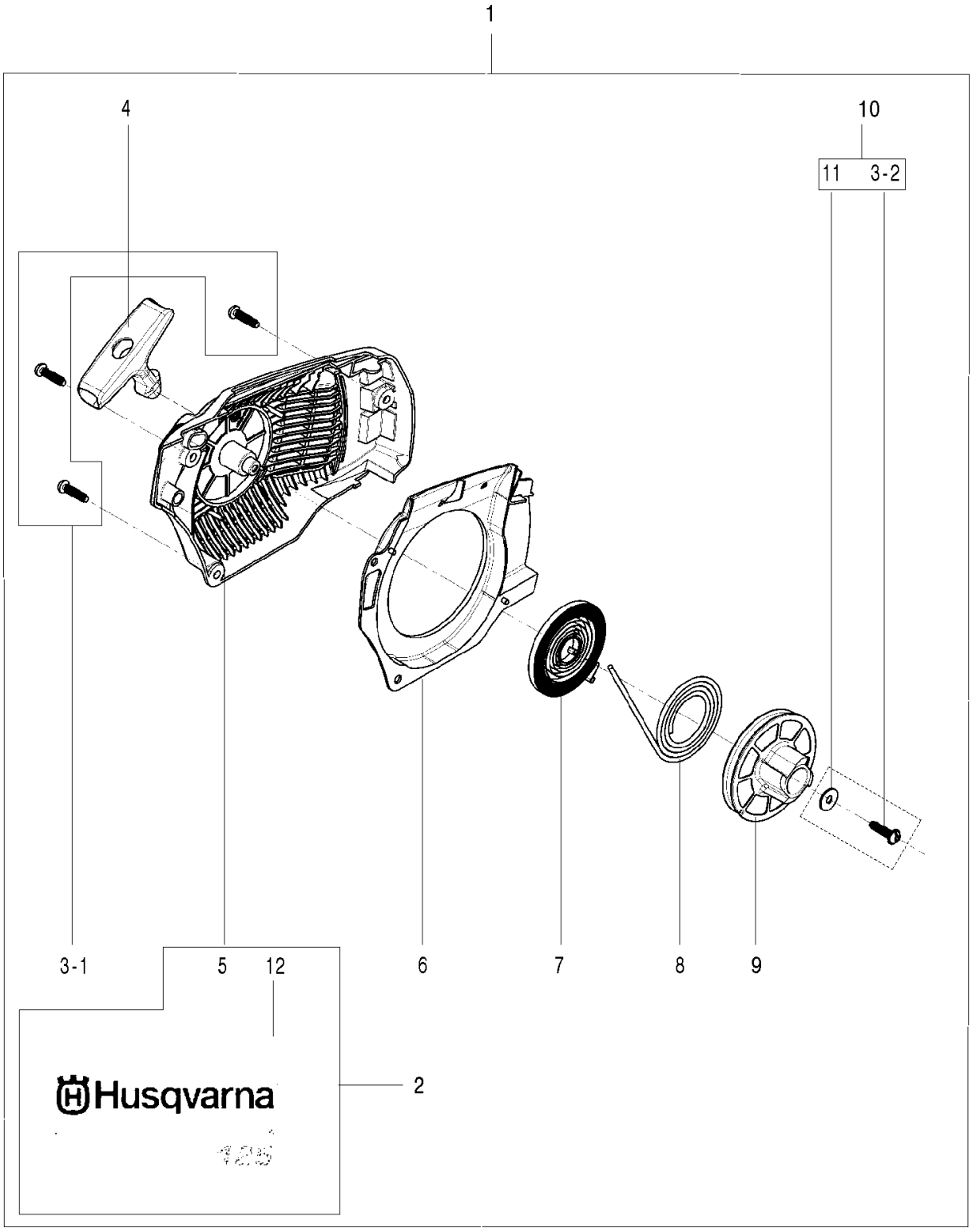
1
4
10
11
3-2
3-1
5
12
6
7
8
9
2
Husqvarna

Référence	Numéro de Pièce	Description	Remarque	QTÉ	Kit équipement
1	582 61 83-01	LANCEUR COMPLET	incl 2-12	1	
2	582 66 39-01	CARTER DU LANCEUR	incl 5, 12	1	
7	584 79 18-01	RESSORT		1	
10	582 61 85-01	POULIE COMPLÈTE	incl 11, 3-2	1	

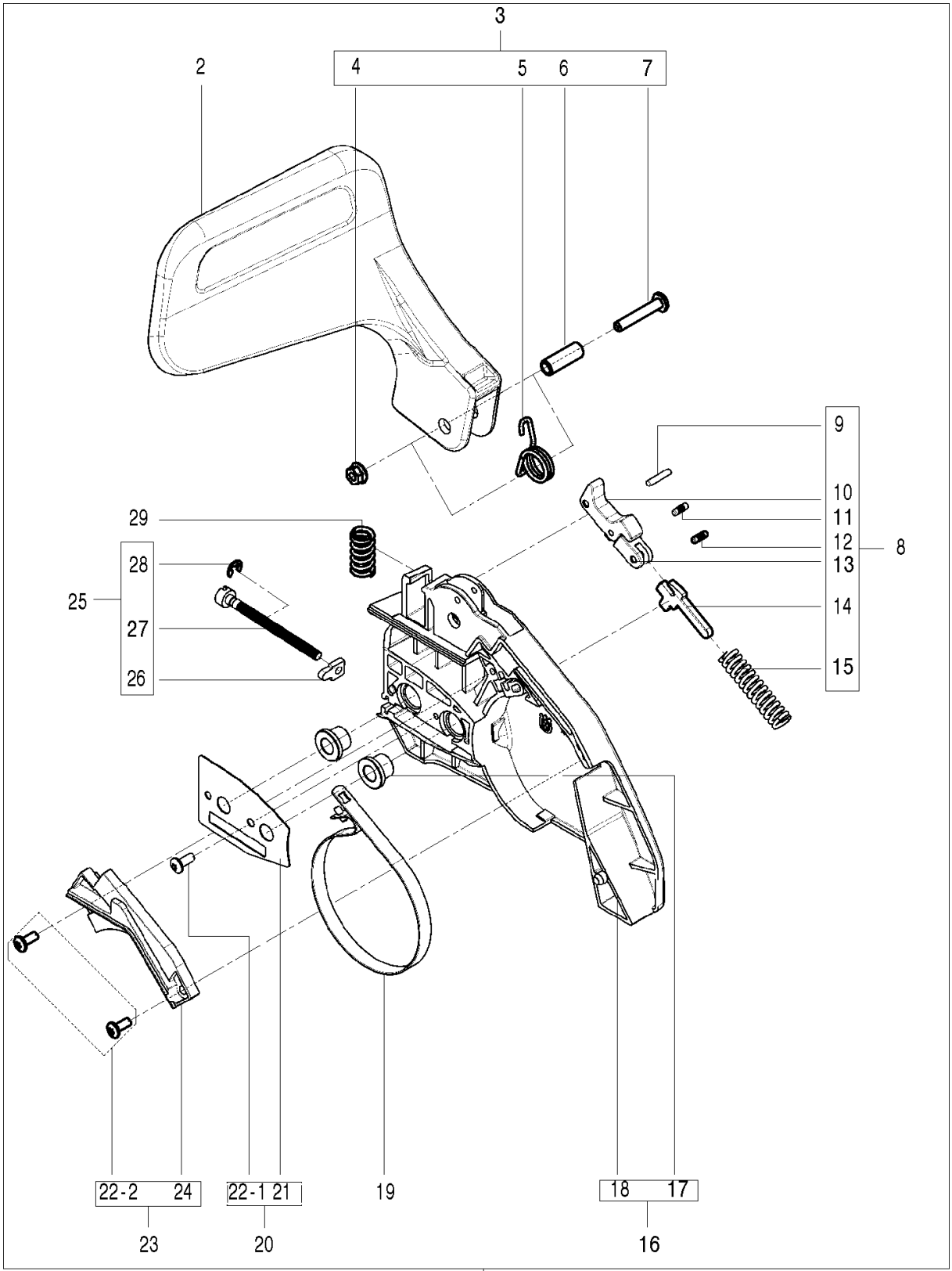
3
2
4
5
6
7
9
10
11
12
13
8
14
15
29
28
25
27
26
22-2
24
22-1
21
19
18
17
23
20
16
1

Référence	Numéro de Pièce	Description	Remarque	QTÉ	Kit équipement
1	582 10 26-02	FREIN DE CHAÎNE COMPLET	incl 2-29	1	
2	585 59 83-02	PROTECTION DE LA MAIN		1	
3	582 61 01-01	PROTECTION CONTRE LES REBONDS COMPLÈTE	incl 3-7	1	
8	582 61 02-01	BANDE DE FREIN COMPLÈTE	incl 9-15	1	
16	582 10 24-01	CARTER D´EMBRAYAGE COMPLET	incl 17, 18	1	
19	581 42 73-01	BANDE DE FREIN	Pivot. 3/8-16	1	
20	582 61 03-01	JOINT	incl 21, 22-1	1	
23	582 61 05-01	COVER ASSY	incl 24, 22-2	1	
25	582 61 04-01	FREIN DE CHAÎNE	incl 26-28	1	
29	586 04 22-01	RESSORT		1	

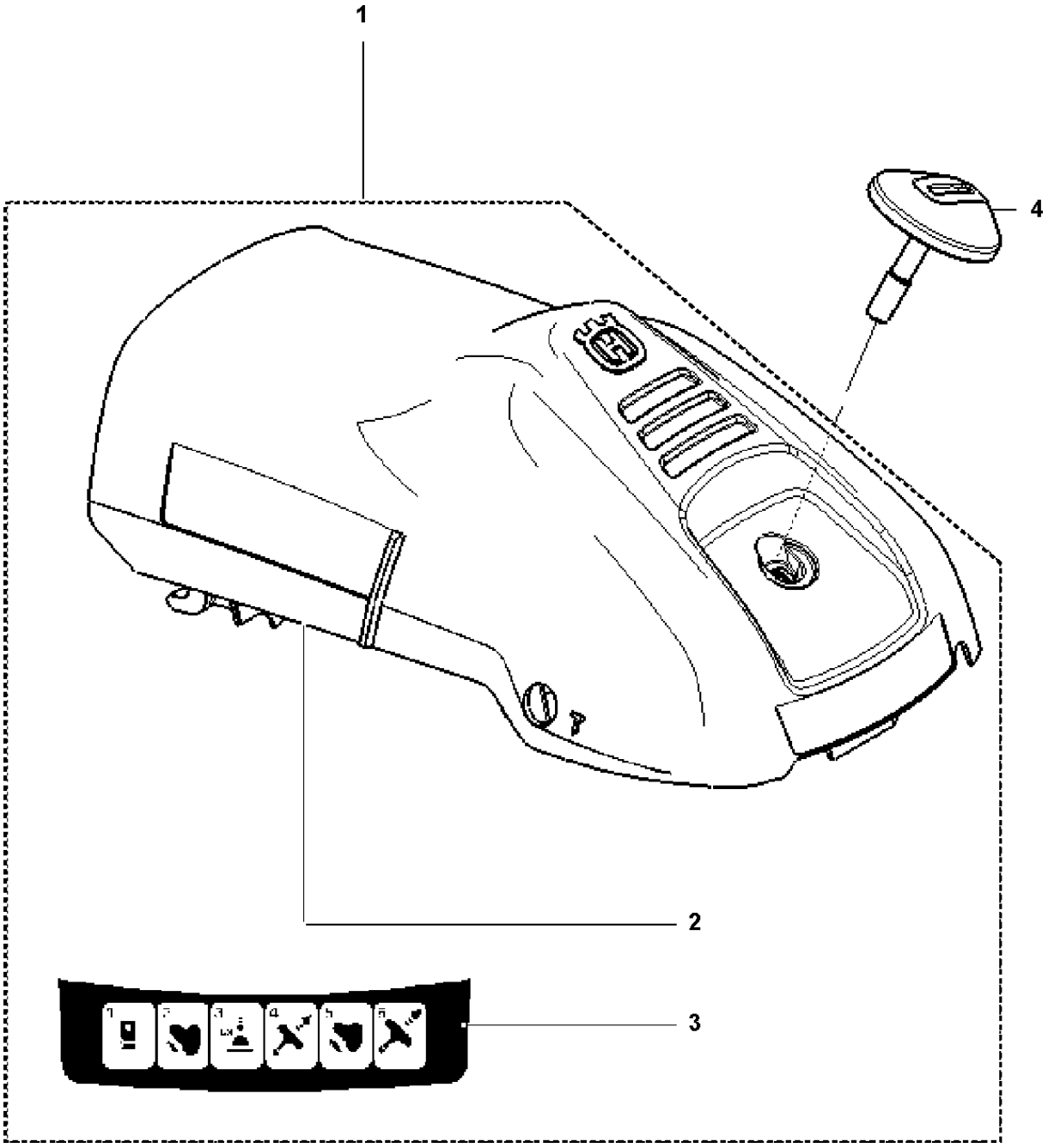
1
4
2
3

Référence	Numéro de Pièce	Description	Remarque	QTÉ	Kit équipement
1	582 61 86-01	CYLINDRE COMPLET	incl 2-3	1	
4	582 88 32-01	BOUTON		1	

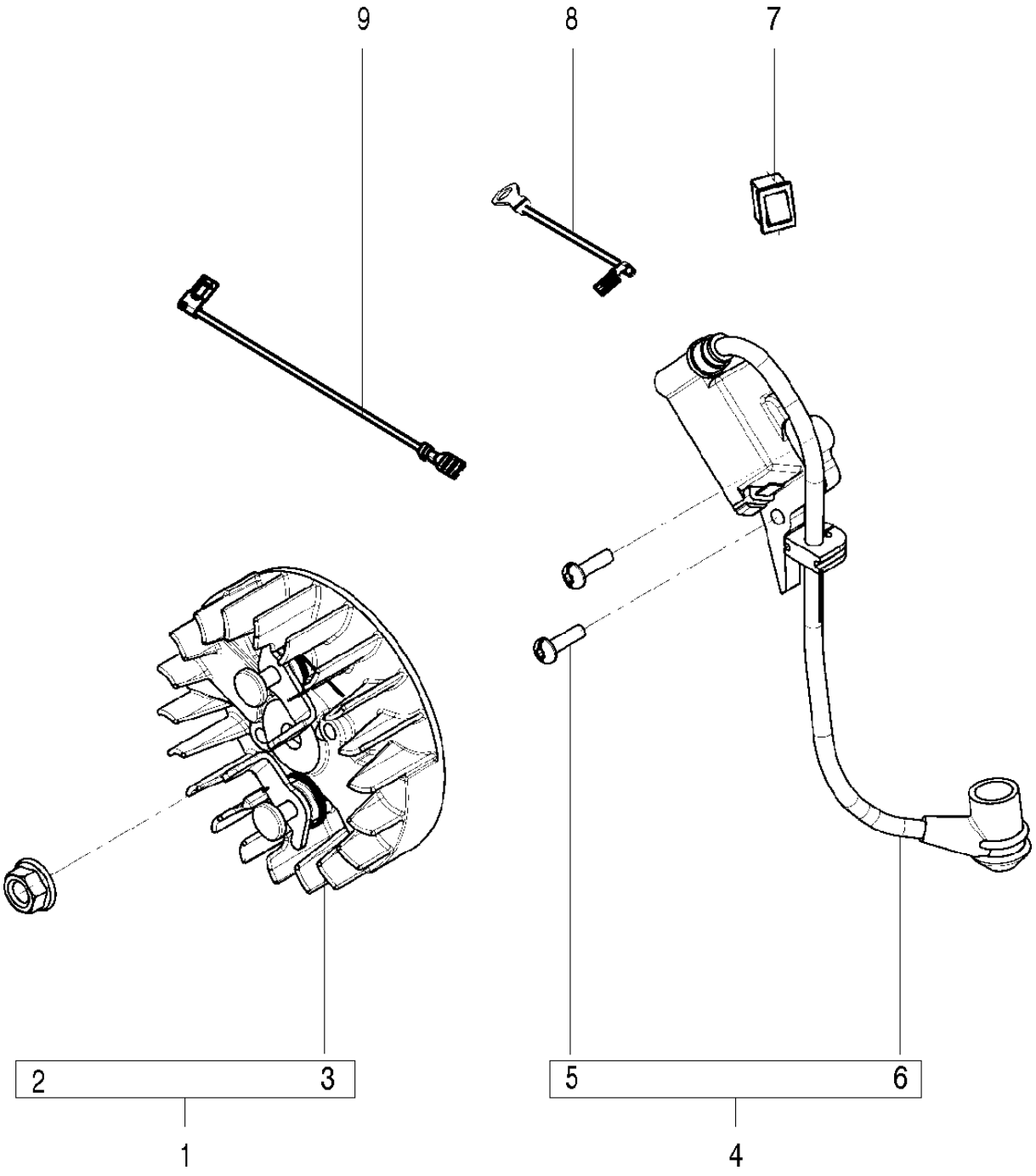
9
8
7
2
3
1
5
6
4

Référence	Numéro de Pièce	Description	Remarque	QTÉ	Kit équipement
1	582 61 81-01	VOLANT COMPLET	incl 2-3	1	
4	582 61 82-01	IGNITION KIT	incl 5-6	1	
7	574 22 64-01	INTERRUPTEUR		1	
8	574 72 72-01	CÂBLE		1	
9	574 22 31-01	CÂBLE		1	

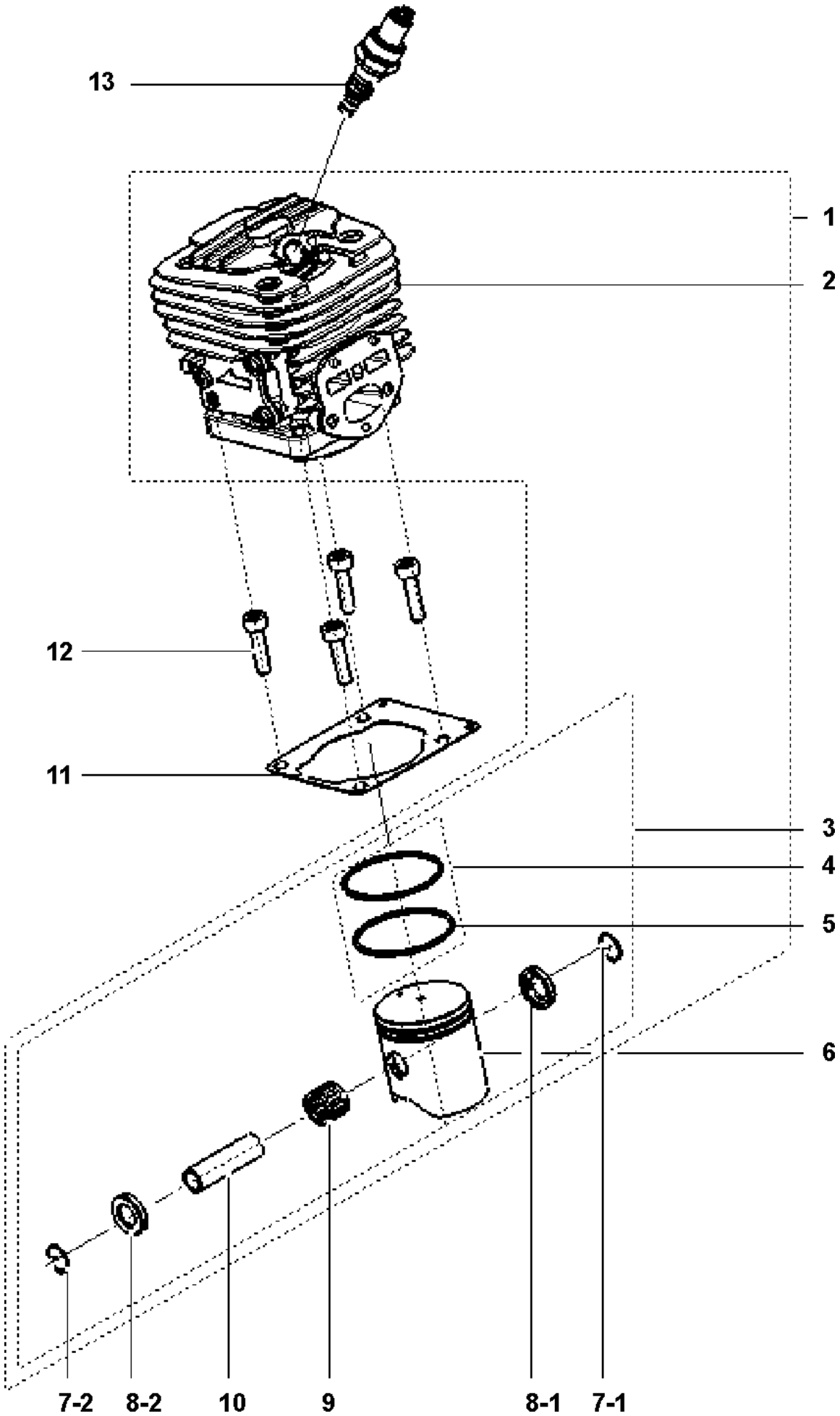
13
1
2
12
11
3
4
5
6
7-2
8-2
10
9
8-1
7-1

Référence	Numéro de Pièce	Description	Remarque	QTÉ	Kit équipement
1	582 63 00-03	CYLINDRE COMPLET		1	
3	582 62 84-01	PISTON COMPLET		1	
4	582 62 85-01	PISTON COMPLET		1	
9	574 72 57-01	ROULEMENT À AIGUILLE		1	
11	574 22 20-01	JOINT		1	
12	584 95 59-01	VIS		4	
13	578 41 02-01	BOUGIE D´ALLUMAGE		1	

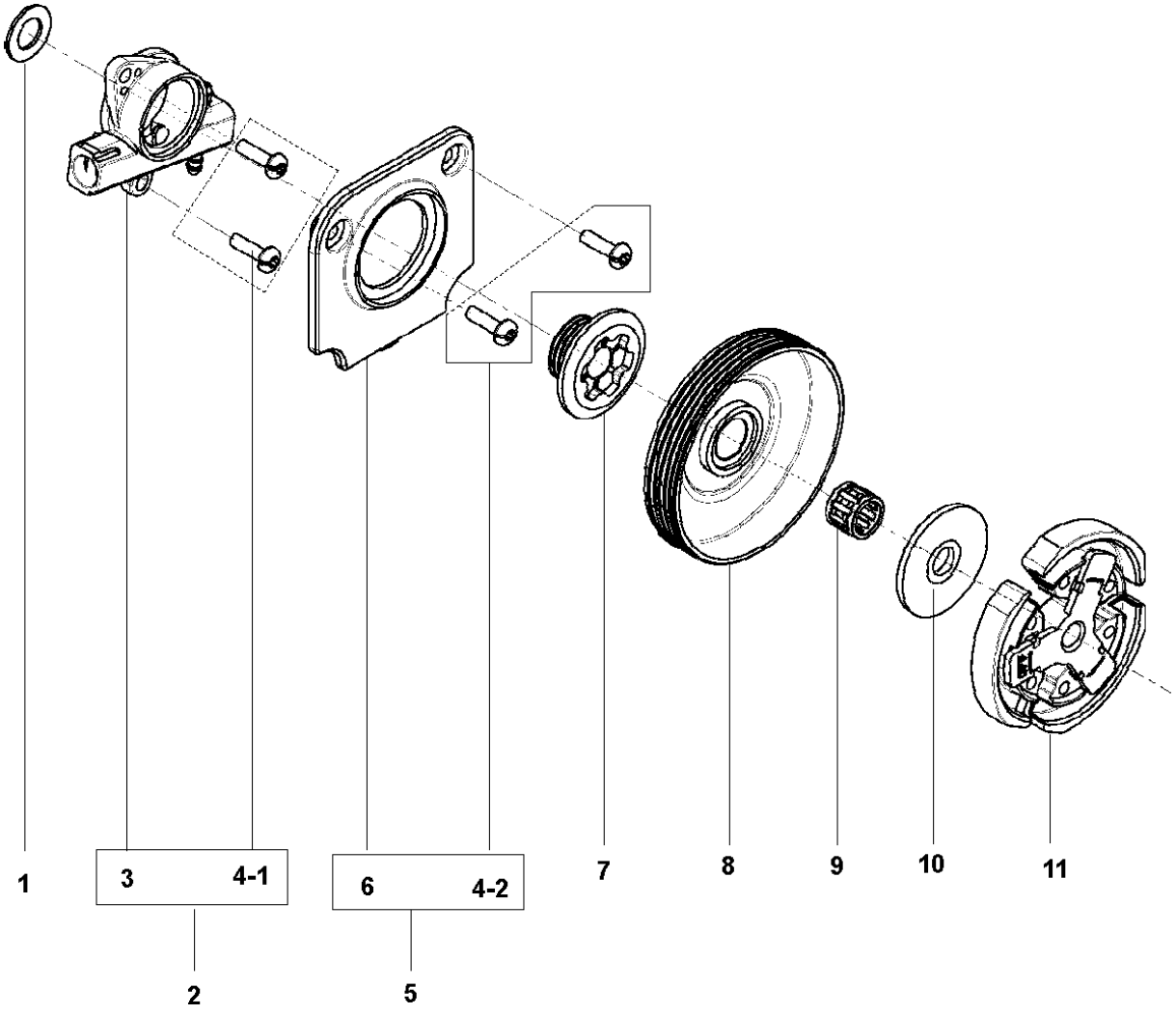
1
3
4-1
2
6
4-2
5
7
8
9
10
11

Référence	Numéro de Pièce	Description	Remarque	QTÉ	Kit équipement
1	574 22 44-01	RONDELLE D'ESPACEMENT		1	
2	589 40 44-01	POMPE A HUILE COMPLÈTE		1	
4	574 22 13-02	VIS		4	
5	589 40 46-01	COVER ASSY		1	
7	574 22 48-01	PIGNON		1	
8	574 71 85-01	TAMBOUR D´EMBRAYAGE		1	
9	529 26 99-01	BEARING-COMP		1	
10	574 22 51-01	RONDELLE		1	
11	574 22 52-01	EMBRAYAGE COMPLET		2	

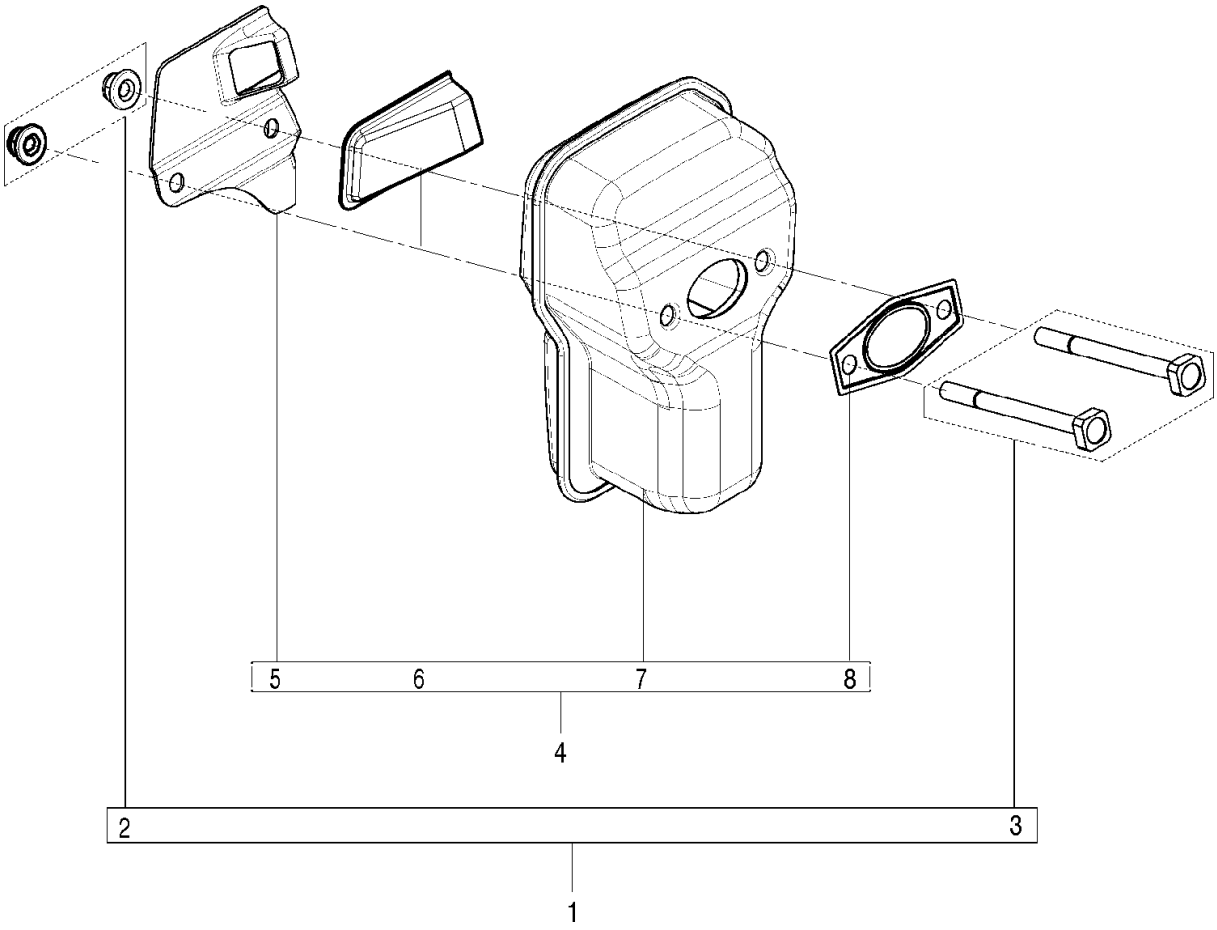
5
6
7
8
4
2
3
1

Référence	Numéro de Pièce	Description	Remarque	QTÉ	Kit équipement
1	582 63 01-01	PLAQUE DE FIXATION	incl 2, 3	1	
4	582 63 03-01	SILENCIEUX COMPLET	incl 5-8	1	
8	574 22 29-01	JOINT		1	

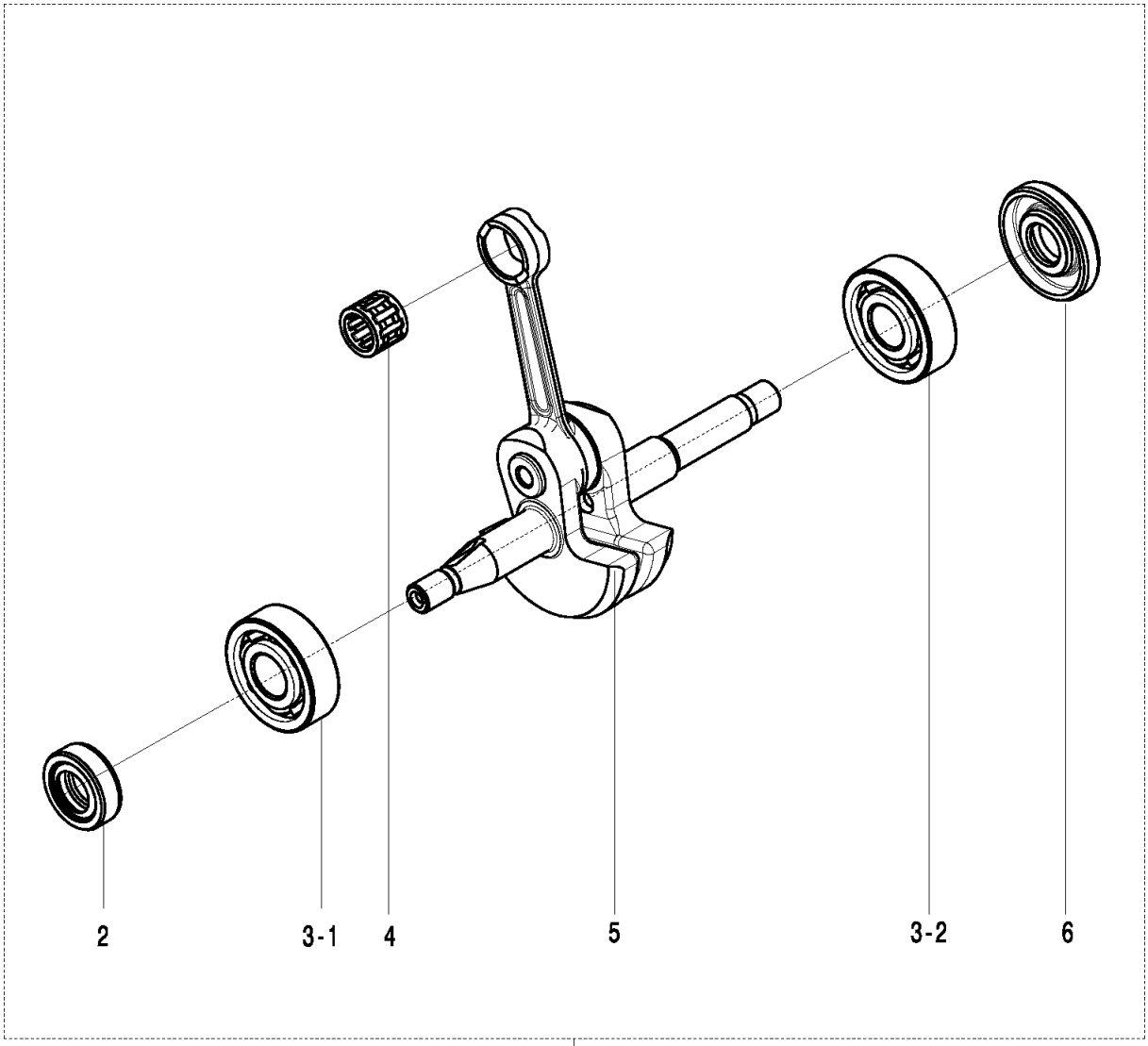
2
3-1
4
5
3-2
6
1

Référence	Numéro de Pièce	Description	Remarque	QTÉ	Kit équipement
1	582 62 91-01	VILEBREQUIN COMPLET	incl 2-6	1	
4	574 72 57-01	ROULEMENT À AIGUILLE		1	

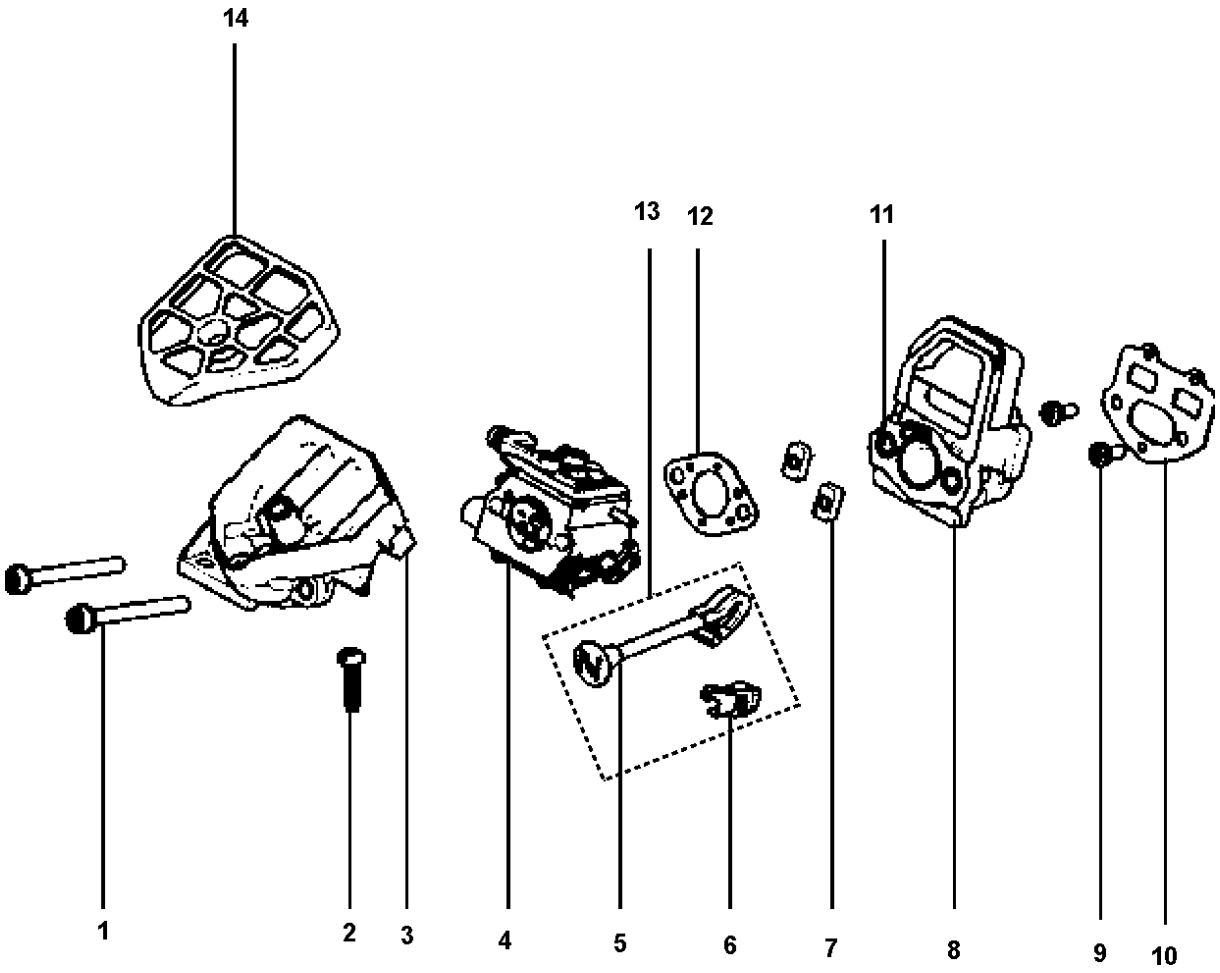
14
13
12
11
1
2
3
4
5
6
7
8
9
10

Référence	Numéro de Pièce	Description	Remarque	QTÉ	Kit équipement
1	584 95 63-02	VIS		2	
2	574 22 39-01	VIS		1	
3	574 72 97-01	SUPPORT DE FILTRE		1	
4	582 20 34-01	CARBURATEUR		1	
7	589 57 02-01	ÉCROU		2	
8	589 49 52-01	ADAPTATEUR		1	
9	574 22 13-04	VIS		2	
10	574 22 35-02	JOINT		1	
11	589 57 01-01	RONDELLE D'ESPACEMENT		2	
12	574 22 36-01	JOINT		1	
13	588 81 86-03	STARTER	incl 6-7	1	
14	574 22 37-02	FILTRE A AIR COMPLET		1	

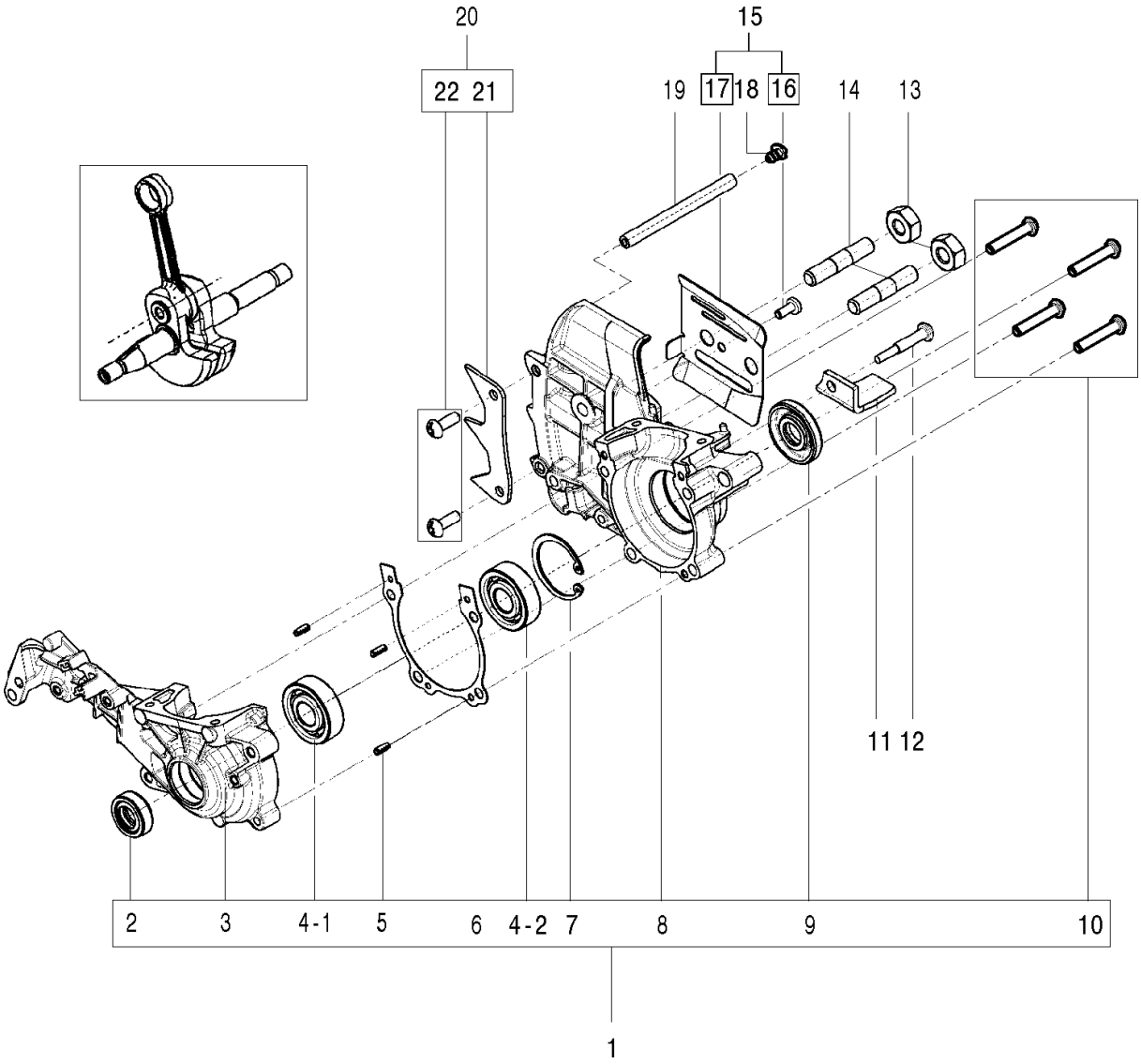
20
15
22 21
19
17
18
16
14
13
11 12
2
3
4-1
5
6
4-2
7
8
9
10
1

Référence	Numéro de Pièce	Description	Remarque	QTÉ	Kit équipement
1	582 62 92-01	SHORT BLOCK ASSY	incl 2-10	1	
11	574 22 58-01	CAPTEUR DE CHAÎNE		1	
12	574 73 11-01	VIS		1	
13	574 22 55-01	ÉCROU		2	
14	574 72 70-01	VIS	incl 6-7	2	
15	582 62 94-01	PLAQUE DE GUIDE	incl 16, 17	1	
18	574 22 46-01	CONNECTEUR		1	
19	574 22 45-01	TUYAU		1	
20	582 62 96-01	GRIFFE	incl 21, 22	1	

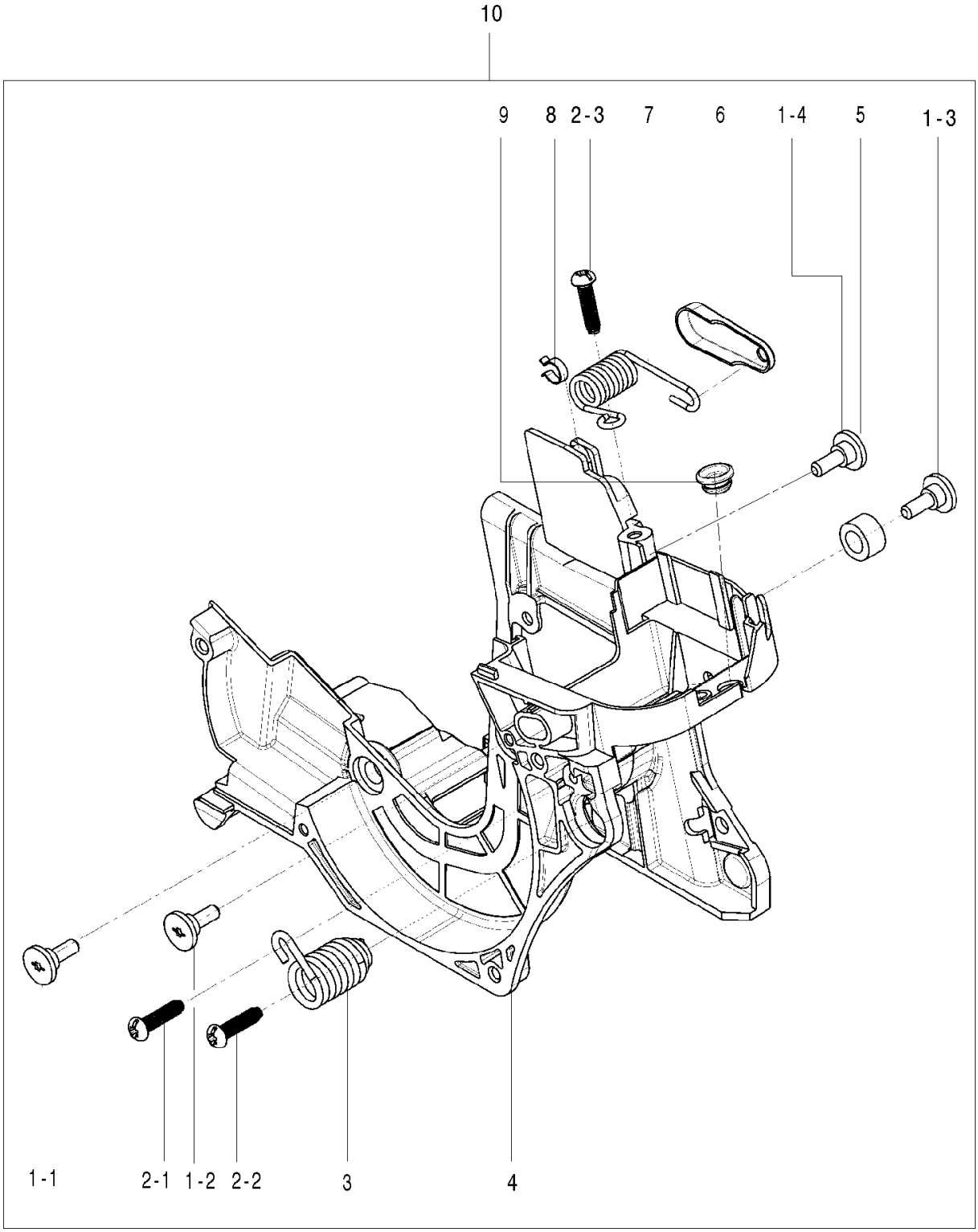
10
9
8
2-3
7
6
1-4
5
1-3
1-1
2-1
1-2
2-2
3
4

Référence	Numéro de Pièce	Description	Remarque	QTÉ	Kit équipement
1	574 73 01-01	VIS		4	
2	574 22 39-01	VIS		3	
3	574 22 42-01	RESSORT		1	
5	574 22 53-01	PASSAGE		1	
6	574 22 76-01	RONDELLE D'ESPACEMENT		1	
7	574 22 75-01	RESSORT		1	
8	574 22 43-01	DOUILLE		1	
9	574 72 85-01	PASSAGE		1	
10	586 09 86-03	SUPPORT	incl 1-9	1	

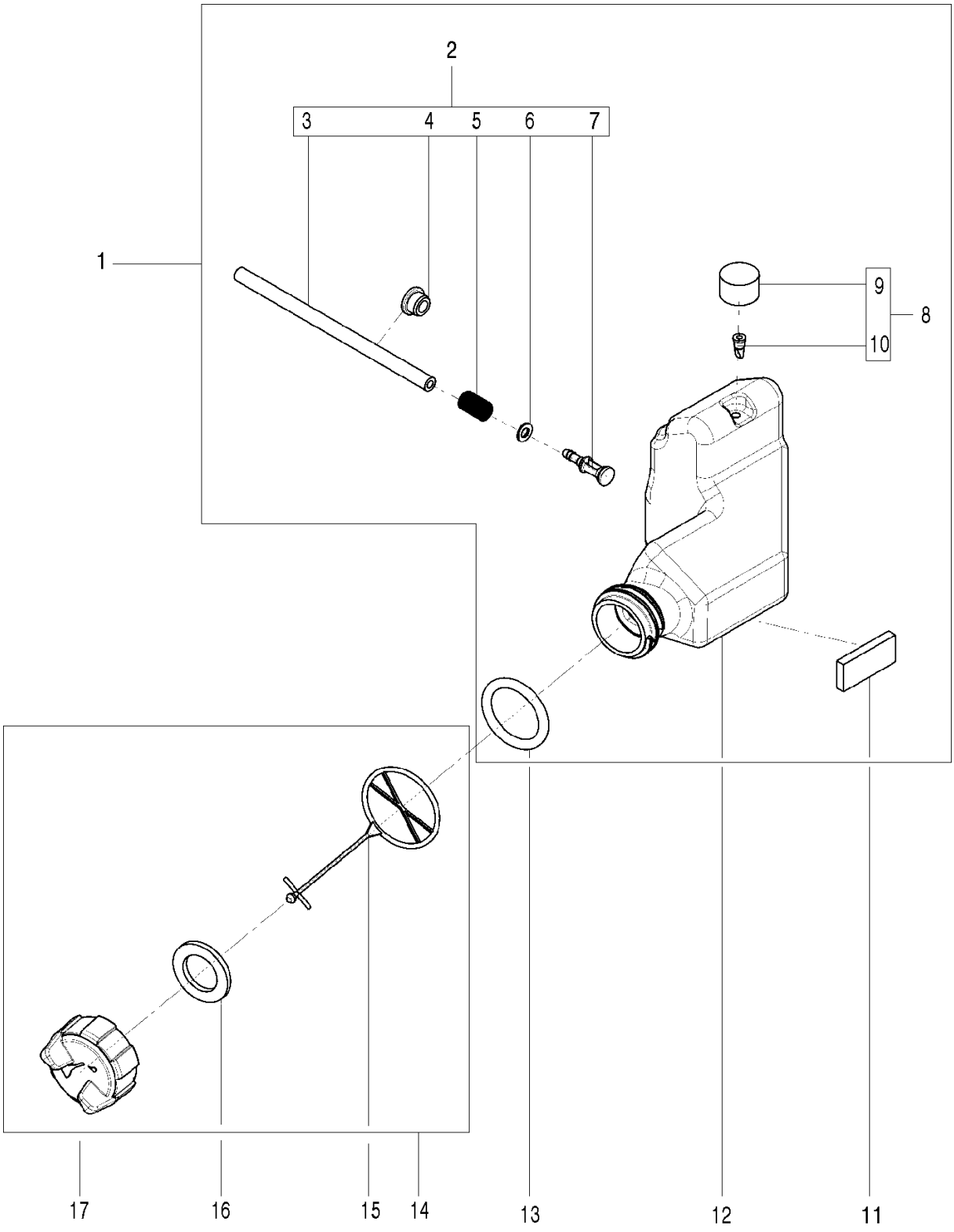
1
2
3
4
5
6
7
8
9
10
11
12
13
14
15
16
17

Référence	Numéro de Pièce	Description	Remarque	QTÉ	Kit équipement
1	582 63 12-01	RÉSERVOIR D´HUILE	incl 2-10	1	
2	582 63 17-01	TUYAU D'HUILE	incl 3-7	1	
8	582 63 13-01	RACCORD	incl 9, 10	1	
13	586 47 18-01	JOINT TORIQUE	incl 11, 12	1	
14	574 22 69-01	BOUCHON DE RÉSERVOIR COMPLET	incl 15-17	1	

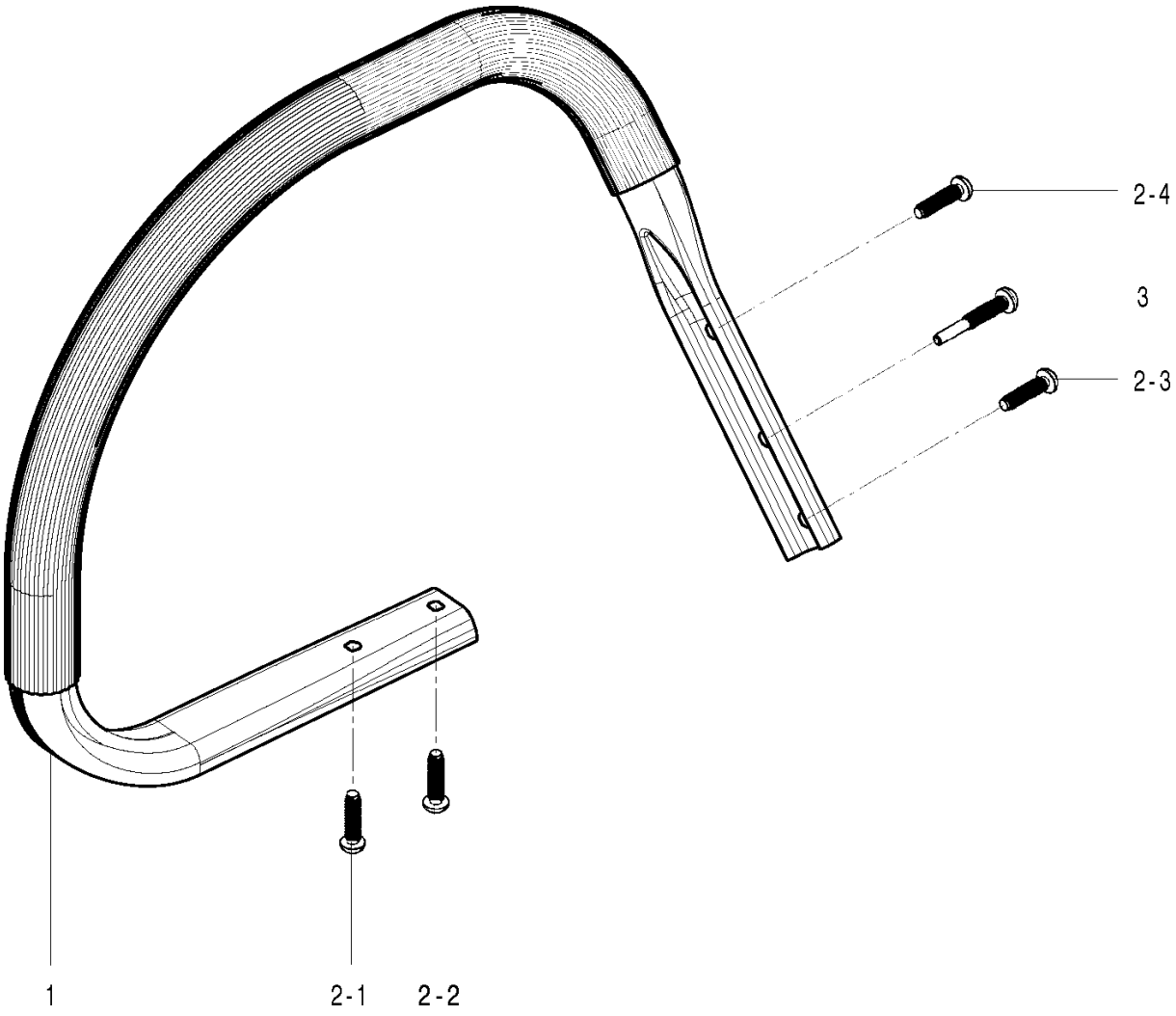
2-4
3
2-3
1
2-1
2-2

Référence	Numéro de Pièce	Description	Remarque	QTÉ	Kit équipement
1	574 22 74-03	POIGNÉE AVANT		1	
2	574 22 39-01	VIS		4	
3	574 73 35-01	VIS		1	

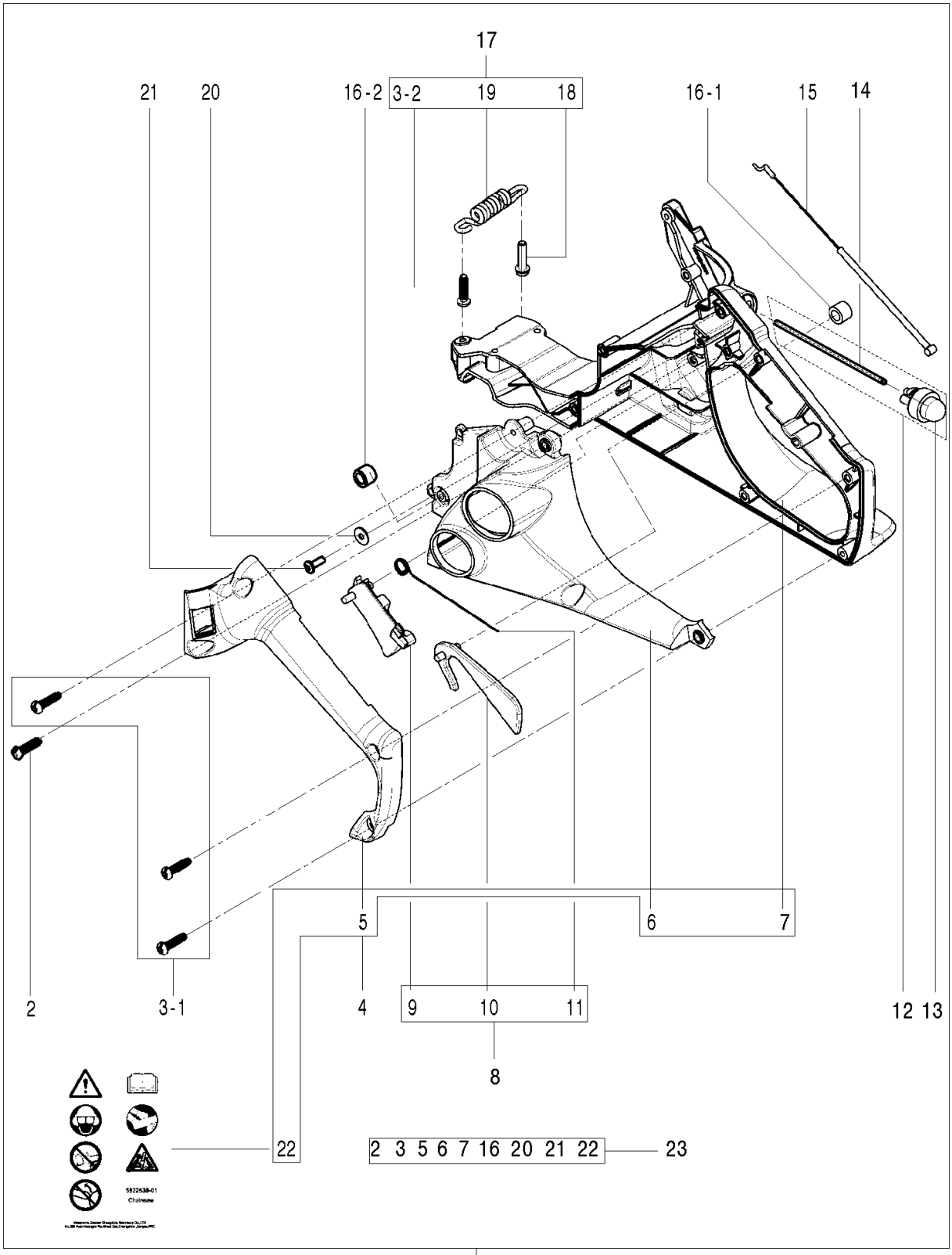
17
21
20
16-2
3-2
19
18
16-1
15
14
2
3-1
4
5
6
7
9
10
11
8
12
13
22
2 3 5 6 7 16 20 21 22
23
1

Référence	Numéro de Pièce	Description	Remarque	QTÉ	Kit équipement
1	582 63 06-01	POIGNEE COMPLÈTE	incl 2-23	1	
2	574 22 39-02	VIS		1	
3	574 22 39-01	VIS		3	
4	582 63 07-01	POIGNEE COMPLÈTE	incl 5-7, 22	1	
8	582 63 08-01	DÉCLENCHEUR	incl 9-11	1	
12	582 63 09-01	PURGE	incl 13-14	1	
15	574 22 67-01	CABLE DE GAZ		1	
16	574 73 29-01	PASSAGE		2	
17	582 63 10-01	RESSORT	incl 18, 19, 22	1	
20	734 11 37-41	RONDELLE		1	
21	574 22 65-02	VIS		1	
23	582 63 11-01	POIGNÉE ARRIÈRE COMPLÈTE	incl 2-7, 16, 20-22	1	

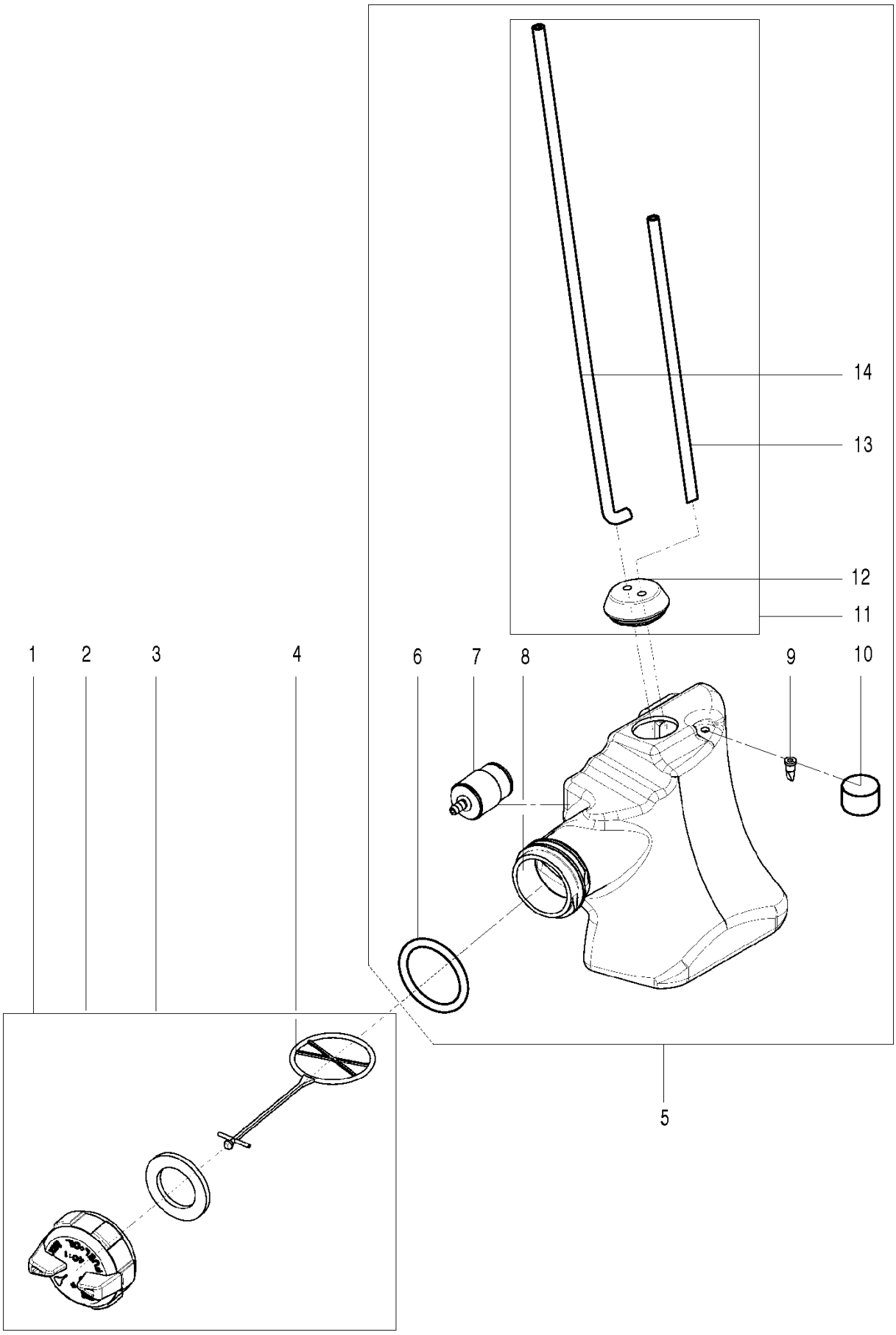
14
13
12
11
1
2
3
4
6
7
8
9
10
5

Référence	Numéro de Pièce	Description	Remarque	QTÉ	Kit équipement
1	574 22 71-02	BOUCHON DE RÉSERVOIR COMPLET	incl 2-4	1	
5	582 63 14-01	RÉSERVOIR À ESSENCE	incl 6-11	1	
6	586 87 41-01	BAGUE D'ETANCHEITE		1	
11	582 63 15-01	DURITE D´ESSENCE	incl 12-14	1	

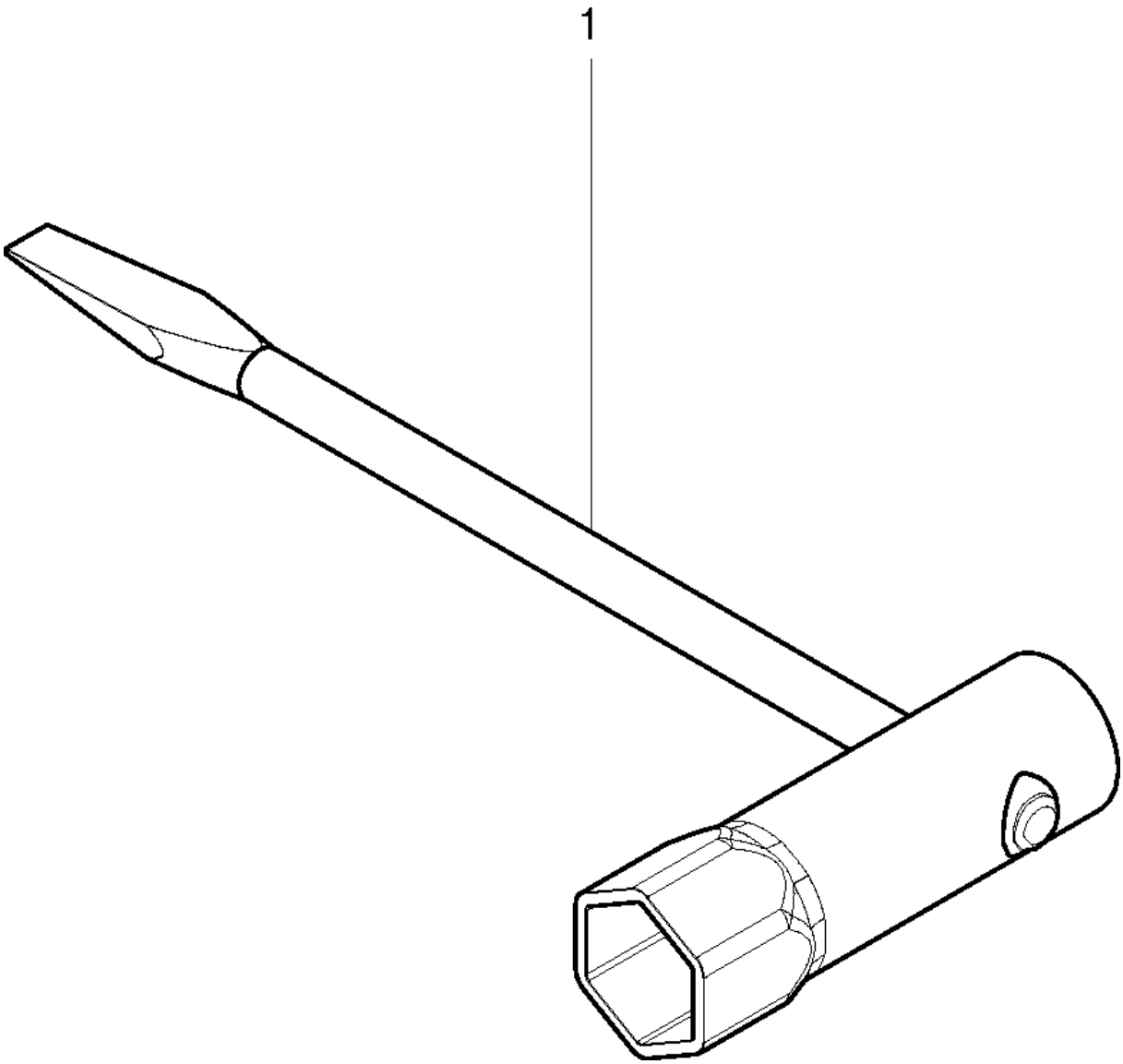
1

Référence	Numéro de Pièce	Description	Remarque	QTÉ	Kit équipement
1	574 22 81-01	CLÉ MIXTE		1	