Ersatzteilliste
PS-7900
Spare Parts List
Liste de pièces détachées
Lista de piezas de repuesto

01/02

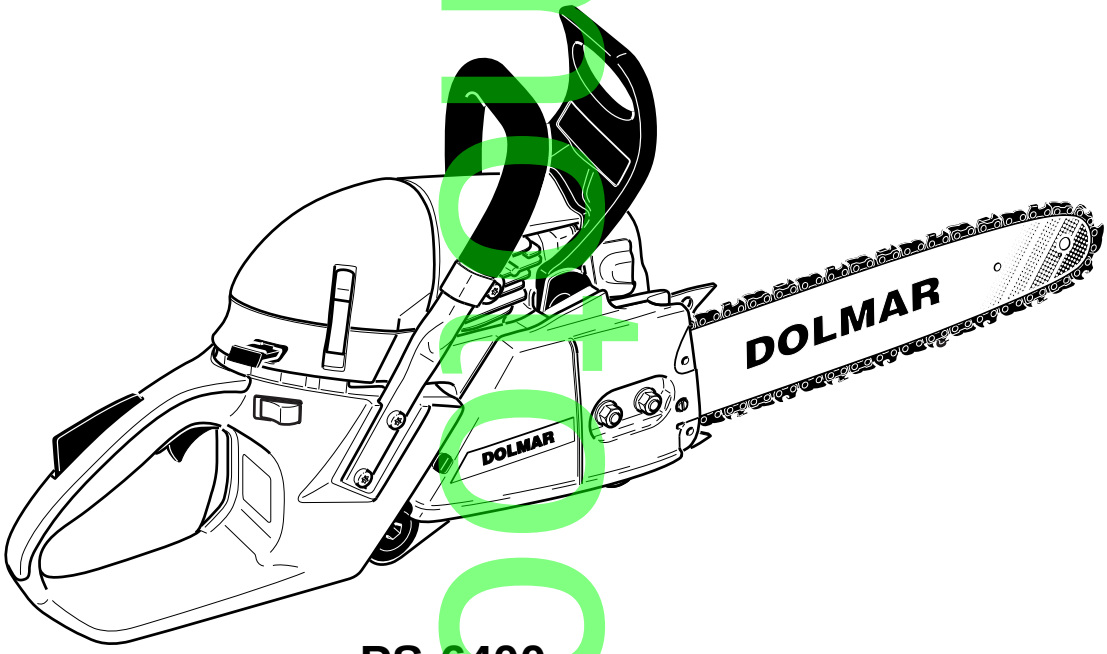

PS-6400
PS-6400 deco
PS-7300
PS-7300 deco
PS-7900
PS-7900 deco

DOLMAR

995 700 059 (D, GB, F, E)

DOLMAR GmbH • Postfach 70 04 20 • D-22004 Hamburg • Germany

easymanuals

PS-6400 PS-7300 PS-7900	1	Kraftstofftank, Bügelgriff Fuel tank, tubular grip Réserv. carburant, poignée tubulaire Depósito de combustible, mango tubular	DOLMAR

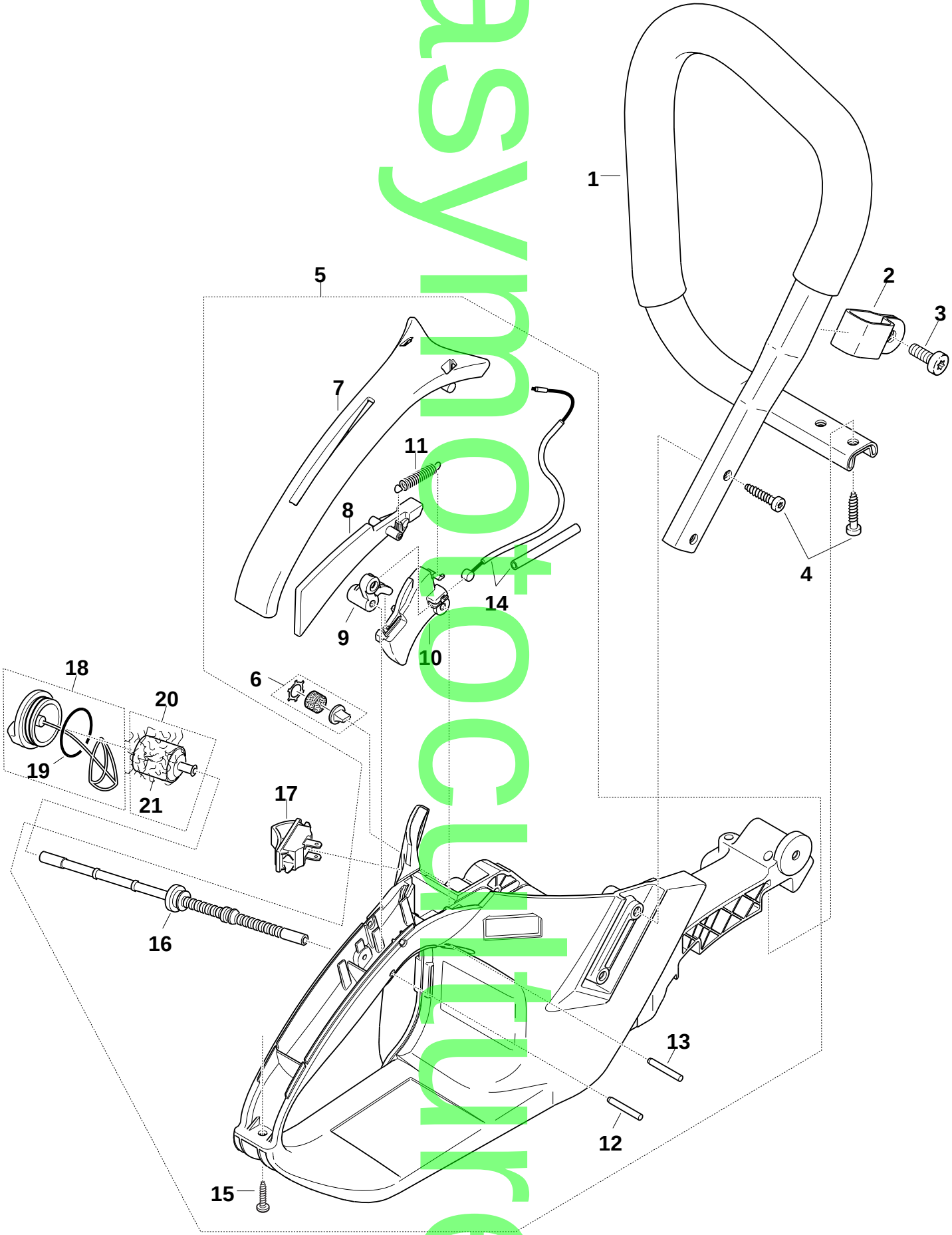

easymotorcultivator

PS-6400 PS-7300 PS-7900	2	Abdeckhaube, Luftfilter, Schalldämpfer Hood, air filter, muffler Capot protecteur, filtre à air, pot d' échappement Cubierta protectora, filtro de aire, silencioso	DOLMAR

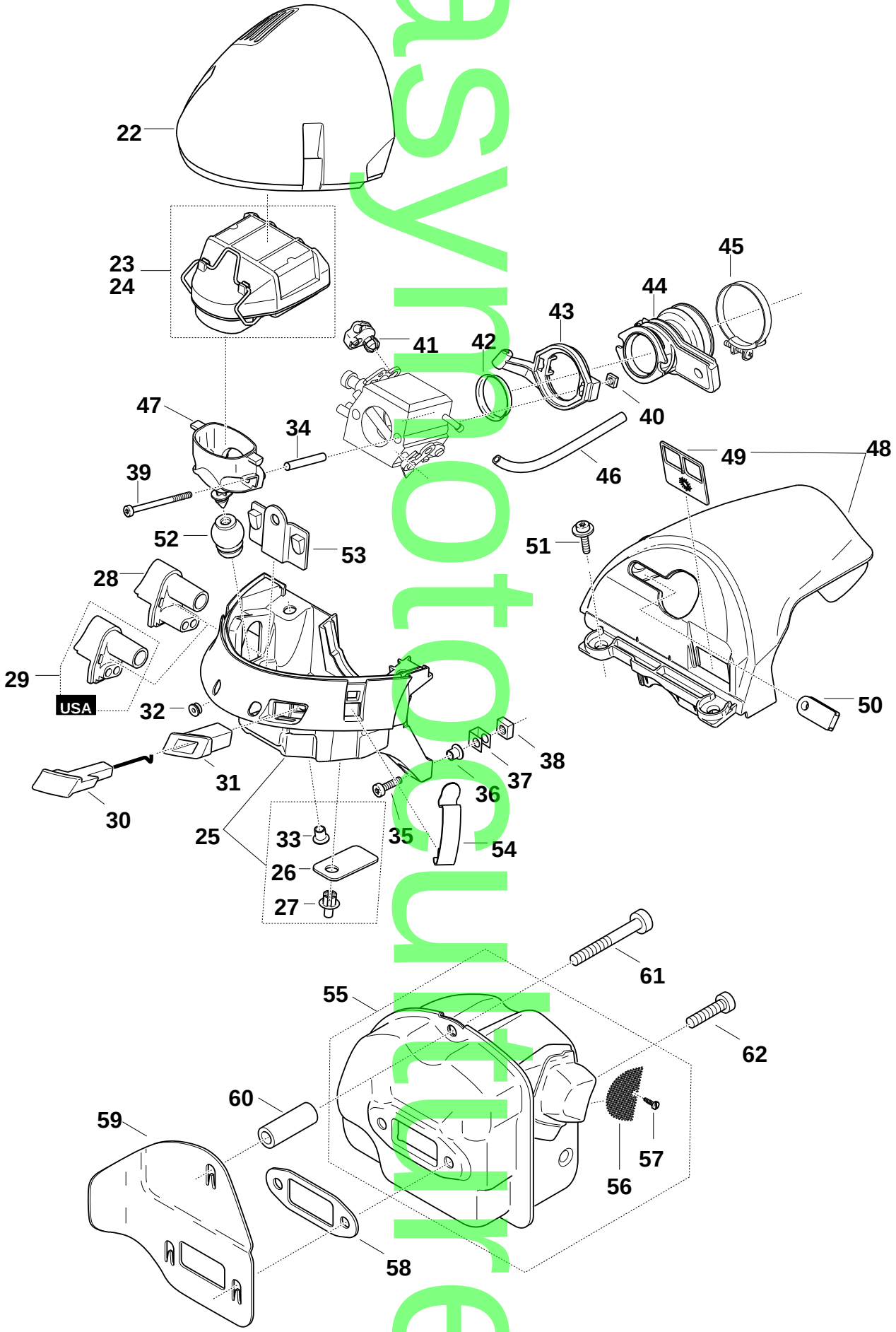

easyautopartsonline

PS-6400 PS-7300 PS-7900	3	Zylinder, Kurbelgehäuse Cylinder, crankcase Cylindre, carter- vilebrequin Cilíndro, carter cigüeñal	DOLMAR

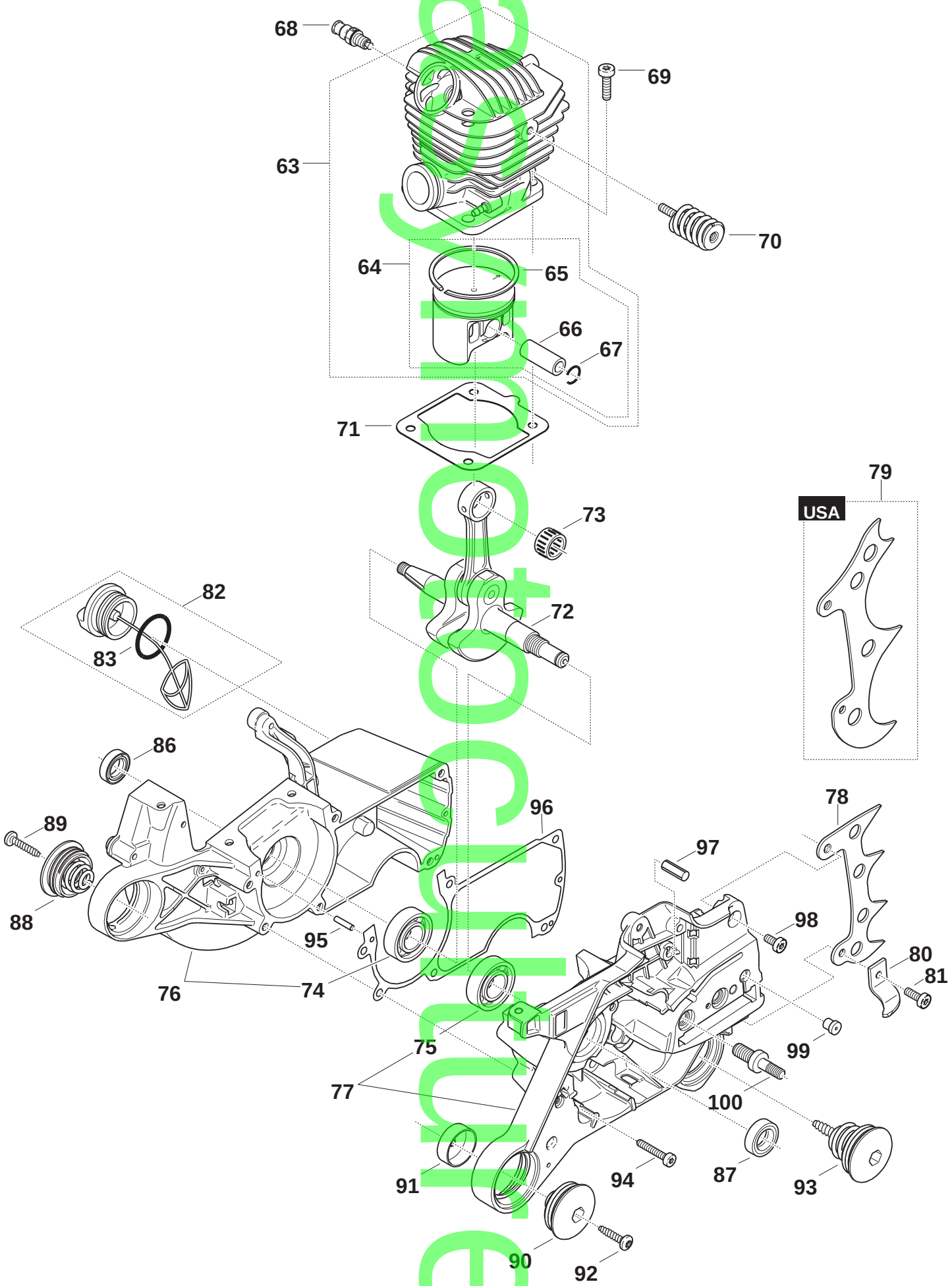

Page not found

PS-6400 PS-7300 PS-7900	4	Zündelektronik, Anwerfvorrichtung Ignition electronics, starter Allumage électronique, dispositif de démarrage Bobina encendido, dispositivo de arranque	DOLMAR

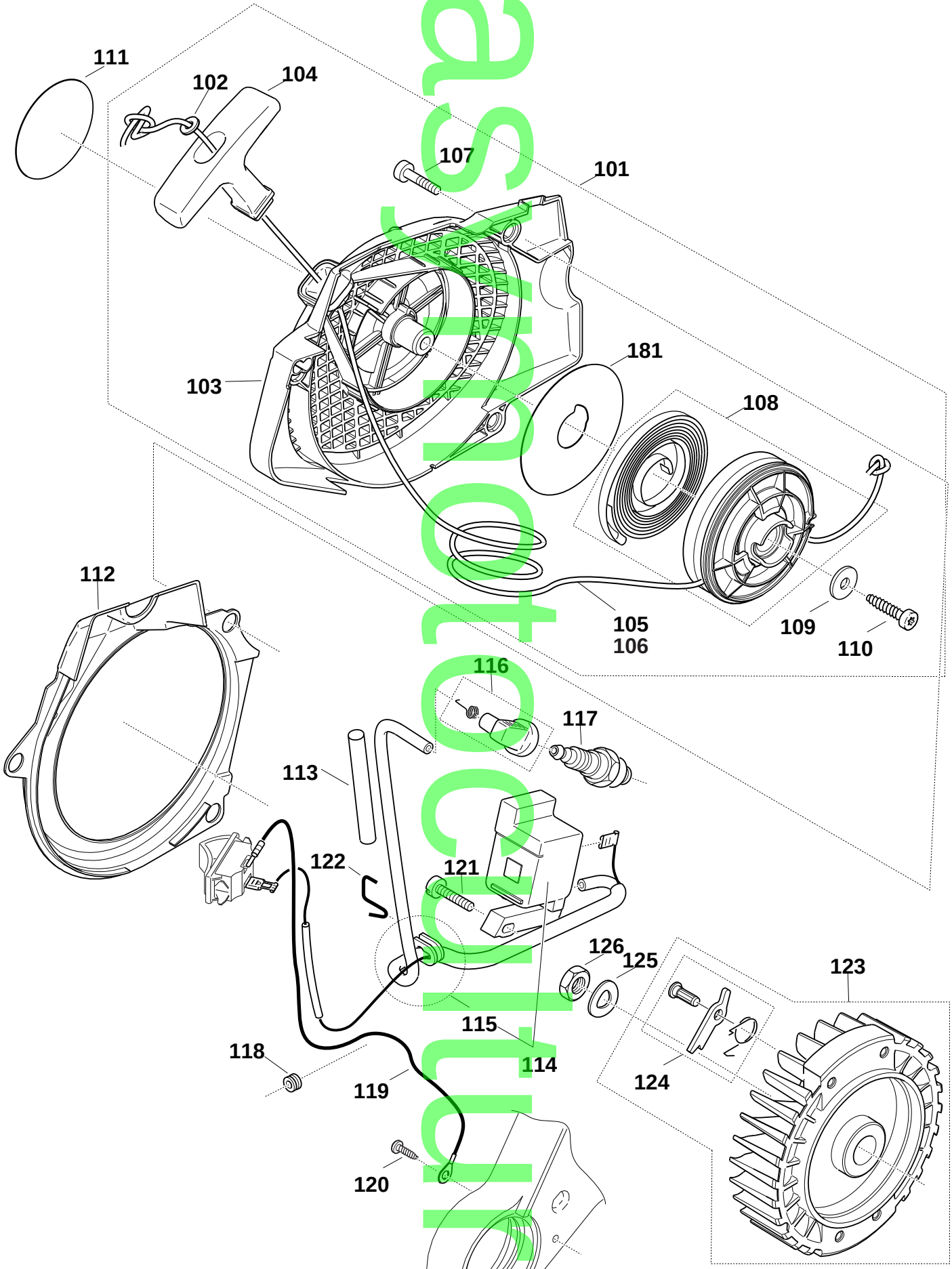

Passion Machine

PS-6400 PS-7300 PS-7900	5	Ölpumpe, Kupplung Oil pump, clutch Pompe à huile, embrayage Bomba de aceite, embrague	DOLMAR

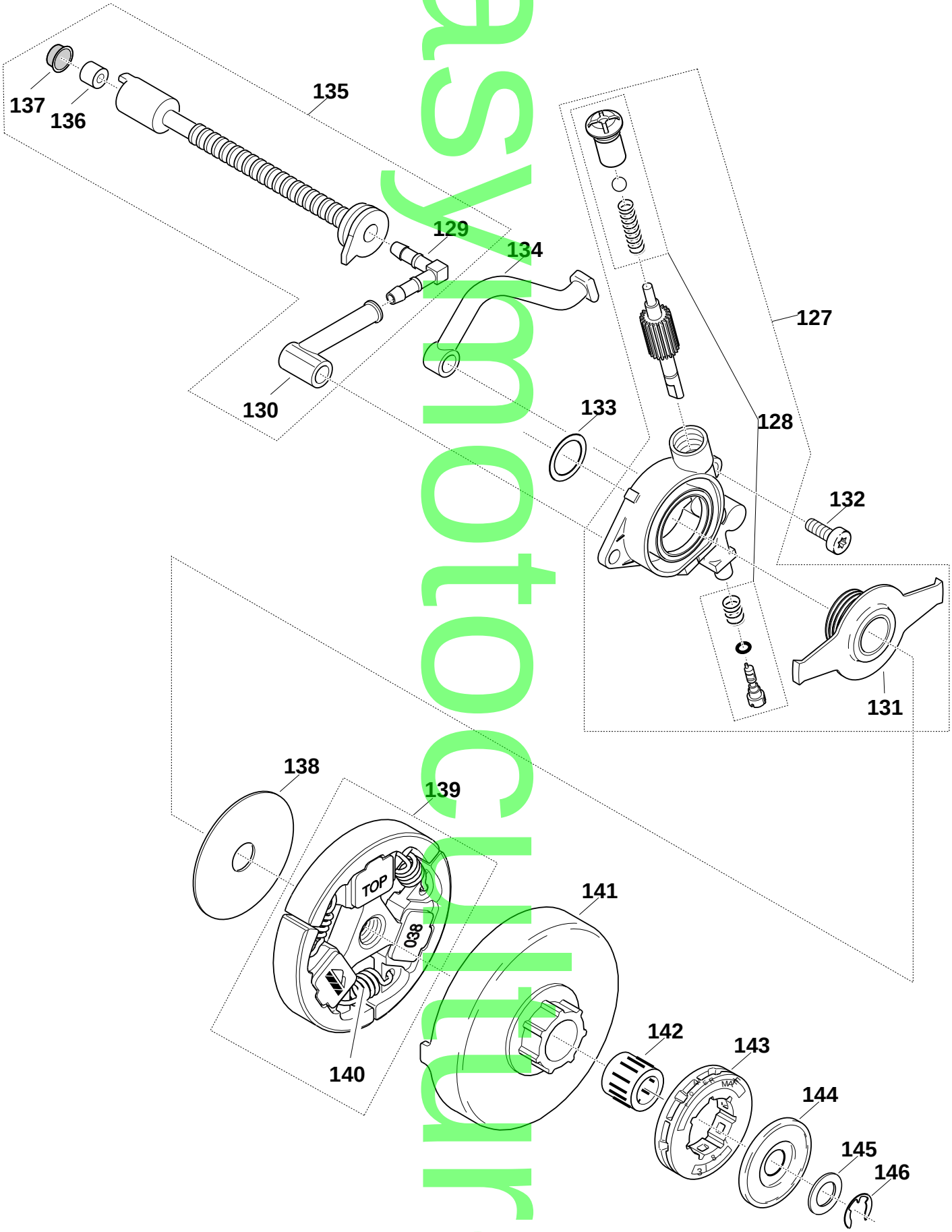

easymotorcycle

PS-6400 PS-7300 PS-7900	6	Kettenbremse Chain brake Frein de chaîne Freno de cadena	DOLMAR

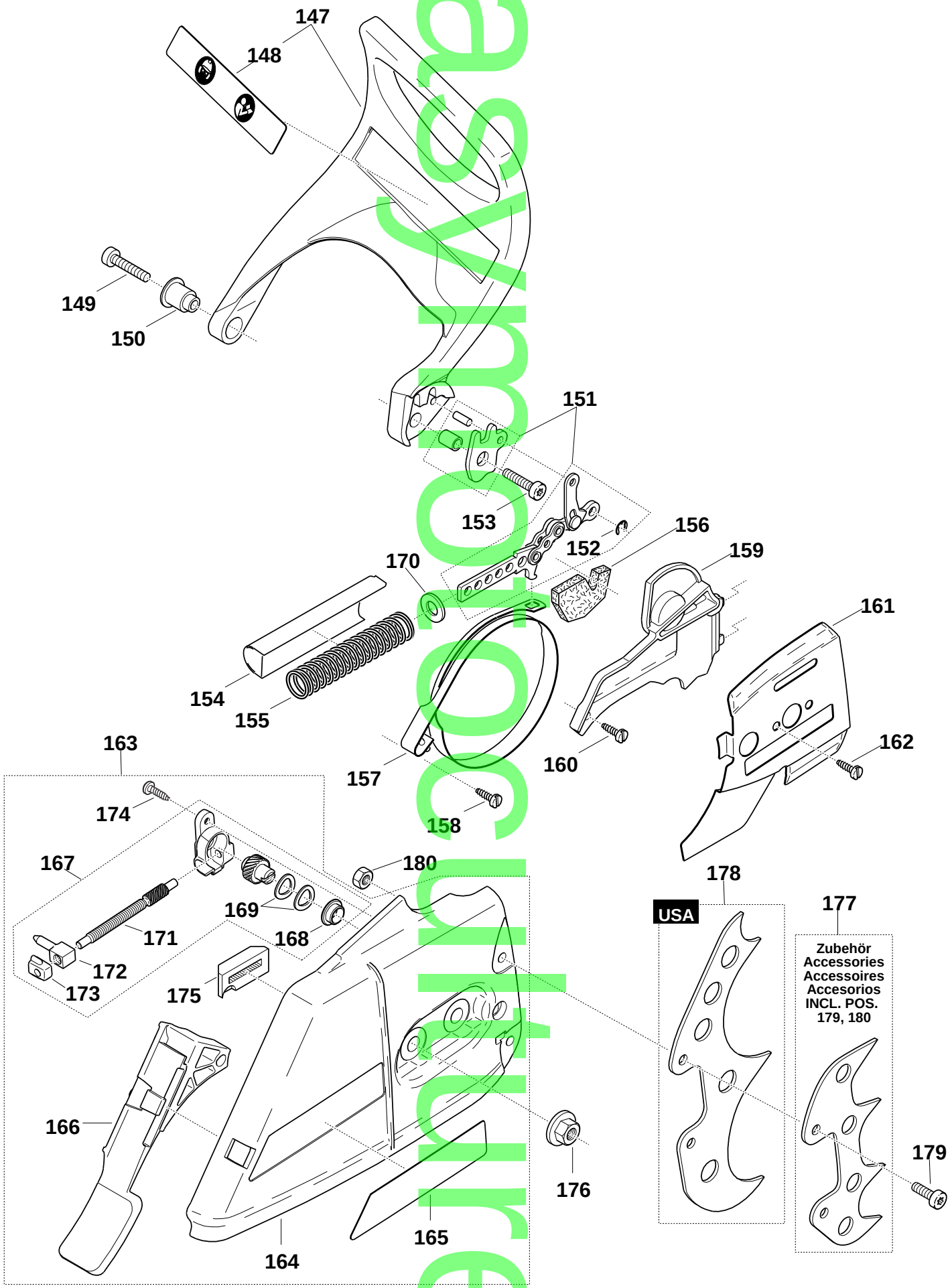

easyautopartsonline

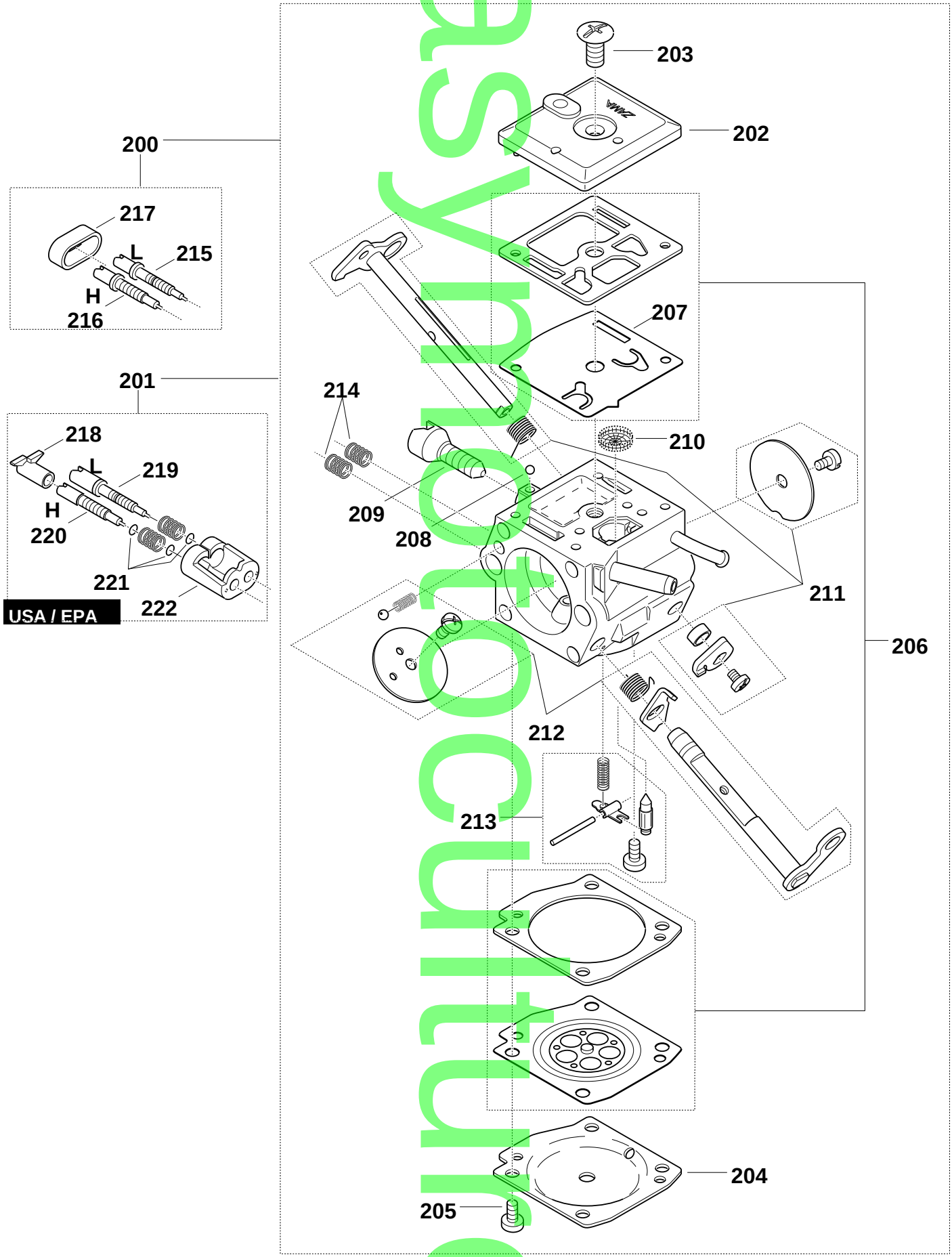
203
202
200
217
L
215
H
216
207
201
214
218
L
219
210
H
220
209
208
221
211
222
USA / EPA
206
212
213
204
205

easyauto

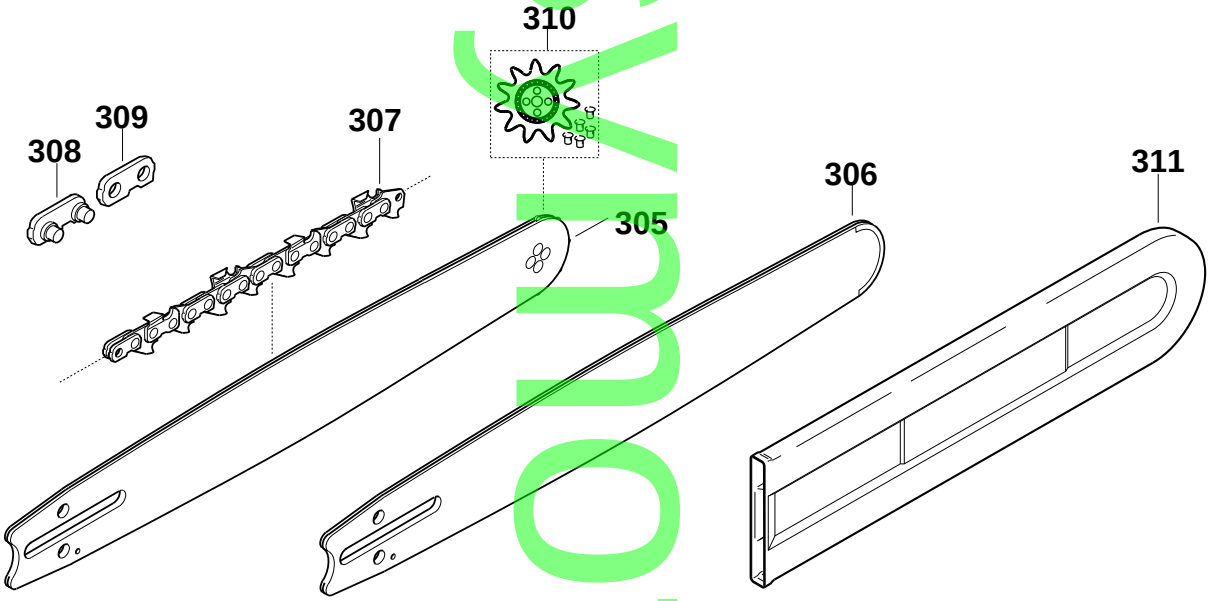

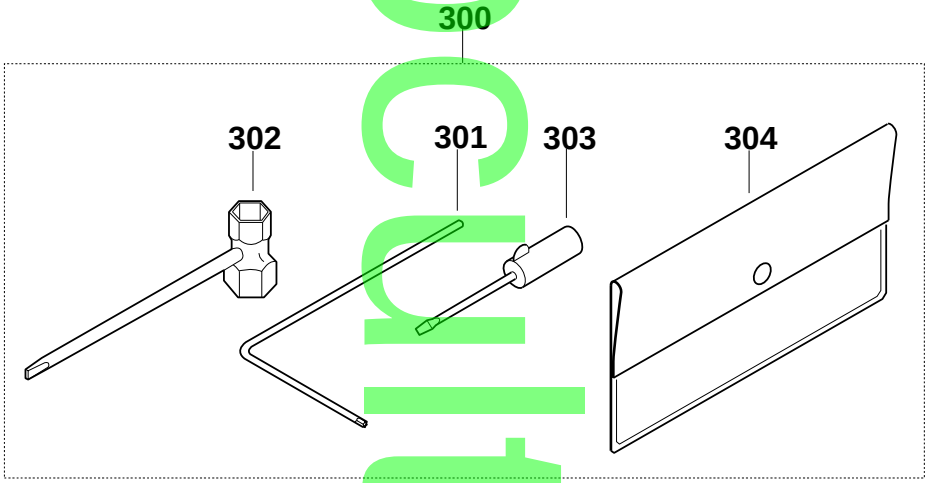

easyautocultur

Seite / Page	Pos.															
1	1	1	1	1	1	1	1	1	1	1	1	1	1			
1	2	PS 640	PS 640 deco	PS 730	PS 730 deco	PS 790	PS 790 deco	PS 640 USA	PS 640 deco USA	PS 730 USA	PS 730 deco USA	PS 790 USA	PS 790 deco USA			
1	3															
1	4															
1	**5**	**1**	**1**	**1**	**1**	**1**	**1**	**1**	**1**	**1**	**1**	**1**	**1**			
1	6	1	1	1	1	1	1	1	1	1	1	1	1	038 310 020		
1	7	1	1	1	1	1	1	1	1	1	1	1	1	038 310 060		
1	8	1	1	1	1	1	1	1	1	1	1	1	1	908 006 145		
1	9	1	1	1	1	1	1	1	1	1	1	1	1	913 455 204		
1	10	1	1	1	1	1	1	1	1	1	1	1	1	**038 114 100**		
1	11	1	1	1	1	1	1	1	1	1	1	1	1	957 114 060		
1	12	1	1	1	1	1	1	1	1	1	1	1	1	038 114 030		
1	13	1	1	1	1	1	1	1	1	1	1	1	1	038 117 020		
1	14	1	1	1	1	1	1	1	1	1	1	1	1	038 117 030		
1	15	1	1	1	1	1	1	1	1	1	1	1	1	038 117 010		
1	16	1	1	1	1	1	1	1	1	1	1	1	1	038 117 050		
1	17	1	1	1	1	1	1	1	1	1	1	1	1	935 930 240		
1	18	1	1	1	1	1	1	1	1	1	1	1	1	935 930 280		
1	19	1	1	1	1	1	1	1	1	1	1	1	1	010 117 040		
1	20	1	1	1	1	1	1	1	1	1	1	1	1	913 340 204		
1	21	1	1	1	1	1	1	1	1	1	1	1	1	038 114 050		
2	22	1	1	1	1	1	1	1	1	1	1	1	1	975 001 210		
2	23	1	1	1	1	1	1	1	1	1	1	1	1	010 114 050		
2	24	1	1	1	1	1	1	1	1	1	1	1	1	963 228 030		
2	25	1	1	1	1	1	1	1	1	1	1	1	1	963 601 130		
2	26	2	2	2	2	2	2	2	2	2	2	2	2	963 601 240		
2	27	2	2	2	2	2	2	2	2	2	2	2	2	038 118 020		
2	28	1	1	1	1	1	1							038 173 100		
2	29							1	1	1	1	1	1	038 173 010		
2	30	1	1	1	1	1	1	1	1	1	1	1	1	038 118 030		
2	31	1	1	1	1	1	1	1	1	1	1	1	1	038 118 110		
2	32	1	1	1	1	1	1	1	1	1	1	1	1	938 650 062		
2	33	2	2	2	2	2	2	2	2	2	2	2	2	038 118 080		
2	34	2	2	2	2	2	2	2	2	2	2	2	2	038 118 120		
2	35	2	2	2	2	2	2	2	2	2	2	2	2	038 155 050		
2	36	2	2	2	2	2	2	2	2	2	2	2	2	038 155 020		
2	37	2	2	2	2	2	2	2	2	2	2	2	2	965 401 020		
2	38	2	2	2	2	2	2	2	2	2	2	2	2	001 118 100		
2	39	2	2	2	2	2	2	2	2	2	2	2	2	038 155 060		
2	40	2	2	2	2	2	2	2	2	2	2	2	2	908 005 205		
														001 118 100		
														038 111 050		
														038 111 060		
														908 204 555		
														921 804 004		

eeakyuuqqu culture

Seite / Page	Pos.																
2	48	1		1		1		1		1		1		038 155 010			
2	48		1		1		1		1		1		1	038 131 030			
2	41	1		1		1		1		1		1		038 171 041			
2	42		1		1		1		1		1		1	038 131 010			
2	43	1	1	1	1	1	1	1	1	1	1	1	1	965 603 050			
2	44	1	1	1	1	1	1	1	1	1	1	1	1	965 452 380			
2	45	1	1	1	1	1	1	1	1	1	1	1	1	038 171 010			
2	47	1	1	1	1	1	1	1	1	1	1	1	1	038 118 010			
2	46													038 118 090			
2	49	1	1	1	1	1	1	1	1	1	1	1	1	038 118 140			
2	50	1	1	1	1	1	1	1	1	1	1	1	1	038 118 130			
2	51	2	2	2	2	2	2	2	2	2	2	2	2	917 105 205			
2	52	1	1	1	1	1	1	1	1	1	1	1	1	038 171 030			
2	53	1	1	1	1	1	1	1	1	1	1	1	1	038 118 100			
2	54	2	2	2	2	2	2	2	2	2	2	2	2	038 118 071			
2	55	1	1	1	1	1	1	1	1	1	1	1	1	038 174 200			
2	56							1	1	1	1	1	1	038 174 040			
2	57							1	1	1	1	1	1	915 035 100			
2	58	1	1	1	1	1	1	1	1	1	1	1	1	965 531 130			
2	59	1	1	1	1	1	1	1	1	1	1	1	1	038 174 020			
2	60	1	1	1	1	1	1	1	1	1	1	1	1	038 174 030			
2	61	1	1	1	1	1	1	1	1	1	1	1	1	908 305 405			
2	62	2	2	2	2	2	2	2	2	2	2	2	2	908 405 205			
3	63	1						1						040 130 020			
3	63		1		1		1		1		1		1	040 130 030			
3	63		1						1					039 130 020			
3	63			1						1				039 130 030			
3	63				1						1			038 130 020			
3	63					1						1		038 130 030			
3	63						1						1	325 132 031			
3	64	1	1					1	1					394 132 111			
3	66	1	1	1	1			1	1	1	1			038 132 000			
3	64			1	1					1	1			325 132 050			
3	64					1	1					1	1	394 132 020			
3	67	2	2	2	2	2	2	2	2	2	2	2	2	038 132 020			
3	65	1	1					1	1					119 132 030			
3	65			1	1					1	1			038 132 040			
3	69	4	4	4	4	4	4	4	4	4	4	4	4	119 132 060			
3	65					1	1					1	1	001 131 150			
3	66					1	1					1	1	908 005 205			

eearchivkulturnetz

Seite / Page	Pos.															
3	70	1														
3	71	1														
3	72															
3	73															
3	74	1	1	1	1	1	1	1	1	1	1	1	1			
3	75	1	1	1	1	1	1	1	1	1	1	1	1			
3	76	1	1	1	1	1	1	1	1	1	1	1	1			
3	77	1	1	1	1	1	1	1	1	1	1	1	1			
3	78	1	1	1	1	1	1									
3	79							1	1	1	1	1	1			
3	80	1	1	1	1	1	1	1	1	1	1	1	1			
3	81	1	1	1	1	1	1	1	1	1	1	1	1			
3	82	1	1	1	1	1	1	1	1	1	1	1	1			
3	83	1	1	1	1	1	1	1	1	1	1	1	1			
3	86	1	1	1	1	1	1	1	1	1	1	1	1			
3	87	1	1	1	1	1	1	1	1	1	1	1	1			
3	88	1	1	1	1	1	1	1	1	1	1	1	1			
3	89	1	1	1	1	1	1	1	1	1	1	1	1			
3	90	1	1	1	1	1	1	1	1	1	1	1	1			
3	91	1	1	1	1	1	1	1	1	1	1	1	1			
3	92	1	1	1	1	1	1	1	1	1	1	1	1			
3	93	1	1	1	1	1	1	1	1	1	1	1	1			
3	94	6	6	6	6	6	6	6	6	6	6	6	6			
3	95	2	2	2	2	2	2	2	2	2	2	2	2			
3	96	1	1	1	1	1	1	1	1	1	1	1	1			
3	97	1	1	1	1	1	1	1	1	1	1	1	1			
3	98	1	1	1	1	1	1	1	1	1	1	1	1			
3	99	1	1	1	1	1	1	1	1	1	1	1	1			
3	100	2	2	2	2	2	2	2	2	2	2	2	2			
4	**101**	**1**	**1**	**1**	**1**	**1**	**1**	**1**	**1**	**1**	**1**	**1**	**1**			
4	102	1	1	1	1	1	1	1	1	1	1	1	1			
4	103	1	1	1	1	1	1	1	1	1	1	1	1			
4	104	1	1	1	1	1	1	1	1	1	1	1	1			
4	105	1	1	1	1	1	1	1	1	1	1	1	1			
4	106	1	1	1	1	1	1	1	1	1	1	1	1			
4	107	3	3	3	3	3	3	3	3	3	3	3	3			
4	108	1	1	1	1	1	1	1	1	1	1	1	1			
4	109	1	1	1	1	1	1	1	1	1	1	1	1			
4	110	1	1	1	1	1	1	1	1	1	1	1	1			
4	111	1	1					1	1							

038 114 150
965 531 121
038 120 020
962 210 019
960 102 159
960 102 179
038 111 130
038 111 140
038 250 020
038 250 200
038 111 080
908 005 165
010 114 050
963 228 030
962 900 052
962 900 061
038 114 130
913 455 204
038 114 130
038 114 190
913 455 204
038 114 140
908 005 305
936 430 160
038 111 042
934 660 250
908 005 125
010 245 030
038 232 010
038 160 000
928 405 000
038 112 030
001 161 010
108 164 020
985 000 155
908 605 205
038 162 021
924 605 510
913 455 204
980 114 786

6202 C
6203 4
USA
5 16
28 3
15 24 7
17 28 5 4
5 5 20
5 5 20
5 30
3 16
6 24
5 12
D=3 5 L=980
=3 5 L=100
5 20
5 5 18 1 6
5 5 20
6400

easchulkultur

Seite / Page	Pos.	PS-6400	PS-6400 deco	PS-7300	PS-7300 deco	PS-7900	PS-7900 deco	PS-6400 USA	PS-6400 deco USA	PS-7300 USA	PS-7300 deco USA	PS-7900 USA	PS-7900 deco USA	Teile-Nr. / Part No.	Bezeichnung	Spezifikation	Description
4	112	1	1	1	1	1	1	1	1	1	1	1	1				
4	**114**	**1**	**1**	**1**	**1**	**1**	**1**	**1**	**1**	**1**	**1**	**1**	**1**				
4	113 / 111	1	1	1	1	1	1	1	1	1	1	1	1	980 114 785	[illegible]	PS	[illegible]
4	116 / 111	1	1	1	1	1	1	1	1	1	1	1	1	980 114 592	[illegible]	PS 7300	[illegible]
4	117 / 111	1	1	1	1	1	1	1	1	1	1	1	1	038 112 020	[illegible]	7900	[illegible]
4	118	1	1	1	1	1	1	1	1	1	1	1	1	970 502 110	[illegible]	[illegible]	[illegible]
4	119	1	1	1	1	1	1	1	1	1	1	1	1	**038 143 020**	[illegible]		[illegible]
4	120	1	1	1	1	1	1	1	1	1	1	1	1	038 143 030	[illegible]		[illegible]
4	121	2	2	2	2	2	2	2	2	2	2	2	2	957 604 240	[illegible]		[illegible]
4	122	2	2	2	2	2	2	2	2	2	2	2	2	965 603 021	[illegible]		[illegible]
4	123	1	1	1	1	1	1	1	1	1	1	1	1	965 401 011	[illegible]		[illegible]
4	124	2	2	2	2	2	2	2	2	2	2	2	2	970 311 540	[illegible]		[illegible]
4	125	1	1	1	1	1	1	1	1	1	1	1	1	915 135 100	[illegible]	[illegible]	[illegible]
4	126	1	1	1	1	1	1	1	1	1	1	1	1	908 304 205	[illegible]	[illegible]	[illegible]
5	**127**	**1**	**1**	**1**	**1**	**1**	**1**	**1**	**1**	**1**	**1**	**1**	**1**	038 111 110	[illegible]		[illegible]
5	128	1	1	1	1	1	1	1	1	1	1	1	1	038 141 000	[illegible]		[illegible]
5	129	1	1	1	1	1	1	1	1	1	1	1	1	108 166 051	[illegible]		[illegible]
5	130	1	1	1	1	1	1	1	1	1	1	1	1	926 208 001	[illegible]	[illegible]	[illegible]
5	131	1	1	1	1	1	1	1	1	1	1	1	1	920 208 024	[illegible]	[illegible]	[illegible]
5	132	2	2	2	2	2	2	2	2	2	2	2	2	**038 245 010**	[illegible]		[illegible]
5	133	1	1	1	1	1	1	1	1	1	1	1	1	030 245 070	[illegible]		[illegible]
5	134	1	1	1	1	1	1	1	1	1	1	1	1	001 245 140	[illegible]		[illegible]
5	135	1	1	1	1	1	1	1	1	1	1	1	1	038 245 110	[illegible]		[illegible]
5	136	1	1	1	1	1	1	1	1	1	1	1	1	038 245 030	[illegible]		[illegible]
5	137	1	1	1	1	1	1	1	1	1	1	1	1	908 005 125	[illegible]	[illegible]	[illegible]
5	138	1	1	1	1	1	1	1	1	1	1	1	1	038 224 020	[illegible]		[illegible]
5	**139**	**1**	**1**	**1**	**1**	**1**	**1**	**1**	**1**	**1**	**1**	**1**	**1**	038 245 060	[illegible]		[illegible]
5	140	3	3	3	3	3	3	3	3	3	3	3	3	038 245 020	[illegible]		[illegible]
5	141	1	1	1	1	1	1	1	1	1	1	1	1	900 005 066	[illegible]		[illegible]
5	142	1	1	1	1	1	1	1	1	1	1	1	1	963 601 100	[illegible]		[illegible]
5	143	1	1	1	1	1	1	1	1	1	1	1	1	001 182 041	[illegible]		[illegible]
5	144	1	1	1	1	1	1	1	1	1	1	1	1	**038 180 010**	[illegible]		[illegible]
5	145	1	1	1	1	1	1	1	1	1	1	1	1	024 184 021	[illegible]		[illegible]
5	146	1	1	1	1	1	1	1	1	1	1	1	1	~~038 223 020~~	[illegible]		[illegible]
6	147	1	1	1	1	1	1	1	1	1	1	1	1	962 210 024	[illegible]	[illegible]	[illegible]
6	148	1	1	1	1	1	1	1	1	1	1	1	1	119 224 070	[illegible]	[illegible]	[illegible]
6	149	1	1	1	1	1	1	1	1	1	1	1	1	001 224 011	[illegible]		[illegible]
														021 224 010	[illegible]	[illegible]	[illegible]
														927 408 000	[illegible]	[illegible]	[illegible]
														038 213 220	[illegible]		[illegible]
														980 114 237	[illegible]		[illegible]
														908 405 205	[illegible]	[illegible]	[illegible]

eagleculture

Seite / Page	Pos.												
6	150	1	1	1	1	1	1	1	1	1	1	1	1
6	151	1	1	1	1	1	1	1	1	1	1	1	1
6	152	1	1	1	1	1	1	1	1	1	1	1	1
6	153	1	1	1	1	1	1	1	1	1	1	1	1
6	154	1	1	1	1	1	1	1	1	1	1	1	1
6	155	1	1	1	1	1	1	1	1	1	1	1	1
6	156	1	1	1	1	1	1	1	1	1	1	1	1
6	157	1	1	1	1	1	1	1	1	1	1	1	1
6	158	1	1	1	1	1	1	1	1	1	1	1	1
6	159	1	1	1	1	1	1	1	1	1	1	1	1
6	160	1	1	1	1	1	1	1	1	1	1	1	1
6	161	1	1	1	1	1	1	1	1	1	1	1	1
6	162	1	1	1	1	1	1	1	1	1	1	1	1
6	**163**	**1**	**1**	**1**	**1**	**1**	**1**	**1**	**1**	**1**	**1**	**1**	**1**
6	**164**	**1**	**1**	**1**	**1**	**1**	**1**	**1**	**1**	**1**	**1**	**1**	**1**
6	165	1	1	1	1	1	1	1	1	1	1	1	1
6	166	1	1	1	1	1	1	1	1	1	1	1	1
6	167	1	1	1	1	1	1	1	1	1	1	1	1
6	168	1	1	1	1	1	1	1	1	1	1	1	1
6	169	2	2	2	2	2	2	2	2	2	2	2	2
6	170	1	1	1	1	1	1	1	1	1	1	1	1
6	171	1	1	1	1	1	1	1	1	1	1	1	1
6	172	1	1	1	1	1	1	1	1	1	1	1	1
6	173	1	1	1	1	1	1	1	1	1	1	1	1
6	174	1	1	1	1	1	1	1	1	1	1	1	1
6	175	1	1	1	1	1	1	1	1	1	1	1	1
6	176	2	2	2	2	2	2	2	2	2	2	2	2
6	177	1	1	1	1	1	1						
6	178							1	1	1	1	1	1
6	179	2	2	2	2	2	2	2	2	2	2	2	2
6	180	2	2	2	2	2	2	2	2	2	2	2	2
4	181	1	1	1	1	1	1	1	1	1	1	1	1
7	**200**	**1**	**1**	**1**	**1**	**1**	**1**						
7	**201**							**1**	**1**	**1**	**1**	**1**	**1**
7	202	1	1	1	1	1	1	1	1	1	1	1	1
7	203	1	1	1	1	1	1	1	1	1	1	1	1
7	204	1	1	1	1	1	1	1	1	1	1	1	1
7	205	4	4	4	4	4	4	4	4	4	4	4	4
7	206	1	1	1	1	1	1	1	1	1	1	1	1
7	207	1	1	1	1	1	1	1	1	1	1	1	1

Nr.
038 213 160
957 213 030
927 304 000
908 005 206
038 213 150
038 213 130
038 213 200
038 213 010
915 135 100
038 213 040
915 135 100
038 111 030
915 135 100
038 213 100
038 213 035
980 114 593
038 213 190
957 213 020
038 213 080
038 213 210
028 213 010
038 213 120
038 213 090
038 213 070
915 135 100
024 213 240
923 208 004
957 250 060
038 250 210
908 005 125
920 405 000
038 162 050
038 153 010
038 153 020
038 153 030
038 153 360
038 153 040
001 153 020
038 153 060
038 153 070

eeaxkunstnerkultur

Seite / Page	Pos.	PS-6400	PS-6400 deco	PS-7300	PS-7300 deco	PS-7900	PS-7900 deco	PS-6400 USA	PS-6400 deco USA	PS-7300 USA	PS-7300 deco USA	PS-7900 USA	PS-7900 deco USA	Teile-Nr. / Part No. / No. de pièce	Hinweise / Notes	Bezeichnung	Spezifikation / Specification	Description
7	208	1	1	1	1	1	1	1	1	1	1	1	1	038 153 210		ARRETIERKUGEL		LOCKING BALL
7	209	1	1	1	1	1	1	1	1	1	1	1	1	038 153 220		FEDER AUF ANSCHLAG SCHR.	S	[illegible]
7	210	1	1	1	1	1	1	1	1	1	1	1	1	028 153 180		SIEB		SCREEN
7	211	1	1	1	1	1	1	1	1	1	1	1	1	957 153 060		REP.-SATZ DROSSEL...		KIT THROTTLE SHAFT
7	212	1	1	1	1	1	1	1	1	1	1	1	1	957 153 050		REP.-SATZ ...		KIT ... SHAFT
7	213	1	1	1	1	1	1	1	1	1	1	1	1	957 153 070		STEUERTEILE		CONTROL PARTS
7	214	2	2	2	2	2	2	2	2	2	2	2	2	038 153 260		FEDER		SPRING
7	215	1	1	1	1	1	1							038 153 230		FEDER ... STELLSCHRAUBE		SPRING ...
7	216	1	1	1	1	1	1							038 153 240		O-RING ... STELLSCHRAUBE	H	ADJUSTMENT SCREW
7	217	1	1	1	1	1	1							038 153 270		GUMMIRING ... STELLSCHRAUBE		RUBBER RING ADJUSTMENT SCREW
7	218							1	1	1	1	1	1	038 153 310		LIMITER CAP	USA EPA	LIMITER CAP
7	219							1	1	1	1	1	1	038 153 290		STELLSCHRAUBE	USA EPA	ADJUSTMENT SCREW
7	220							1	1	1	1	1	1	038 153 300		STELLSCHRAUBE	USA EPA	ADJUSTMENT SCREW
7	221							3	3	3	3	3	3	038 153 250		SCHIEBER	USA EPA	[illegible]
7	222							1	1	1	1	1	1	038 153 320		EINSTELLFÜHRUNG	USA EPA	ADJUSTING GUIDE
8	300	1	1	1	1	1	1	1	1	1	1	1	1	957 004 002		WERKZEUG KPL.		TOOL KIT
8	301	1	1	1	1	1	1	1	1	1	1	1	1	940 827 000		KOMBISCHRAUBENDREHER		COMBINATION SCREWDRIVER
8	302	1	1	1	1	1	1	1	1	1	1	1	1	941 719 131		INBUSSCHLÜSSEL	T27	UNIVERSAL WRENCH
8	303	1	1	1	1	1	1	1	1	1	1	1	1	944 340 001		SCHRAUBENDREHER ROT	19 13	SCREWDRIVER
8	304	1	1	1	1	1	1	1	1	1	1	1	1	950 004 001		WERKZEUGTASCHE NEUTRAL		PLASTIC BAG
8	305	1	1	1	1	1	1	1	1	1	1	1	1	415 038 655		STERNSCHIENE DOLMAR	3/8" .058" 38cm 15"	SPROCKET NOSE BAR
8	305	1	1	1	1	1	1	1	1	1	1	1	1	415 045 655		STERNSCHIENE DOLMAR	3/8" .058" 45cm 18"	SPROCKET NOSE BAR
8	305	1	1	1	1	1	1	1	1	1	1	1	1	415 050 655		STERNSCHIENE DOLMAR	3/8" .058" 50cm 20"	SPROCKET NOSE BAR
8	305	1	1	1	1	1	1	1	1	1	1	1	1	415 060 655		STERNSCHIENE DOLMAR	3/8" .058" 60cm 24"	SPROCKET NOSE BAR
8	306	1	1	1	1	1	1	1	1	1	1	1	1	415 045 455		PANZERSCHIENE DOLMAR	3/8" .058" 45cm 18"	SOLID NOSE BAR
8	306	1	1	1	1	1	1	1	1	1	1	1	1	415 050 455	CORR	PANZERSCHIENE DOLMAR	3/8" .058" 50cm 20"	SOLID NOSE BAR
8	306	1	1	1	1	1	1	1	1	1	1	1	1	415 059 455		PANZERSCHIENE DOLMAR	3/8" .058" 60cm 24"	SOLID NOSE BAR
8	306	1	1	1	1	1	1	1	1	1	1	1	1	415 070 455		PANZERSCHIENE GEM. DOLMAR	3/8" .058" 70cm 28"	SOLID NOSE BAR
8	307	1	1	1	1	1	1	1	1	1	1	1	1	528 099 060		SÄGEKETTE IDOLMAR	3/8" .058" 38cm 15"	SAW CHAIN
8	307	1	1	1	1	1	1	1	1	1	1	1	1	~~528 099 068~~		SÄGEKETTE IDOLMAR	3/8" .058" 45cm 18"	SAW CHAIN
8	307	1	1	1	1	1	1	1	1	1	1	1	1	~~528 099 072~~		SÄGEKETTE DOLMAR	3/8" .058" 50cm 20"	SAW CHAIN
8	307	1	1	1	1	1	1	1	1	1	1	1	1	528 099 083		SÄGEKETTE DOLMAR	3/8" .058" 60cm 24"	SAW CHAIN
8	307	1	1	1	1	1	1	1	1	1	1	1	1	528 099 094		SÄGEKETTE DOLMAR	3/8" .058" 70cm 28"	SAW CHAIN
8	308	1	1	1	1	1	1	1	1	1	1	1	1	558 093 010		AUßENLASCHE NIET	3/8" .058"	TIE STRAP WITH RIVETS
8	309	1	1	1	1	1	1	1	1	1	1	1	1	558 093 000		AUßENLASCHE	3/8" .058"	TIE STRAP
8	310	1	1	1	1	1	1	1	1	1	1	1	1	415 038 720		UMLENKSTERN KPL.	3/8" .058"	SPROCKET NOSE
8	311	1	1	1	1	1	1	1	1	1	1	1	1	952 100 143		KETTENSCHUTZ ROT	38/45cm 15"/18"	CHAIN PROTECTION
8	311	1	1	1	1	1	1	1	1	1	1	1	1	952 100 153		KETTENSCHUTZ ROT	50/60cm 20"/24"	CHAIN PROTECTION
8	311	1	1	1	1	1	1	1	1	1	1	1	1	952 100 171		KETTENSCHUTZ ROT	70cm 28"	CHAIN PROTECTION

easymo

	Zeichenerklärung	Key to symbols	Légende
➠ 1999999	Produktion bis Serien-Nr.	Production to serial number	Production jusqu'à n° de série
2000000 ➠	Neues Teil ab Serien-Nr.	New part from serial number	Nouveau pièce à partir du n° de série
4/95 ➠	Neues Teil ab Monat / Jahr	New part from Month / Year	Nouveau pièce à partir de Mois / Année
SI 5/95	Siehe Service-Information Monat / Jahr	See Service-Information Month / Year	Voir Service-Information Mois / Année
=>	Teil gleichwertig ersetzt	Modified part	Pièce modifiée
Acc.	Zubehör (nicht im Lieferumfang)	Accessories (not included in the delivery inventory)	Accessoires (non compris dans la livraison)
=	Keine Serienausführung, jedoch verwendbar	No standard execution, may be used	Aucune exécut. en série, cependant utilisable
{	Beinhaltet Positions-Nr.	Contains item no.	contient n° de numéro
m*	Meterware	Sold by the meter	Au mètre
✪	Innensternschraube	Star socket screw	Vis à étoile intérieure
Corr.	Druckfehlerberichtigung	Error correction	Rectification d' erreurs
	Explicación de símbolos	**Verklaring der tekens**	**Chiarificazione dei simboli**
➠ 1999999	Producción hasta N° de serie	In productie tot serie-Nr.	Produzione fino al n. di serie
2000000 ➠	Pieza nueva a partir de N° de serie	Nieuw onderdeel vanaf serie-Nr.	Nuovo pezzo a partire dal n. di serie
4/95 ➠	Pieza nueva a partir de mes / año	Nieuw onderdeel vanaf maand / jaar	Nuovo pezzo a partire dal mese / anno
SI 5/95	Véase inform. servicio mes / año	Zie service-informatie maand / jaar	Vedere il servizio inform. del mese / anno
=>	Pieza modificada	Vervangen door gelijkwaardig onderdeel	Pezzo sostituito con un pezzo equivalente
Acc.	Accesorios (no incluido en la extensión del suministro)	Accessoires (niet meegeleverd)	Accessori (non compresi nell´ insieme di fornitura)
=	No es de serie, pero sirve	Geen serieuitvoering, maar wel bruikbaar	Non è un modello di serie, ma ugualm. utilizza.
{	Contiene pos N°	Omvat Positie-Nr.	Comprende la posizione n.
m*	Por metro	Metergoed	Articoli a metraggio
✪	Tornillo estrella interior	Binnen-ster schroef	Vite con intaglio a stella
Corr.	Fe de erratas	Drukfoutcorrectie	Rettifica di errori di stampa
	Objasnitev znakov	**Teckenförklaring**	∂ÂÍ‹ÁËÛË Û˜Ì,fiÏˆÓ
➠ 1999999	Produkcija do serijske ‰tevilke	Produktion t o m serienr	¶·Ú·ÁˆÁ‹ Ì¤¯ÚÈ ÙÔÓ ·ÚÈıÌfi ÛÂÈÚ¿˜
2000000 ➠	Novi del od serijske ‰tev. dalje	Ny detalj fr o m serienr	¡¤Ô ÂÍ¿ÚÙËÌ· ·fi ÙÔÓ ·ÚÈıÌfi ÛÂÈÚ¿˜
4/95 ➠	Novi del od meseca / leta dalje	Ny detalj fr o m månad / år	¡¤Ô ÂÍ¿ÚÙËÌ· ·fi ÙÔ Ì‹Ó· / ¤ÙÔ˜
SI 5/95	Glej servisne informacije od meseca / leta	Se serviceinformation månad / år	µÏ¤Â ÏËÚÔÊÔÚ›Â˜ ÙÔ˜ service ÙÔ Ì‹Ó· / ¤ÙÔ˜
=>	Del enakovredno nadome‰ãen	Ersatt med motsvarande detalj	∆·˘Ùfi¯ÚÔÓË ·ÓÙÈÎ·Ù¿ÛÙ·ÛË ÙÔ˜ ÂÍ·ÚÙ‹Ì·ÙÔ˜
Acc.	Pritikline (niso v obsegu dostave)	Tillbehör (ingår ej i leveransen)	¶ÚfiÛıÂÙ· ÂÍ·ÚÙ‹Ì·Ù (‰ÂÙ ·Ó‹ÎÔ˜Ó ÛÙË Û˜ÛÎÂ˜·Û› ·Ú¿‰Ô
=	Ni serijska izvedba, a uporabno	Ej serieutförande, men användbar	¢ÂÓ ¤¯ÂÈ ÂÎ‰ÔıÂ› ÛÂ ÛÂÈÚ¿, ·ÏÏ· ¯ÚËÛÈÌÔÔÈÂ›
{	Vsebuje pozicijsko ‰tev.	Innehåller positionsnr	¶ÂÚËÏ·Ì,¿ÓÂÈ ÙÔÓ ·ÚÈıÌfi ı¤ÛË˜
m*	Metrsko blago	Metervara	∂ÌfiÚÂˆÌ· ÌÂ ÙÔ Ì¤ÙÚÔ
✪	Zvezdni vijak	Skruv med stjärnspår	µ›‰· ÌÂ ÂÛˆÙÂÚÈÎ‹ ˜Ô‰Ô¯‹ ÌÔÚÊ‹˜ ¿ÛÙÚÔ˜
Corr.	Popravek tiskovnih napak	Korrigering av tryckfel	¢ÈfiÚıˆÛË Ï¿ıÔ˜˜ ›ÂÛË˜